Serie ACE

Acumuladores estáticos manuales, que permiten aprovechar las favorables tarifas nocturnas.

Características:

Aislamiento de lana mineral de gran retención de calor que, a la vez, mantiene la carcasa a temperatura moderada.

Protector térmico de rearme manual de fácil acceso.

0 008772 402060

Interruptor paro /marcha: sólo modelo ACE-801.

Tapa protectora de los mandos de control.

Pies soportes de plástico anticorrosión.

Aislamiento de Lana Mineral.

Dimensiones (mm)

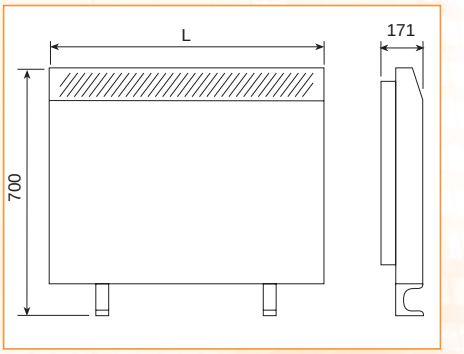

Modelo	Dimensión L
ACE-801	332
ACE-1201	446
ACE-1601	560
ACE-2401	788
ACE-3201	1016

Características técnicas

Modelo	Tensión 50/60 Hz (V)	Potencia (W)	Intensidad absorbida (A)	Carga (kW/h)	Mando de carga	Mando de descarga	Protector térmico de seguridad	Protección contra salpicaduras de agua	Interruptor paro/ marcha	Aislamiento interior	N° de ladrillos	Peso (con ladrillos) (kg)
ACE-801	230	800	3,5	6			•	IPX2	•	Lana Mineral	4	41
ACE-1201	230	1200	5,2	9	•	•	•	IPX2		Lana Mineral	4	56,6
ACE-1601	230	1600	6,7	12	•	•	•	IPX2		Lana Mineral	8	77
ACE-2401	230	2400	10,4	18	•	•	•	IPX2		Lana Mineral	12	110
ACE-3201	230	3200	13,9	24	•	•	•	IPX2		Lana Mineral	16	145