Ventilador Axiales para secaderos

TCDT/4-630

Descripción

- Diametro 630 mm.
- Embocadura circular y soporte motor en acero inoxidable AISI 316.
- Motor trifásico en acoplamiento directo, IP55, clase H para ambiante hasta 85ºC y 100%HR. Eje y tornilleria en acero inoxidable.
- Hélice con cubo de aluminio y palas en plástico.
- Tornilleria en acero inoxidable.

Bajo pedido

- Motor para ambiante de 135ºC o 150ºC.
- Hélice en aluminio.
- Hélice reversible.

Datos de curvas

Los ventiladores están probados con tubos a la aspiración y descarga:

– Q = Caudal en m³/h y m³/s.
– Presión estática en mmca y Pa.
- Presión sonora en dB(A) medida a una distancia equivalente a 3 veces el diámetro.

Ficha técnica

CARACTERÍSTICAS TÉCNICAS

Tipo	Velocidad (RPM)	Potencia Motor (kW)	Intensidad Abs. máx (A)	Temperatura máxima del aire (°C)	Peso (kg)
TCDT/4-630 1,1kW	1430	1,1	2,50	85	34
TCDT/4-630 1,5kW	1430	1,5	3,40	85	35
TCDT/4-630 2,2kW	1440	2,2	4,80	85	39
TCDT/4-630 3kW	1440	3	6,50	85	42

CURVAS CARACTERÍSTICAS

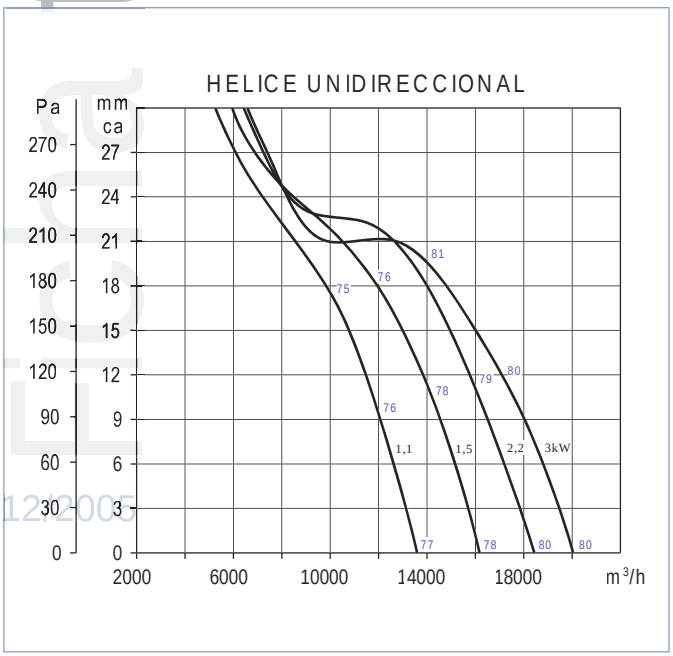

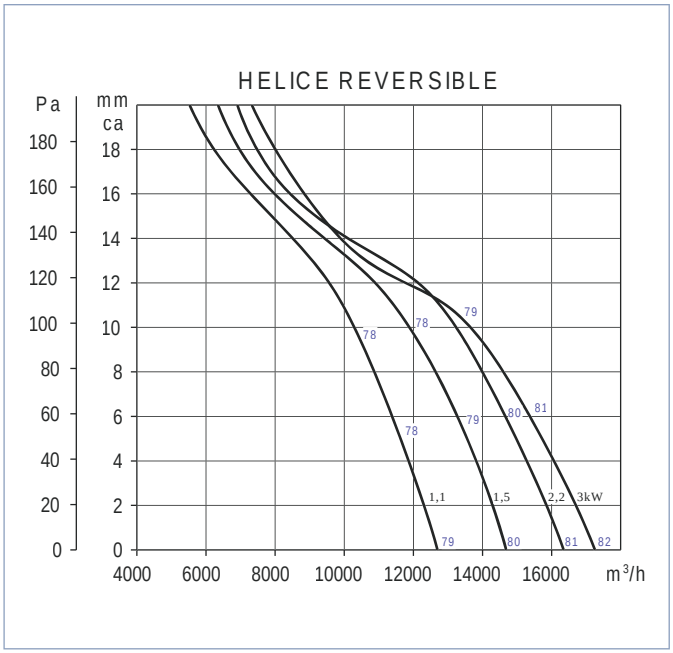

12/2005

Soler & Palau

Oficinas Centrales
C/ Llevant, 4 - Pol. Ind. Llevant
08150 Parets del Vallès
(Barcelona)
www.solerpalau.es
consultas@soler-palau.com
Servicio de Asesoría Técnica:
Tel. 901 11 62 25 - Fax 901 11 62 29

Ventilador Axiales para secaderos

TCDT/4-630

Ficha técnica

12/2005

DIMENSIONES (mm)

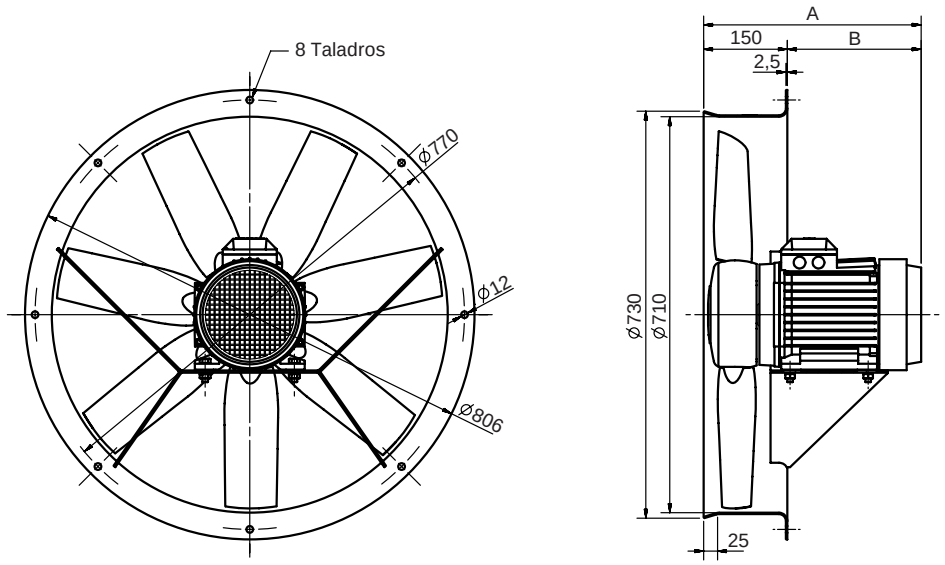

Tipo	A (*)	B (*)
TCDT/4-630 1,1kW	320	170
TCDT/4-630 1,5kW	345	195
TCDT/4-630 2,2kW	376	226
TCDT/4-630 3kW	376	226

CARACTERÍSTICAS ACÚSTICAS

Espectros de potencia sonora en dB(A) en aspiración. Frecuencias en Hz.
Correcciones que se tienen que sumar a los valores indicados en las curvas, para calcular los espectros en potencia sonora en dB(A)

Tipo	63	125	250	500	1000	2000	4000	8000
HELICE 630 UNIDIRECCIONAL								
PB	-19	4	7	10	13	9	1	-6
PM	-18	3	7	10	13	8	1	-6
PA	-15	4	9	10	12	8	1	-6
HELICE 630 REVERSIBLE								
PB	-14	0	5	10	13	9	1	-7
PM	-12	4	7	10	12	7	0	-7
PA	-6	6	7	11	12	7	1	-6

Soler & Palau S&P