Ventilador Centrífugo
simple oído, álabes radiales

CBAT-180

Descripción

- Centrífugo simple oído con turbina de álabes hacia atrás.
- Voluta orientable (estándar LG270) de aluminio fundido, pintado con epoxy.
- Turbina centrífuga de álabes hacia atrás en chapa de aluminio.
- Motores monofásicos 230V-50Hz o trifásicos 400V-50Hz, de 2 polos, en acoplamiento directo, IP55, clase F.
- Puede trasegar aire limpio hasta 80ºC en continuo.

Bajo pedido

- Motor trifásico de 2 velocidades 2/4 polos.

Datos de curvas

Los ventiladores están probados con tubos a la aspiración y descarga:

- Caudal en m^3/h.
- Presión estática en mmca y Pa.
- Potencia absorbida al eje del motor en kW.
- Presión dinámica a la descarga en mmca.

Ficha técnica

12/2005

CARACTERÍSTICAS TÉCNICAS

Tipo	Velocidad (RPM)	Potencia Motor (kW)	Intensidad Abs. máx (A) 230V	Intensidad Abs. máx (A) 400V	Temperatura máxima del aire (°C)	Peso (kg)
CBAT-180	2900	11		20,20	80	83,0

CURVAS CARACTERÍSTICAS

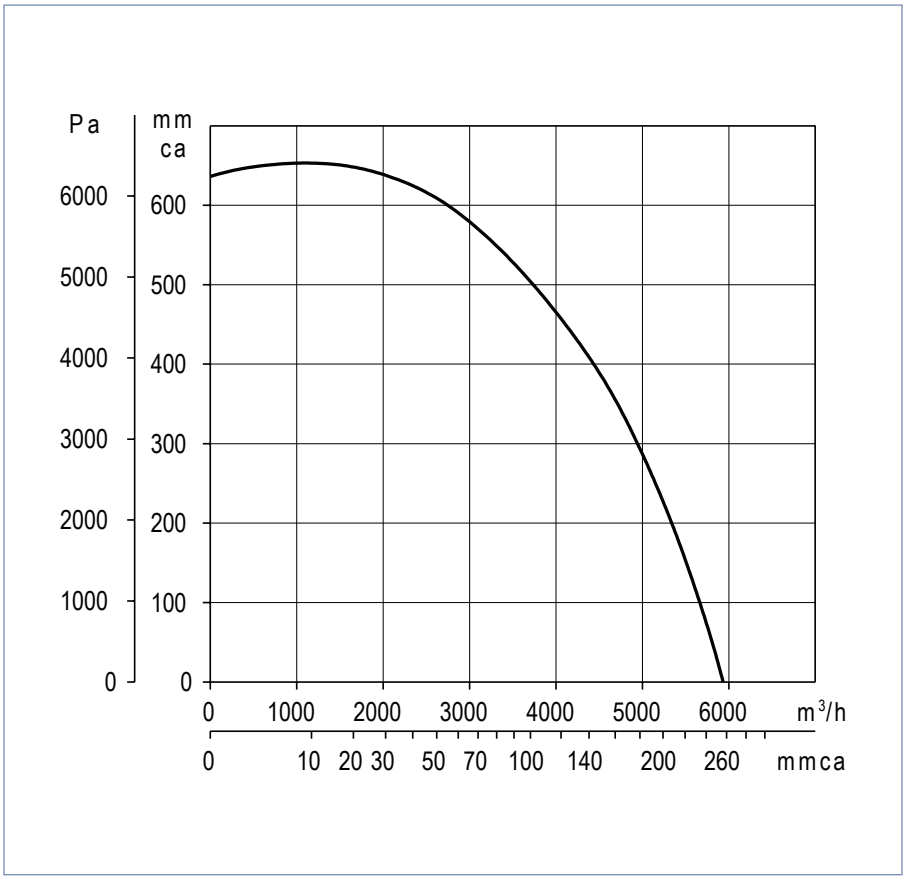

Soler & Palau

Oficinas Centrales
C/ Llevant, 4 - Pol. Ind. Llevant
08150 Parets del Vallès
(Barcelona)
www.solerpalau.es
consultas@soler-palau.com
Servicio de Asesoría Técnica:
Tel. 901 11 62 25 - Fax 901 11 62 29

Ventilador Centrífugo
simple oído, álabes radiales

CBAT-180

DIMENSIONES (mm)

** Puede variar en función de la marca del motor*

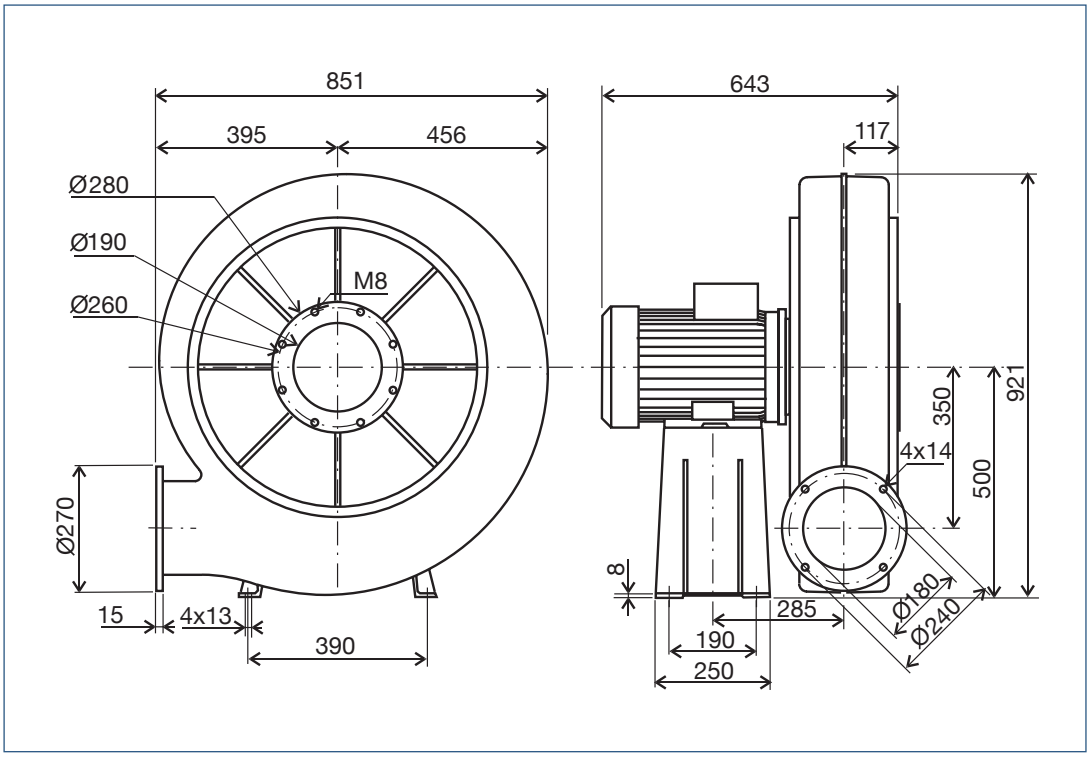

ACCESORIOS

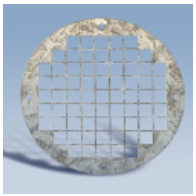

KARJ-180
Rejilla de protección.
Se monta en la aspiración
del CBAT-180

Ficha técnica

12/2005

Soler & Palau