Ventilador Centrífugo
simple oído, álabes adelante

CMAB / CMAT/2-160/75

Descripción

- Centrífugo simple oído con turbina centrífuga de alabes hacia delante.
- Voluta (estándar LG) en aluminio fundido pintado epoxy.
- Defensa en aspiración.
- Turbina centrífuga de alabes hacia delante en chapa de acero galvanizado.
- Motores monofásicos 230V-50Hz o trifásicos 230/400V-50Hz, de 2 polos, en acoplamiento directo, IP55, clase F.
- Puede trasegar aire limpio hasta 80ºC en continuo.

Bajo pedido

- Motor trifásico de 2 velocidades 2/4 polos

Datos de curvas

Los ventiladores están probados con tubos. a la aspiración y descarga:

- Caudal en m3/h.
- Presión estática en mmca y Pa.
- Presión dinámica a la descarga en mmca.

Ficha técnica

12/2005

CARACTERÍSTICAS TÉCNICAS

Tipo	Velocidad (RPM)	Potencia Motor (kW)	Intensidad Abs. máx (A)		Temperatura máxima del aire (°C)	Nivel potencia sonora (dB(A))	Peso (kg)
			230V	400V			
CMAB/2-160/75	2820	0,37	2,90	-	80	71	9,0
CMAT/2-160/75	2820	0,37	1,76	1,02	80	71	7,5

CURVAS CARACTERÍSTICAS

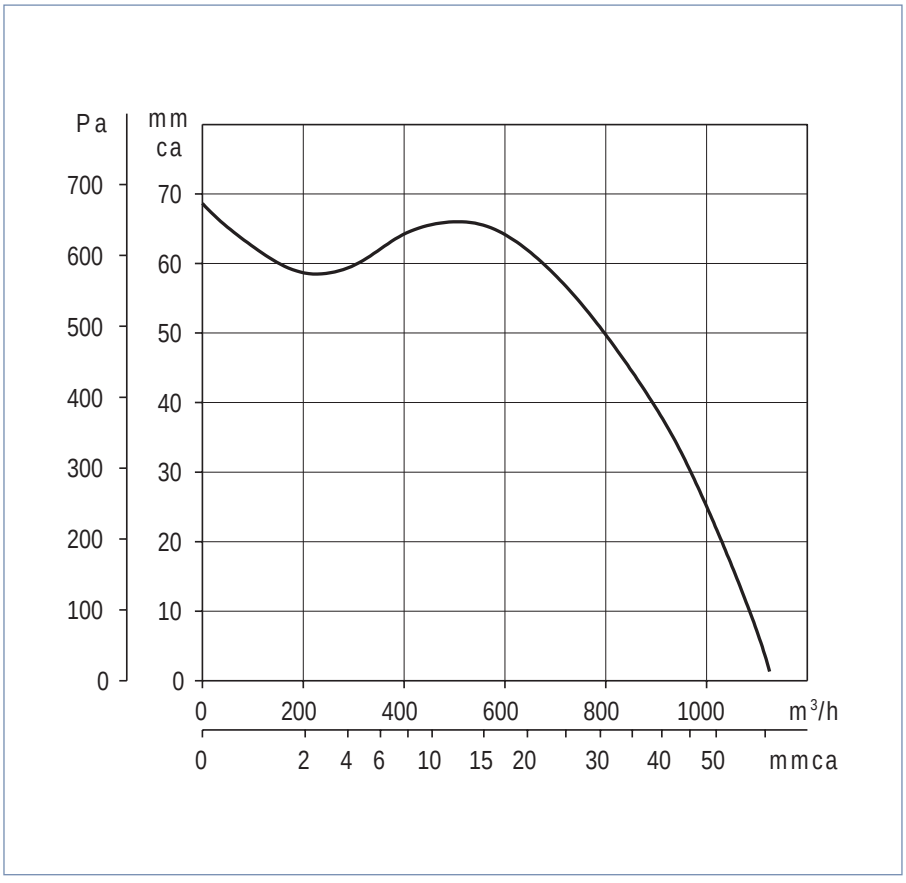

Soler & Palau

Oficinas Centrales
C/ Llevant, 4 - Pol. Ind. Llevant
08150 Parets del Vallès
(Barcelona)
www.solerpalau.es
consultas@soler-palau.com
Servicio de Asesoría Técnica:
Tel. 901 11 62 25 - Fax 901 11 62 29

Ventilador Centrífugo
simple oído, álabes adelante

CMAB / CMAT/2-160/75

DIMENSIONES (mm)

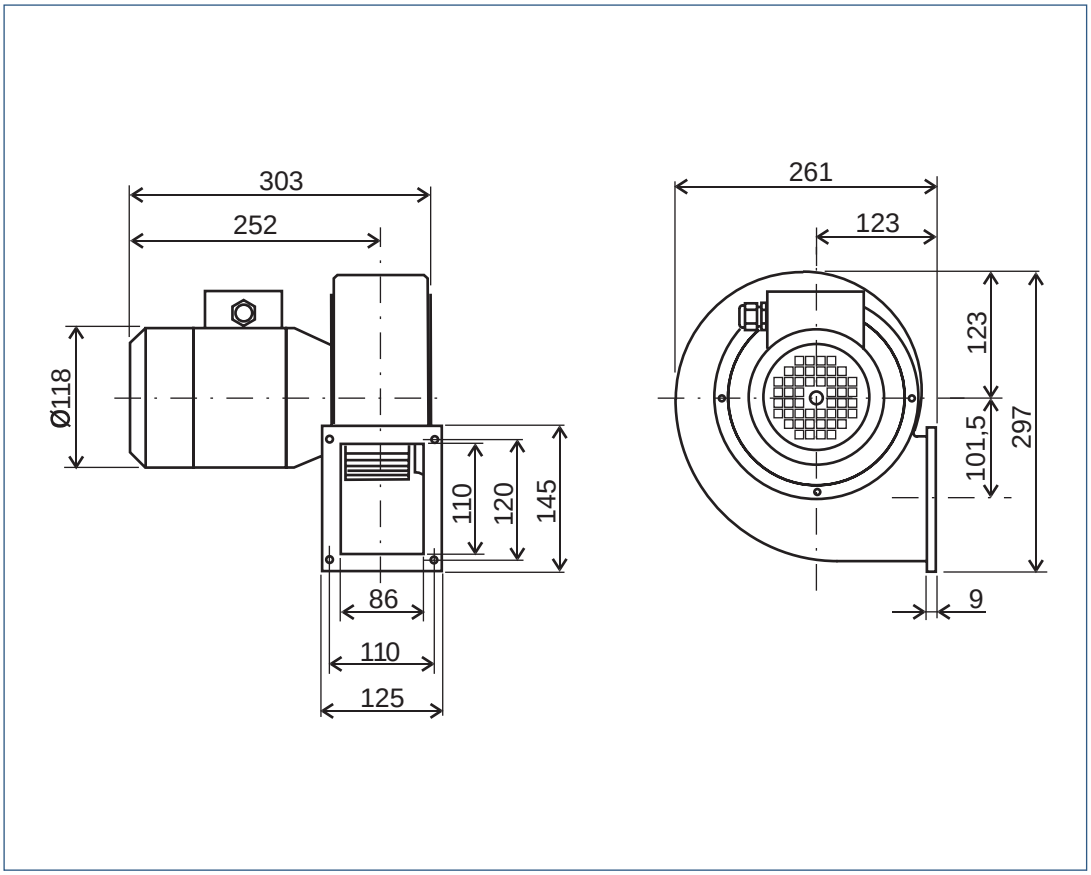

Ficha técnica

12/2005

Soler & Palau