Ventilador Centrífugo
simple oído, álabes radiales

CIT/2-180/62

Descripción

- Centrífugo simple oído especialmente diseñado para aplicaciones de alta temperatura en la industria quimica.
- Voluta en acero inoxidable en orientación LG.
- Turbina centrífuga de alabes hacia delante en acero inoxidable.
- Motor trifásico 230/400V-50Hz, de 2 polos, en acoplamiento directo, IP55, clase F.
- Puede trasegar aire limpio hasta 180ºC en continuo.

Datos de curvas

- Los ventiladores están probados con tubos a la aspiración y descarga:
- Caudal en m³/h.
- Presión estática en mmca y Pa.
- Presión dinámica a la descarga en mmca.

Ficha técnica

12/2005

CARACTERÍSTICAS TÉCNICAS

Tipo	Velocidad (RPM)	Potencia Motor (kW)	Intensidad nominal motor (A)	Temperatura máxima del aire (°C)	Peso (kg)
CIT/2-180/62	2800	0,55	1,35	180	10,0

CURVAS CARACTERÍSTICAS

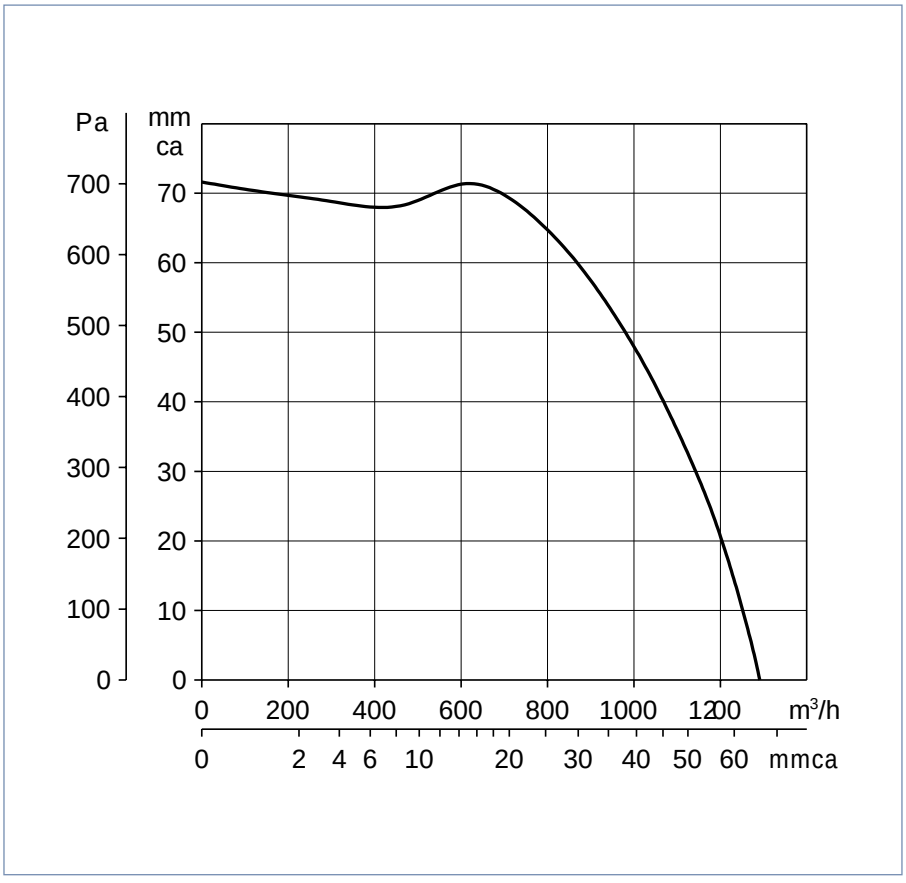

Soler & Palau

Oficinas Centrales
C/ Llevant, 4 - Pol. Ind. Llevant
08150 Parets del Vallès
(Barcelona)
www.solerpalau.es
consultas@soler-palau.com
Servicio de Asesoría Técnica:
Tel. 901 11 62 25 - Fax 901 11 62 29

Ventilador Centrífugo
simple oído, álabes radiales

CIT/2-180/62

DIMENSIONES (mm)

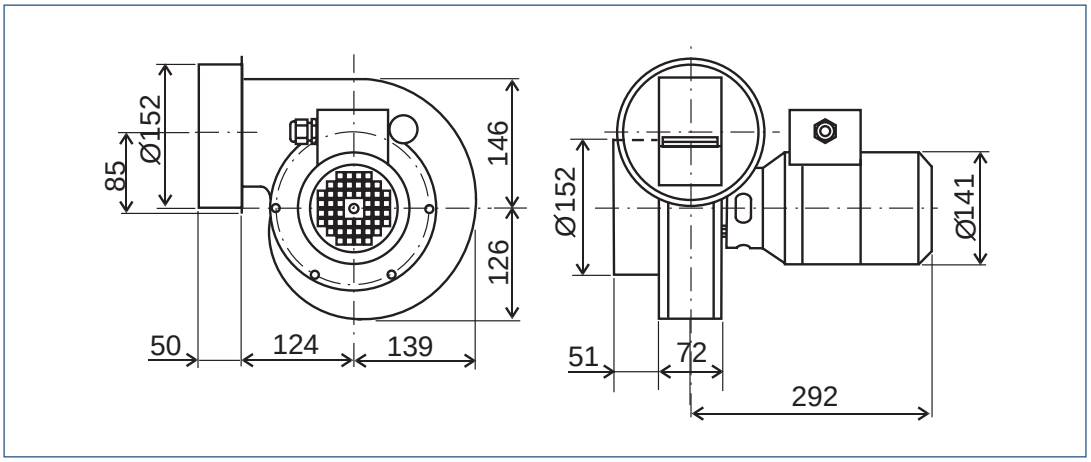

Ficha técnica

12/2005

Soler & Palau