Ventilador Axial
tubular bifurcado

TET/6- 800N

Descripción

- Axial tubular bifurcado, con motor fuera del flujo de aire.
- Camisa en chapa soldada y pintada con epoxy.
- Hélice en aluminio inyectado
- Motor trifásico 230/400V-50Hz, en acoplamiento directo, IP55, clase F.
- Puede trasegar aire limpio hasta 150ºC en continuo y hasta 200ºC de manera temporal.

Bajo pedido

- Camisa en acero inoxidable.
- Camisa en acero galvanizado en caliente.

Datos de curvas

Los ventiladores están probados con tubos a la aspiración y descarga:

- Caudal en m³/h.
- Presión estática en mmca y Pa.
- Presión dinámica a la descarga en mmca.

Ficha técnica

12/2005

CARACTERÍSTICAS TÉCNICAS

Tipo	Velocidad (RPM)	Potencia Motor (kW)	Intensidad Abs. máx (A)	Nivel de presion sonora (dB(A))*	Temperatura máxima del aire (°C)	Peso (kg)
TET/6-800	920	1,1	2,90	76	200	

* A 3 metros de distancia

CURVAS CARACTERÍSTICAS

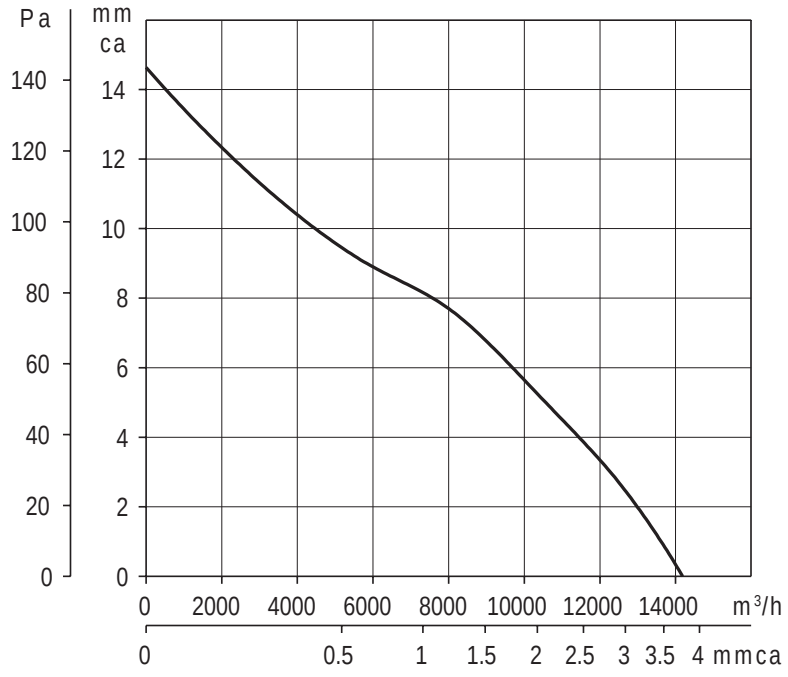

Soler & Palau

Oficinas Centrales
C/ Llevant, 4 - Pol. Ind. Llevant
08150 Parets del Vallès
(Barcelona)
www.solerpalau.es
consultas@soler-palau.com
Servicio de Asesoría Técnica:
Tel. 901 11 62 25 - Fax 901 11 62 29

Ventilador Axial

tubular bifurcado

TET/6- 800N

DIMENSIONES (mm)

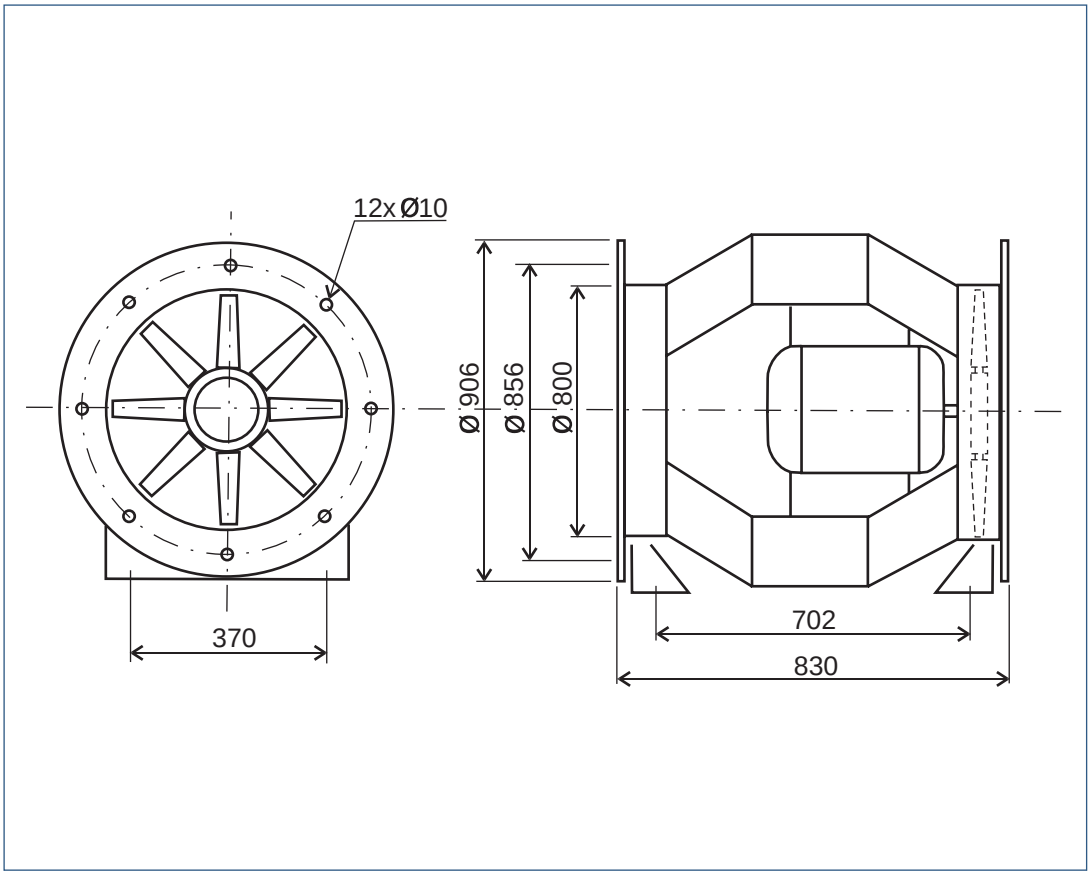

Ficha técnica

12/2005

Soler & Palau