Ventilador Centrífugo
simple oído, álabes hacia atrás

CXRT/4-450 MB

Ficha técnica

12/2005

Descripción

- Centrífugo simple oído con turbina de álabes hacia atrás.
- El conjunto motor-turbina se puede sacar sin desmontar el ventilador.
- Chapa soldada y pintada.
- Motor trifásico en acoplamiento directo, IP55, clase F.
- Versión estándar : LG
- Puerta de inspecciones en la voluta.
- Ventilador especifico para cabinas de pintura.

Bajo pedido

- Orientación RD.
- Versión MB-C con deflector de descarga vertical.

Datos de curvas

Los ventiladores están probados con tubos a la aspiración y descarga:

- Caudal en m³/h.
- Presión estática en mmca y Pa
- Potencia absorbida al eje del motor en kW.
- Presión dinámica a la descarga en mmca.

CARACTERÍSTICAS TÉCNICAS

Tipo	Velocidad (RPM)	Potencia Motor (kW)	Intensidad Abs. máx (A) 400V	Temperatura máxima del aire (°C)	Peso (kg)
CXRT/4-450 MB 1,1KW	1440	1,1	2,59	120	54,5

CURVAS CARACTERÍSTICAS

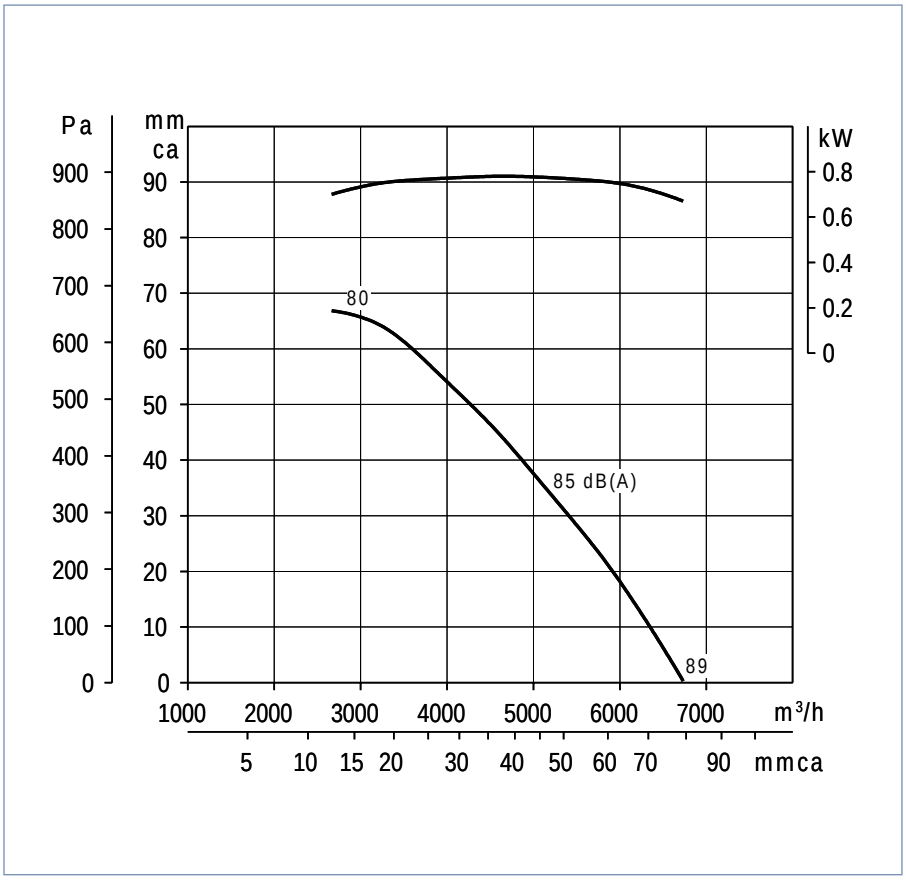

Soler & Palau

Oficinas Centrales
C/ Llevant, 4 - Pol. Ind. Llevant
08150 Parets del Vallès
(Barcelona)
www.solerpalau.es
consultas@soler-palau.com
Servicio de Asesoría Técnica:
Tel. 901 11 62 25 - Fax 901 11 62 29

Ventilador Centrífugo
simple oído, álabes hacia atrás

CXRT/4-450 MB

Ficha técnica

12/2005

DIMENSIONES (mm)

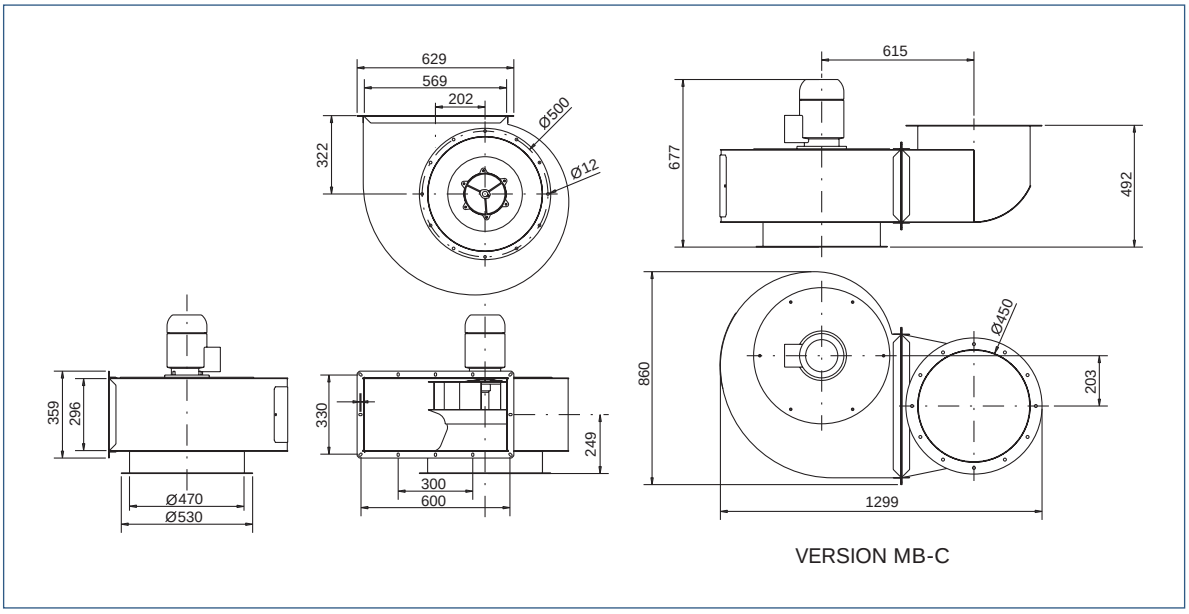

CARACTERÍSTICAS ACÚSTICAS

Espectros de potencia sonora en dB(A) en aspiración. Frecuencias en Hz.

Tipo	63	125	250	500	1000	2000	4000	8000
Aspiracion	2	-1	0	-3	-5	-8	-10	-13
Descarga	-2	-1	3	-3	-6	-9	-14	-17
Radiado	-10	-8	-6	-10	-12	-16	-25	-36

ACCESORIOS

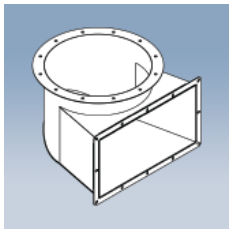

DEFLECTOR-450
Deflector para montar en descarga del ventilador para impulsión del aire hacia arriba.

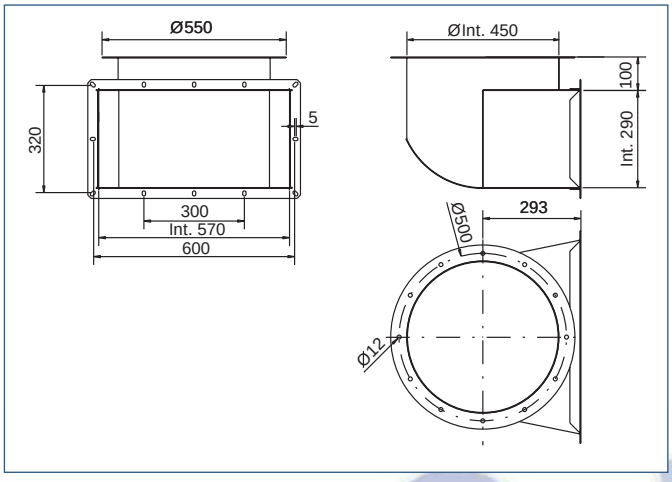

Soler & Palau