Serie TCBBx2 / TCBTx2

Ventiladores axiales tubulares, con camisa con **tratamiento anticorrosión por cataforésis y pintura poliéster**, equipados con **2 motores en contrarrotación y 2 hélices complementarias** de aluminio, motor monofásico (TCBBx2) o trifásico (TCBTx2), **IP65**, Clase F, con **protector térmico** incorporado y caja de bornes fuera del flujo de aire, con condensador incorporado.

Motores

Regulables por variación de tensión o de frecuencia.

Tensión de alimentación

Monofásicos 230V-50Hz

Trifásicos 400V-50Hz

(Ver cuadro de características).

0 018372 402063

A P L I C A C I O N E S

Naves Almacenes | Talleres | Locales comerciales | Industria naval

Contrarrotación: gran presión

El **sistema de contrarrotación**, con dos motores y **dos hélices complementarias, permite duplicar la presión** a igualdad de caudal

Resistencia a la corrosión

Camisa **protegida** contra la corrosión mediante tratamiento **por cataforésis + pintura poliéster**

Caja de bornes ignífuga

Caja de bornes ubicada fuera del flujo de aire, construida en plástico ignífugo V0. Prensaestopas PG-11

Hélice equilibrada dinámicamente

Hélice equilibrada dinámicamente, según norma ISO 1940, para **reducir el ruido** y evitar vibraciones

Características técnicas

Es imprescindible comprobar que las características eléctricas (voltaje, intensidad, frecuencia, etc.) del motor que aparecen en la placa del mismo son compatibles con las de la instalación.

Modelo	Velocidad (r.p.m.)	Potencia máxima absorbida (kW)	Intensidad máxima absorbida (A)	Nivel de presión sonora (dB(A))	Caudal máximo (m^3/h)	Peso (kg)
TCBBx2/4-450	1370	1,24	5,40	74	6900	42
TCBBx2/4-500	1300	1,70	7,30	76	9400	50
TCBBx2/4-560	1340	3,25	15,50	78	14300	66
TCBBx2/4-630	1280	3,90	19,00	79	18200	80
TCBTx2/4-450	1400	1,25	3,40	74	6900	42
TCBTx2/4-500	1340	1,75	3,60	76	9400	50
TCBTx2/4-560	1360	3,12	5,80	78	14300	66
TCBTx2/4-630	1370	4,20	8,00	79	18200	80

Características acústicas

Los niveles sonoros dados en la tabla de las características técnicas y las curvas son niveles de presión a la aspiración, La tabla siguiente da los espectros en potencia (LwA), en el tubo a la descarga y aspiración. (Potencia sonora LwA por banda de frecuencia (Hz).

Modelo	Caudal m^3/h	63	125	250	500	1000	2000	4000	8000	Global
450 Aspiración	6.600	46	73	85	82	85	79	72	64	**90**
	5.850	46	73	84	81	83	79	71	64	**88**
	4.300	58	70	80	80	83	79	71	64	**87**
450 Descarga	6.600	63	75	86	85	87	82	74	67	**92**
	5.850	53	73	85	84	87	81	74	67	**91**
	4.300	58	70	82	83	86	82	74	67	**90**
500 Aspiración	9.000	48	78	87	85	87	81	74	67	**92**
	7.500	52	76	85	85	85	80	73	65	**90**
	6.000	60	73	83	82	85	80	73	66	**89**
500 Descarga	9.000	65	76	87	88	90	84	77	70	**94**
	7.500	62	75	86	87	88	83	76	69	**92**
	6.000	59	72	86	85	88	83	76	69	**92**
560 Aspiración	13.720	50	85	87	88	91	85	78	73	**95**
	10.800	57	79	83	86	89	84	78	72	**93**
	9.000	63	79	81	86	89	84	78	72	**92**
560 Descarga	13.720	74	86	85	91	94	88	81	75	**97**
	10.800	70	82	84	88	92	87	81	74	**95**
	9.000	74	81	85	89	92	87	81	74	**95**
630 Aspiración	17.500	51	85	91	89	93	87	80	74	**97**
	15.600	55	85	85	88	91	86	80	73	**95**
	12.000	64	80	84	88	90	86	80	73	**94**
630 Descarga	17.500	73	87	88	93	95	89	83	77	**99**
	15.600	71	87	86	91	94	89	83	76	**98**
	12.000	67	84	86	90	94	89	84	76	**97**

Curvas características

– Q = Caudal en m³/h y m³/s.
– Pe = Presión estática en mm.c.d.a y Pa.
– Aire seco normal a 20 °C y 760 mm c.d. Hg.
– Ensayos realizados de acuerdo a Normas UNE 100-212-89 BS 848, Part 1; AMCA 210-85 y ASHRAE 51-1985.

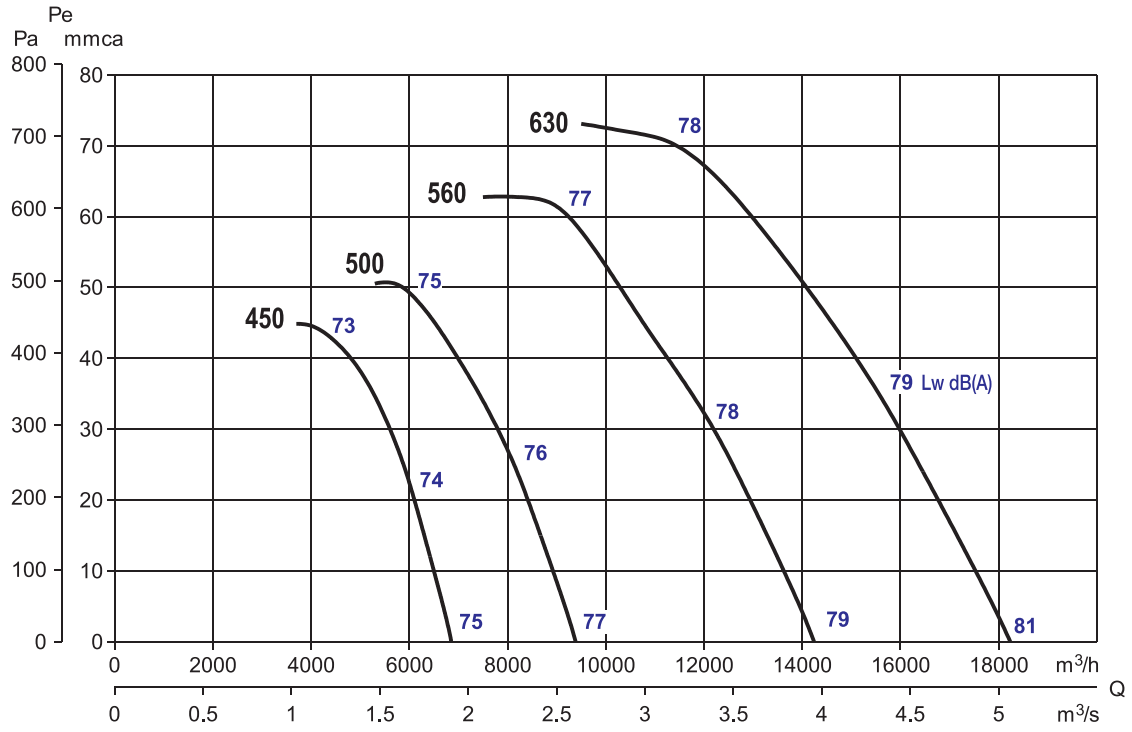

Dimensiones (mm)

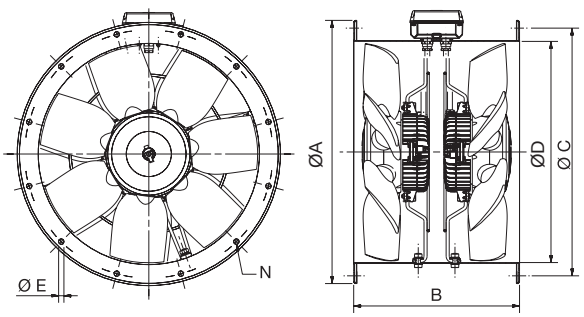

Modelo	Ø A	B	Ø C	Ø D	Ø E	Núm. de taladros N
450	537	375	500	450	12	8
500	595	375	550	500	12	12
560	655	520	620	560	12	12
630	725	520	660	630	12	12
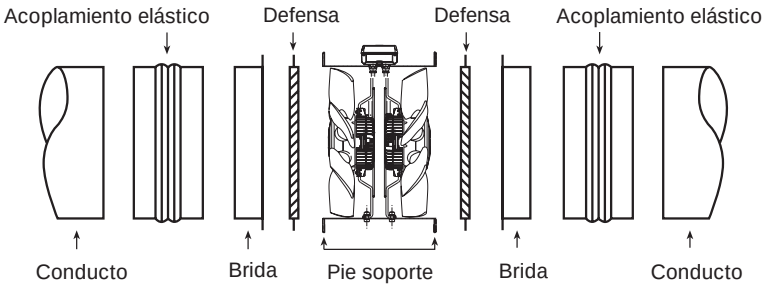
Accesorios de montaje