Estaciones de bombeo en PEHD para colectividades
con bombas inmersas

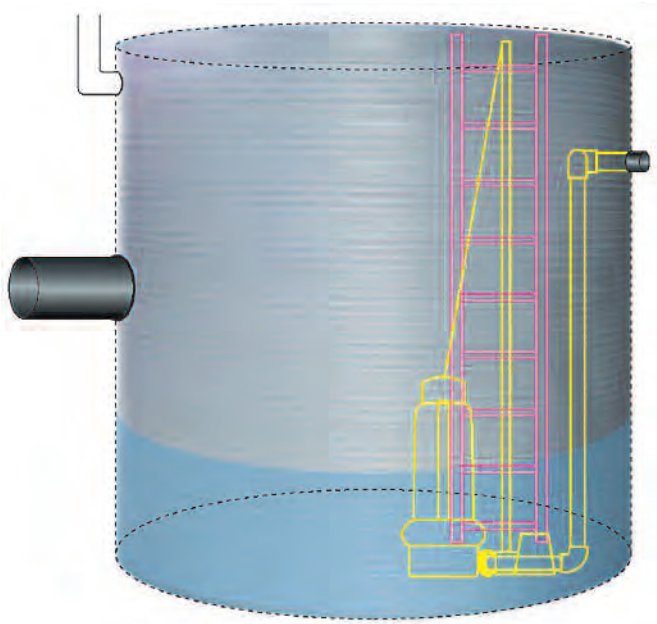

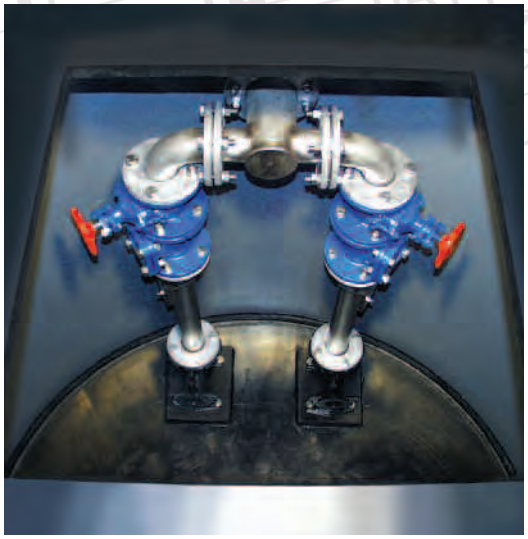

Sectores de aplicación

- Sector Industrial
- Obras Públicas

Descripción

- El cuerpo del aparato está fabricado en polietileno alta densidad por enrrollamiento filamentoso.
- **Doble pared proveída de un refuerzo en espiral.** Espesor de las paredes: 48, 72, 90 ou 130 mm con arreglo al aparato.
- **Diámetro de las estaciones:** 1,00 m • 1,50 m • 2,00 m • 2,50 m • 3,00 m
- Esta estación está constituida de bombas sumergidas, bombas que están colocadas sobre pies de hierro fundido. Las partes superiores de los pies asi como las barras de guía son de acero inoxidable. Las canalizaciones también son de acero inoxidable.
- Nuestras estaciones de bombeos se fabrican bajo pedido en función de las exigencias de su obra.