COLLINET

Canaletas “Piscina”

Sectores de aplicación

Zona higiene
- Piscinas
- Duchas

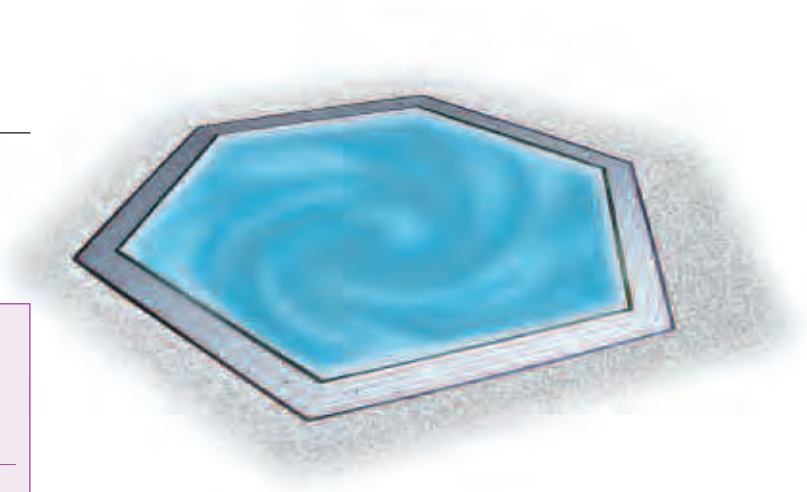

CANALETA

Calidad del material
- ☐ Inox AISI 316L **pulido electrolítico**

Grosor de la chapa
- ☐ 1,5 mm
- ☐ 2,0 mm

Dimensiones
- ☐ 210 mm
- ☐ 300 mm

Pendiente integrada en la canaleta
- ☐ con
- ☐ sin

Anclajes (4pc/mct)
Pies regulables (4 pc/canaleta)
Protección de los bordes superiores
Evacuación con o sin sifón

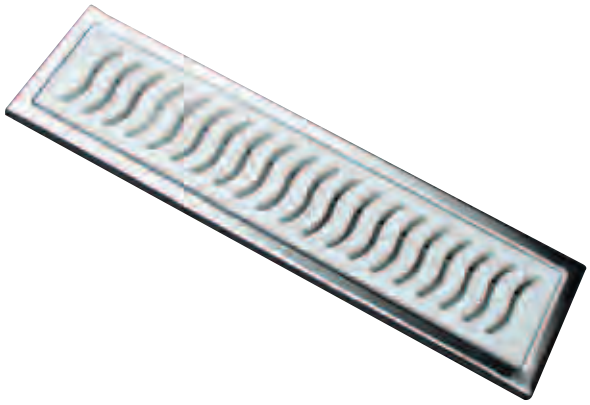

REJILLAS

- ☐ Rejillas blancas de PEHD

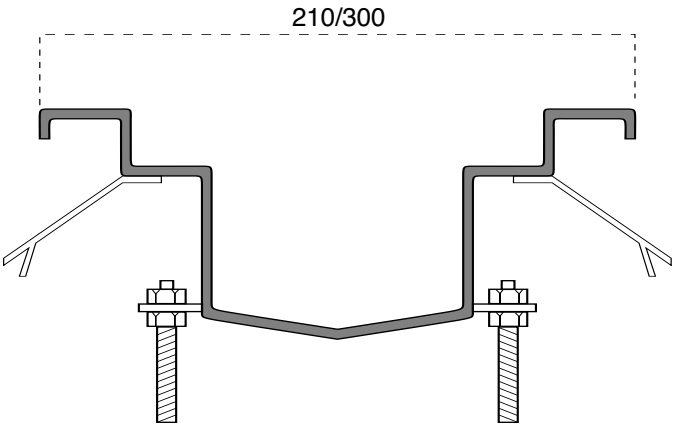

Las canaletas “Piscina” siempre se fabrican con Inox 316L pulido electrolítico para proporcionar al inox la resistencia suficiente al cloro.

Canaletas “Piscinas con desbordamiento”

Sectores de aplicación

Zona higiene
- Piscinas con desbordamiento

CANALETA

Calidad del material
- ☐ Inox AISI 316L **pulido electrolítico**

Grosor de la chapa
- ☐ 1,5 mm
- ☐ 2,0 mm

Dimensiones
- ☐ 210 mm
- ☐ 300 mm

Pendiente integrada en la canaleta
- ☐ con
- ☐ sin

Anclajes (4pc/mct)
Pies regulables (4 pc/canaleta)
Protección de los bordes superiores
Evacuación con o sin sifón

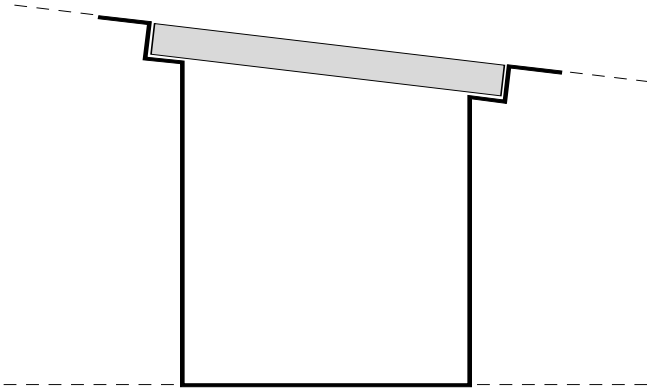

REJILLAS

- ☐ Rejillas blancas de PEHD

Las canaletas “Piscina” siempre se fabrican con Inox 316L pulido electrolítico para proporcionar al inox la resistencia suficiente al cloro.

COLLINET

ECONOX® Descriptivo para cuadernos de cargas

Canaletas "piscinas"

Canaletas en acero inoxidable AISI 316L **pulido electrolítico**.
Chapas de acero inoxidable espesor 1,5 o 2 mm

- elemento sin pendiente incorporada o con pendiente de ..... mm/m
- elemento con vertiente central o descentrada, vertical o lateral
- evacuación directa o con sifón adaptado a la dimensión interior de la canaleta
- con rejilla blancas de PEHD
- anchura total de la canaleta ..... mm
- longitud total de la canaleta ..... mm
- altura total de la canaleta ..... mm