Sumideros para patio/balcón/duchas de obra

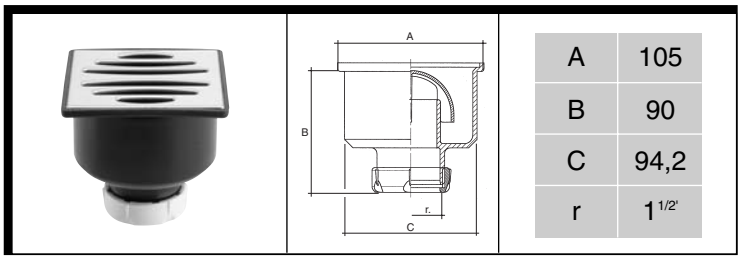

A	105
B	90
C	94,2
r	1 1/2'

Modelo: S-54 **Referencia: 24018**

- Sumidero sifónico.
- Salida vertical Ø40.
- Unión c/junta cónica.
- Rejilla en acero inoxidable.
- Cuerpo PP.

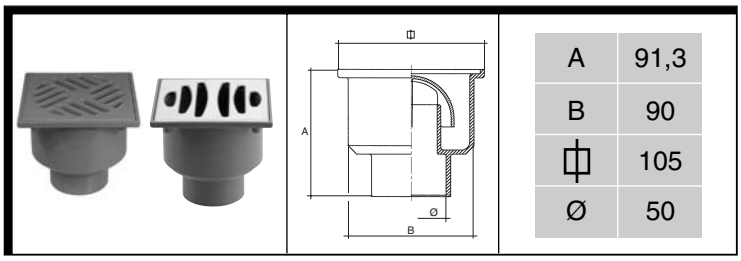

A	91,3
B	90
⊓	105
Ø	50

Modelo: S-192 **Referencia: 24048 (A.Inox) 24058 (PVC)**

- Sumidero sifónico.
- Salida vertical Ø50 (c/red. 40).
- Unión encolar.
- Rejilla en acero inoxidable o PVC.
- Cuerpo PVC.

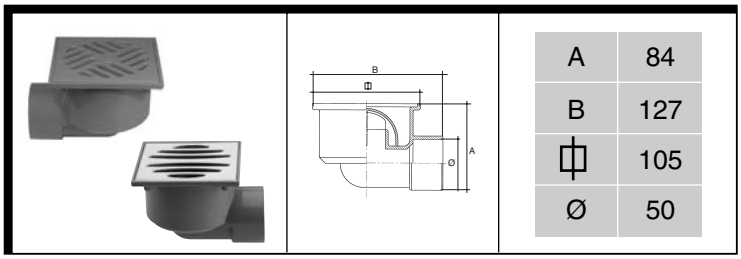

A	84
B	127
⊓	105
Ø	50

Modelo: S-191 **Referencia: 24028 (A.Inox) 24038 (PVC)**

- Sumidero sifónico.
- Salida horizontal Ø50 (c/red. 40).
- Unión encolar.
- Rejilla en acero inoxidable o PVC.
- Cuerpo PVC.

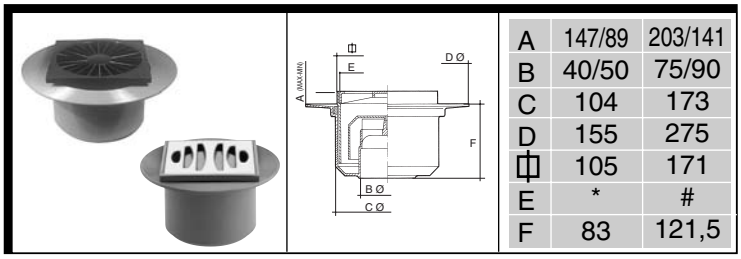

A	147/89	203/141
B	40/50	75/90
C	104	173
D	155	275
⊓	105	171
E	*	#
F	83	121,5

Modelo: S-150 **Referencia: 08100 (A.Inox.)* 08110 (PP)#**

- Sumidero sifónico extensible.
- Salida vertical Ø50 (c/red. 40)*.
- Unión encolar. Ø90 (c/red. 75)#
- Rejilla en acero inoxidable o PP.
- Preparada para instalación con tela impermeabilizante (ver inst.).

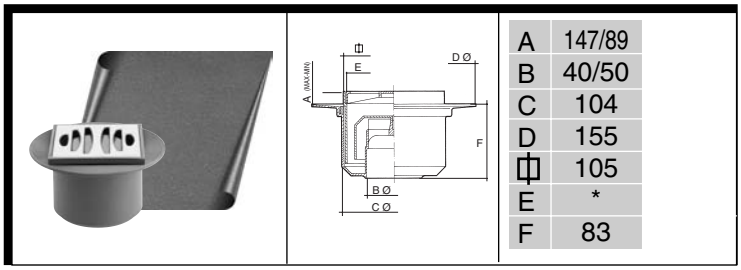

A	147/89
B	40/50
C	104
D	155
⊓	105
E	*
F	83

Modelo: S-381 **Referencia: 12388**

- Sumidero sifónico extensible.
- Salida vertical Ø40/50.
- Unión encolar.
- Rejilla en acero inoxidable.
- Cuerpo PVC.
- Preparada para instalación con tela impermeabilizante que se suministra (1,5x1,5m).

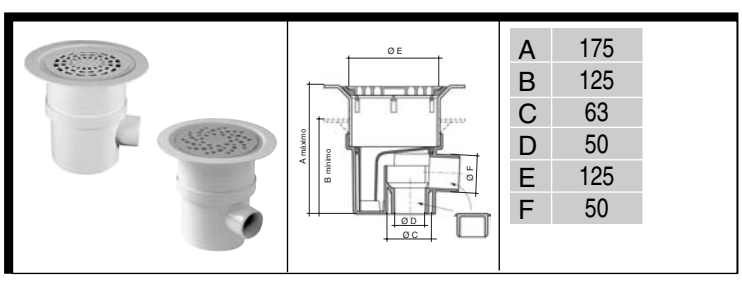

A	175
B	125
C	63
D	50
E	125
F	50

Modelo: S-399 **Referencia: 12448**

- Sumidero sifónico de PVC para suelo con revestimiento vínilico.
- Salida horizontal Ø50 o vertical Ø50 M. / 63 H.
- Regulación en altura para el ajuste al acabado final.
- Unión encolar.
- Rejilla en aluminio o PVC blanco.
- Cuertp PVC blanco.
- Altura de sifonaje 50 mm.

Sumideros para patio/balcón/duchas de obra

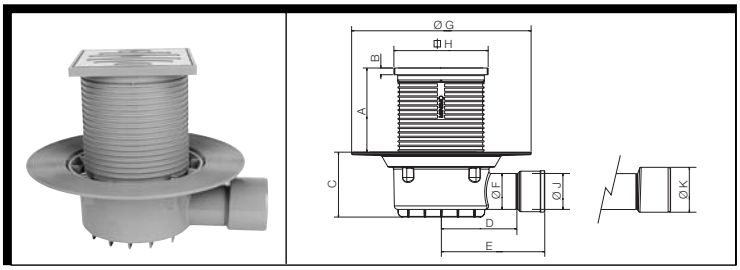

Modelo: S-430

- Sumidero sifónico extensible.
- Salida horizontal 40M/40H ó 40M/50M.
- Unión encolar.
- Rejilla en acero inoxidable, o acero inoxidable cromado.
- Cuerpo PVC.
- Preparada para instalación con tela impermeabilizante.

Referencia	Material Color chapa	Ø Salida	A	B	C	D	E	Ø F	Ø G	H	Ø J	Ø K
12938	Ac. Inox.	40 M - 40 H	MAX. - MIN. 93.76 - 33,76	7,50	72,28	84,20	115,20	40 M	200	105	40 H	-
12948	Ac. Inox. Cromado	40 M - 40 H						40 M			40 H	-
12958	Ac. Inox.	40 M - 50 M						40 M			-	50 M
12968	Ac. Inox. Cromado	40 M - 50 M						40 M			-	50 H

Modelo: A-136 Referencia: 22087 - Lámina impermeabilizante de PVC (1,5 x 1,5 m).

APLICACIONES: Sumidero central en cuartos de baño, desagüe duchas de obra, terrazas, balcones, patios...

RESISTENCIA A CARGA:

3,0 kn (aprox. 300kg)

* Conforme a DIN 19599. Sumideros y cubiertas en edificios. Clase K3-PARA SUPERFICIE SIN TRÁNSITO RODADO.
* Conforme a DIN 1229. Aplicaciones y cubiertas para superficies transitables CLASE A15. PARA SUPERFICIES TRANSITABLES, ACCESIBLES EXCLUSIVAMENTE POR PEATONES Y CICLISTAS.

MATERIALES: Rejillas en PVC fabricadas con material estabilizado contra las radiaciones ultravioleta y el choque térmico.

VELOCIDAD DE EVACUACIÓN:

Modelo	Referencia	ØSalida	Vel. l/s
S-54	24018	40	0,44
S-192	24048	50/40	0,44
	24058	50/40	0,44
S-191	24028	50/40	0,43
	24038	50/40	0,43
S-150	08100	50/40	1,2/0,8
	08110	90/75	2,33/2
S-381	12388	50/40	1,2/0,8
S-399	12448	50	1,2
S-430	12938	40	0,75
S-430	12958	50	0,81

Testado según ISO/DIS: 9896

Instrucciones de montaje del modelo S-381, sumidero con tela impermeabilizante de PVC para plato de ducha de obra

1º. Instalar la base del sumidero ① soldándola al tubo de evacuación, nivelando el ala ② del mismo con el nivel previsto para la tela impermeabilizante.

2º. Aplicar cola en el ala del sumidero ②. Colocar la tela impermeabilizante de forma que cubra toda la zona a impermeabilizar tapando el sumidero y prestando especial atención en que quede perfectamente encolada al ala del mismo.

3º. Una vez seca la zona de encolado, retirar la tela de PVC que cubre el orificio central del sumidero con la ayuda de una cuchilla. Colocar la alargadera ③ y sujetarla para que quede al nivel del acabado del piso.

4º. Alicatar.

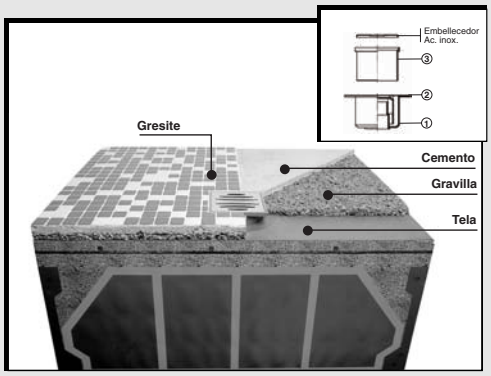

NOTA: 1. Tela impermeabilizante no resistente a los asfaltos, aceites y alquitranes. Para encolar usar adhesivo Jimten "Universal".
2. Para ampliar la superficie impermeabilizada, utilizar siempre tela flexible de PVC.

Calderetas para cubiertas transitables y suelo

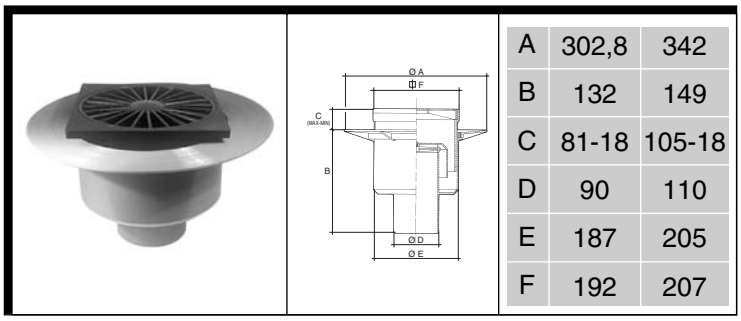

A	302,8	342
B	132	149
C	81-18	105-18
D	90	110
E	187	205
F	192	207

Modelo: S-132 **Referencia: 08120 Ø90 08080 Ø110**

- Caldereta sifónica extensible.
- Salida vertical Ø90 ó 110.
- Cuerpo 90-PP/110-PVC.
- Rejilla en PP reforzado.
- Unión c/silicona (90) o encolar (110).
- Preparada para instalación con tela impermeabilizante (ver inst.).

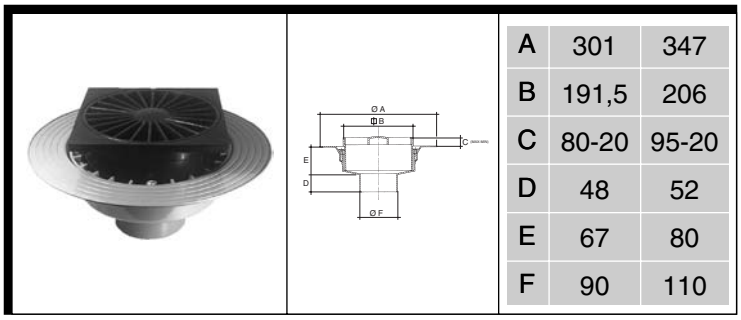

A	301	347
B	191,5	206
C	80-20	95-20
D	48	52
E	67	80
F	90	110

Modelo: S-317 **Referencia: 08310 Ø90 08320 Ø110**

- Caldereta **no sifónica** extensible (**para pluviales**).
- Salida vertical Ø90 ó 110.
- Cuerpo PVC.
- Rejilla en PP reforzado.
- Unión encolar.
- Preparada para instalación con tela impermeabilizante (ver inst.).

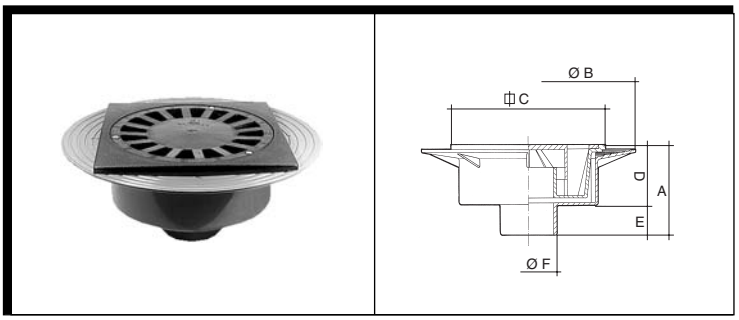

Modelo: S-247

- Caldereta sifónica extensible.
- Salida vertical Ø75, 90, 110 y 125.
- Cuerpo en PVC.
- Rejilla en PP.
- Unión encolar.
- Preparada para instalación con tela impermeabilizante (ver inst.).

Referencia	08180	08190	08240	08200	08250	08290	08300
A	127	155	147	155	147	180	180
B	222	293	350	293	350	425	425
⌷ C (rej)	150	200	250	200	250	300	300
D	80	97	97	97	97	125	125
E	47	58	50	58	50	55	55
ØF (salida)	75	90	90	110	110	110	125

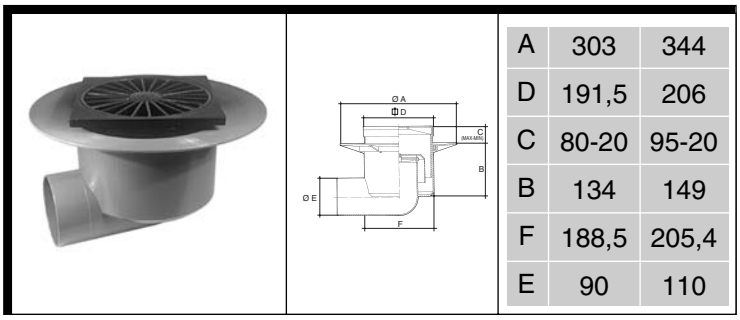

A	303	344
D	191,5	206
C	80-20	95-20
B	134	149
F	188,5	205,4
E	90	110

Modelo: S-133 **Referencia: 08130 Ø90 08090 Ø110**

- Caldereta sifónica extensible.
- Salida horizontal Ø90 ó 110.
- Cuerpo 90-PP/110-PVC.
- Rejilla en PP reforzado.
- Unión c/ silicona (90) o encolar (110).
- Preparada para instalación con tela impermeabilizante (ver inst.).

Calderetas para cubiertas transitables y suelo

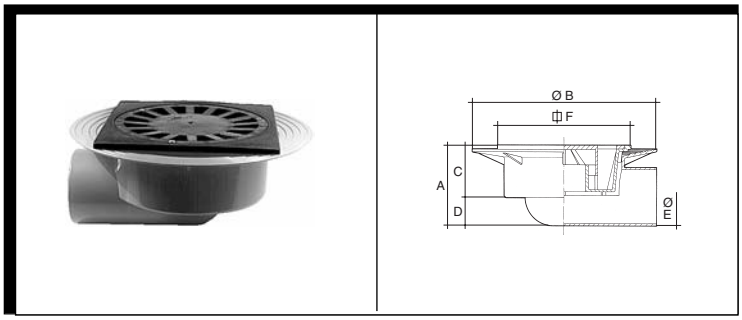

Modelo: S-248

- Caldereta sifónica extensible.
- Salida horizontal Ø 75, 90, 110 y 125.
- Cuerpo en PVC.
- Rejilla en PP.
- Unión encolar.
- Preparada para instalación con tela impermeabilizante (ver inst.).

Referencia	08210	08220	08280	08230	08380	08390
A	118	140	150	155	180	180
B	223	293	293	350	425	425
C	80	95	95	100	120	120
D	38	45	55	55	60	60
Ø E (salida)	75	90	110	110	110	125
⊞ F (rejilla)	150	200	200	250	295	295

APLICACIONES: Piscinas cubiertas, duchas, terrazas, patios, balcones, polideportivos, mercados, garajes.
RESISTENCIA A CARGA: * Conforme a DIN 19599. Sumideros y cubiertas en edificios Clase L15. PARA SUPERFICIE **15,00 kn (aprox. 1500kg)** CON TRANSITO RODADO LIGERO SIN CARRETILLAS DE CARGA EN NAVES INDUSTRIALES.

CARACTERISTICAS MECANICAS E HIDRAULICAS:

MATERIALES: Rejillas y alargaderas fabricadas con PP estabilizado contra las radiaciones ultravioleta y el choque térmico.

Modelo	Referencia	ØSalida	⊞ Rejilla	Vel. l/s
S-132	08120	90	-	1,83
	08080	110	-	2,06
S-317	08310	90	-	3,2
	08320	110	-	4,7
S-247	08180	75	150	0,69
	08190	90	200	1,28
	08240	90	250	1,92
	08200	110	200	1,31
	08250	110	250	1,84
	08290	110	300	2,34
	08300	125	300	2,64
S-133	08130	90	-	1,91
	08090	110	-	2,14
S-248	08210	75	150	0,72
	08220	90	200	>1,3
	08280	110	200	1,33
	08230	110	250	2,06
	08380	110	300	>2,34
	08390	125	300	2,88

Testado según ISO/DIS: 9896

Calderetas para cubiertas no transitables

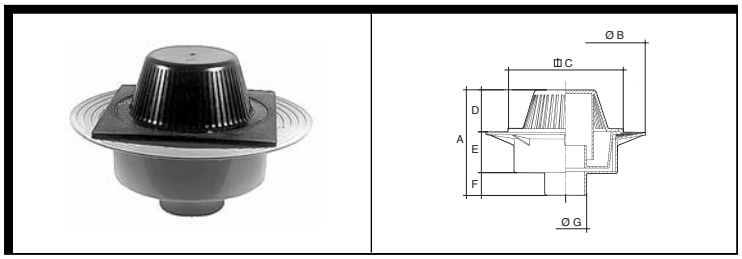

Modelo: S-258

- Caldereta sifónica extensible.
- Salida vertical Ø90, 110 ó 125 mm.
- Cuerpo PVC.
- Rejilla alta en PP.
- Unión encolar.
- Preparada para instalación con tela impermeabilizante (ver inst.).

Referencia	08260	08270	08340	08350	08360	08370
A	230	230	230	230	255	255
Ø B	348	348	290	290	425	425
C	249	249	198	198	295	295
D	95	95	85	85	105	105
E	85	85	90	90	120	120
F	50	50	55	55	55	55
Ø G	90	110	90	110	110	125

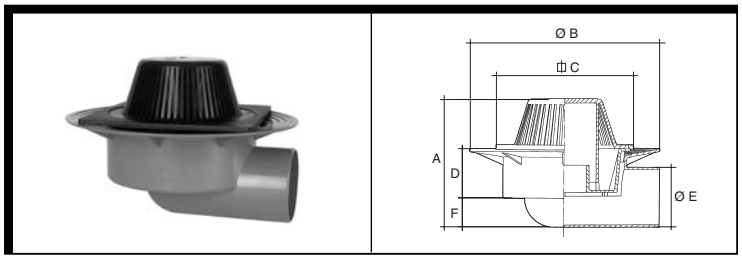

Modelo: S-388

- Caldereta sifónica extensible.
- Salida horizontal Ø90, 110 ó 125 mm.
- Cuerpo PVC.
- Rejilla alta en PP.
- Unión encolar.
- Preparada para instalación con tela impermeabilizante (ver inst.).

Referencia	08400	08410	08420	08430	08440
A	230	235	235	250	255
Ø B	290	290	345	425	425
C	198	198	249	295	295
D	90	90	95	120	120
Ø E	90	110	110	110	125
F	48	55	55	55	60

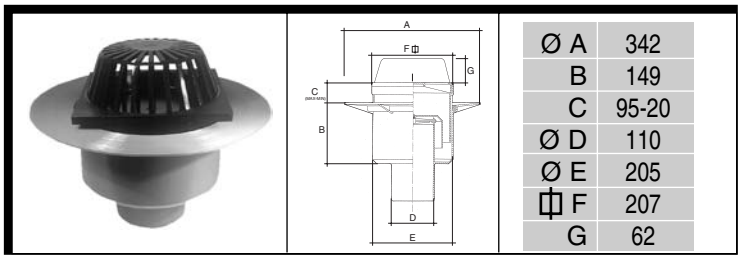

Ø A	342
B	149
C	95-20
Ø D	110
Ø E	205
F	207
G	62

Modelo: S-167 **Referencia: 08140**

- Caldereta sifónica extensible.
- Salida vertical Ø110.
- Cuerpo PVC.
- Rejilla alta en PP.
- Unión encolar.
- Preparada para instalación con tela impermeabilizante (ver inst.).

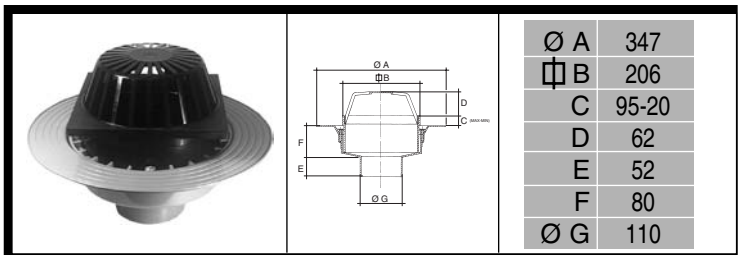

Ø A	347
B	206
C	95-20
D	62
E	52
F	80
Ø G	110

Modelo: S-318 **Referencia: 08330**

- Caldereta **no sifónica** extensible (**para pluviales**).
- Salida vertical Ø110.
- Cuerpo PVC.
- Rejilla alta en PP.
- Unión encolar.
- Preparada para instalación con tela impermeabilizante (ver inst.).

Calderetas para cubiertas no transitables

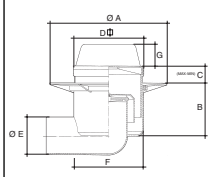

A	344
B	149
C	95-20
D	206,3
E	110
F	205,4
G	62

Modelo: S-168 **Referencia: 08150**

- Caldereta sifónica extensible.
- Salida horizontal Ø110.
- Cuerpo PVC.
- Rejilla alta en PP.
- Unión encolar.
- Preparada para instalación con tela impermeabilizante (ver inst.).

APLICACIONES: Techos de grava prensada, tejados de grava batida...

RESISTENCIA A CARGA: * Conforme a DIN 19599. Sumideros y cubiertas en edificios. Clase H1,5. CUBIERTAS PLANAS NO TRANSITABLES.

MATERIALES: Rejillas y alargaderas e fabricadas con PP estabilizado contra las radiaciones ultravioleta y el choque térmico.

VELOCIDAD DE EVACUACIÓN:

Modelo	Referencia	ØSalida	⊡Rejilla	Vel. l/s
S-258	08260	90	250	1,77
	08270	110	250	1,78
	08340	90	200	1,07
	08350	110	200	1,21
	08360	110	300	>2,3
	08370	125	300	2,16
S-167	08140	110	210	2,06
S-318	08330	110	210	4,7
S-168	08150	110	210	2,14
S-388	08400	90	200	1,07
	08410	110	200	1,21
	08420	110	250	1,78
	08430	110	300	>2,3
	08440	125	300	2,16

Testado según ISO/DIS: 9896

Instrucciones de montaje con tela impermeabilizante

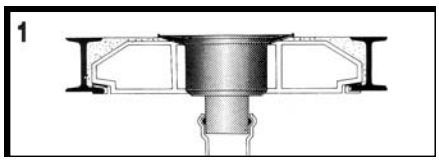

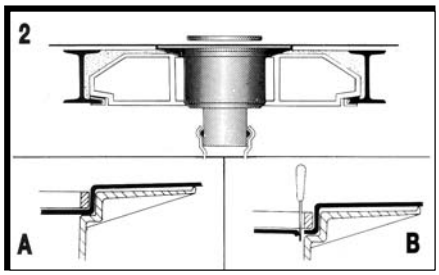

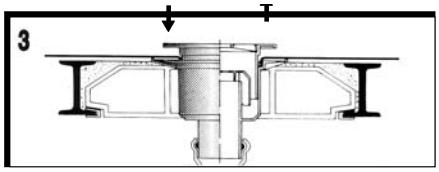

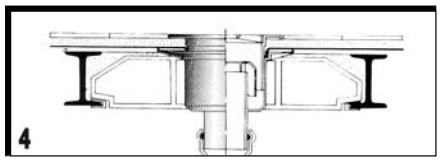

1.- Perforar el forjado haciendo un orificio que permita la entrada del cuerpo principal, dejando volada el ala para su sujeción, introducirlo y conectarlo a la red de evacuación (mediante junta o también por encolado cuando el cuerpo es de PVC).

2.- Colocar el elemento impermeabilizante sobre toda la superficie, marcando el lugar donde está colocada la caldereta.

A.- Embutir la tela en el alojamiento del cuerpo principal por medio del anillo prensatelas y de un martillo, colocando la parte roma del anillo hacia la tela para no cortarla.

B.- Eliminar la tela sobrante del interior de la caldereta con una cuchilla.

3.- Introducir el cuello extensible ajustando la boca a la altura que deba quedar el piso. (La caldereta está dotada de un elemento de sujeción del cuello a presión, no obstante, éste puede recibirse con yeso, cemento, etc.).

4.- PAVIMENTAR. La parte superior del cuello es cuadrada para facilitar el ajuste de las losas, ladrillos etc. al pavimentar.

Nota: EN LAS CALDERETAS NO EXTENSIBLES, EL ANILLO QUE SUJETA LA REJILLA HACE LAS FUNCIONES DEL ANILLO PRENSATELAS.

Sumideros para suelo

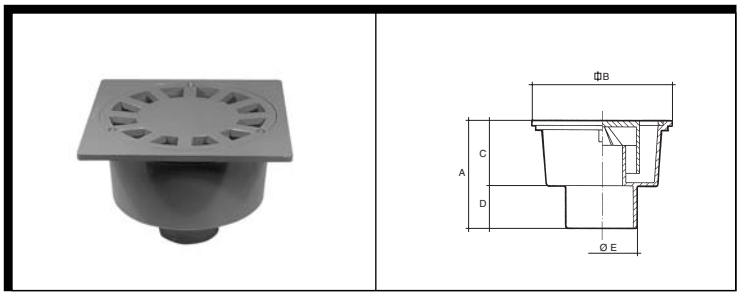

Modelo: S-246

- Sumidero sifónico.
- Salida vertical Ø 50, 75, 90, 110 y 125.
- Cuerpo PVC y rejilla PVC.
- Disponibles en color gris o barro.
- Unión encolar.

Referencia Gris	Referencia Barro	A	⌷ B (rej)	C	D	ØE (salida)
24060	**24061**	103	150,4	70	33	50
24070	**24071**	103	150,4	70	33	75
24100	**24101**	130	200	85	45	75
24080	**24081**	137	250	86	51	90

Referencia Gris	Referencia Barro	A	⌷ B (rej)	C	D	ØE (salida)
24090	**24091**	137	250	86	51	110
24110	-	165	300	110	55	110
24120	-	165	300	110	55	125

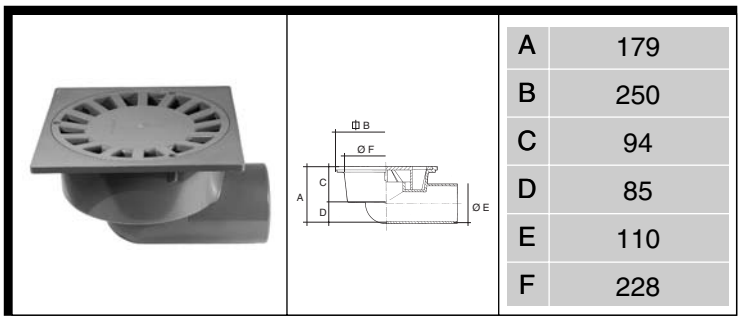

A	179
B	250
C	94
D	85
E	110
F	228

Modelo: S-370 **Referencia: 24150 Gris**
24151 Barro

- Sumidero sifónico.
- Salida horizontal Ø110.
- Cuerpo PVC y rejilla PVC.
- Disponibles en color gris o barro
- Unión encolar.

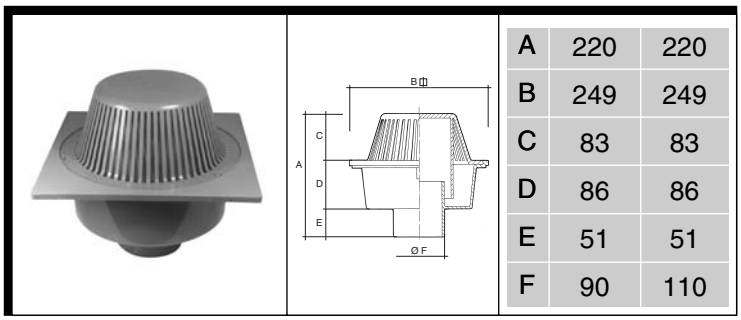

A	220	220
B	249	249
C	83	83
D	86	86
E	51	51
F	90	110

Modelo: S-257 **Referencia: 24130 Ø90**
24140 Ø110

- Sumidero sifónico.
- Salida vertical Ø90 y 110.
- Cuerpo PVC.
- Rejilla alta PVC.
- Unión encolar.

APLICACIONES:

Piscinas, duchas, paseos, zonas verdes, polideportivos, mercados y garajes. (S-257 cubiertas de grava prensada).

RESISTENCIA A CARGA:

*Conforme a DIN 19599. Sumideros y cubiertas en edificios Mod. S-246 y S-370. Clase L 15.

15,00 kn (aprox. 1.500kg)

PARA SUPERFICIES CON TRANSITO RODADO LIGERO SIN CARRETILLAS DE CARGA EN NAVES INDUSTRIALES.

1,50 kn (aprox. 150kg)

Mod. S-257. Clase H 1,5. CUBIERTAS PLANAS NO TRANSITABLES.

MATERIALES: Rejillas y cuerpos fabricados con PVC estabilizado contra las radiaciones ultravioleta y el choque térmico.

CARACTERISTICAS MECANICAS E HIDRAULICAS:

Modelo	Referencia	ØSalida	⌷Rejilla	Vel. l/s
S-246	24060	50	150	1,42
	24070	75	150	0,7
	24100	75	200	1,33
	24080	90	250	1,74
	24090	110	250	1,93
	24110	110	300	>2,34
	24120	125	300	2,57
S-257	24130	90	250	1,74
	24140	110	250	1,78
S-370	24150	110	250	>2,14

Testado según ISO/DIS: 9896