CAJAS MONTADAS Y CONEXIONADAS

CAJAS TCP VACÍAS

Las cajas TCP han sido especialmente proyectadas para efectuar montajes con tomas de corriente con su correspondiente elemento de protección. Las características más importantes las podríamos resumir en:

Versatilidad, con sólo 4 tipos de cajas puede efectuarse las combinaciones que en cada caso se requiera, colocando tomas de corriente de 16 a 125 A, con su protección eléctrica.

Seguridad, la alta calidad de los materiales empleados, dan un producto con grado de protección IP-55 según UNE-20324 y de aislamiento CLASE II según UNE -EN611440 que permite situarlo en ambientes altamente agresivos.

Rapidez de montaje, la accesibilidad de los elementos interiores, así como el fácil mecanizado (mediante las plantillas correspondientes) permite, de forma rápida, efectuar cualquier tipo de montaje.
Estas características, hacen de estas cajas un material insustituible en obras, industrias con procesos productivos intercambiables e Instalaciones autónomas portátiles, de mantenimiento de servicios públicos, auxiliares, etc.

CAJAS MARINER Y TCP

Especialmente indicadas en: obras, industrias con procesos productivos intercambiables, instalaciones autónomas, auxiliares, servicios públicos, etc.

Características Mariner:
Cuerpos de cajas y tapas de ABS Color Gris RAL 7035.
Juntas de neopreno en todos los modelos.

Características TCP:
Caja, panel frontal y tapa, fabricadas en Policarbonato.
Caja y panel Color Gris RAL 7035.
Tapa transparente Color Fumé.
Permite alojar elementos modulares s/DIN 43880 de 17.5 mm.

Las Cajas T-13, T-15 y T-17, ofrecen además
ventajas singulares:
Modelos con mayor capacidad.
Práctico sistema de apertura y cierre con la tapa transparente practicable, con la posibilidad de cambio en la forma de apertura (derecha e izquierda, o izquierda a derecha).
Posibilidad de cierre de seguridad,
mediante accesorio T-10.
Fijación de panel frontal por tornillos aislantes de gran tamaño, fácilmente accesibles.
Ventana del panel frontal con mayor superficie y cubierta con plaquitas modulares fácilmente recortables, permitiendo utilizar los módulos necesarios, dejando el conjunto siempre cerrado.
Caja precintable.
Altura regulable de las vías-perfil a través de distanciadores escalonados de ABS.
Facilidad en el emborne de módulos sobre la vía-perfil.

CAJAS MARINER

ABS • Color gris RAL 7035 • Grado protección IP-44 (UNE 20.324) IK08 (UNE EN 50102) (en posición vertical)

I-6201-1

Bases: Base 2P 16 A 20-25 V~ (Muy baja tensión)

Envase 1 u.

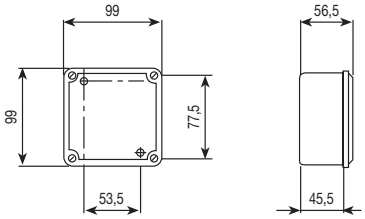

I-6201

I-6202-1

Bases: 2 bases 2P+T (lateral) 16 A 250 V
Dado bornes de 16 mm²

Envase 1 u.

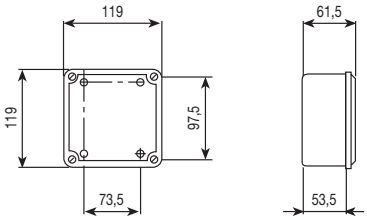

I-6202

I-6202-2

Bases: 1 base CETACT® 3 P+T 32 A 6h 380-415 V

Envase 1 u.

I-6203-1

Bases: 4 bases 2P+T (lateral) 16 A 250 V
Dado bornes de 16 mm²
Intensidad máx. 40 A

Envase 1 u.

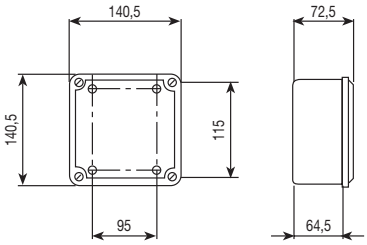

I-6203

I-6204-1

Bases: 2 bases 2P+T (lateral) 16 A 250 V
1 base CETACT® 3 P+T 16 A 6h 380-415 V
Dado bornes de 16 mm²

Envase 1 u.

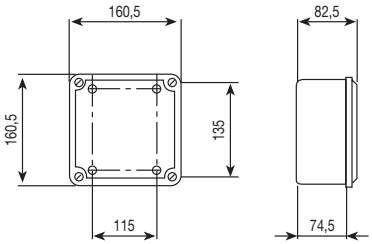

I-6204

I-6204-2

Bases: 2 bases 2P+T (lateral) 16 A 250 V
1 base CETACT® 3 P+T 32 A 6h 380-415 V
Dado bornes de 16 mm²

Envase 1 u.

Bajo demanda se puede realizar cualquier combinación.

Cajas montadas y conexionadas

CAJAS MARINER

I-6204-3

Bases: 2 bases 2P+T lateral 16 A 250 V
1 base 2P 16 A 20-25 V~ (Muy baja tensión)

Envase 1 u.

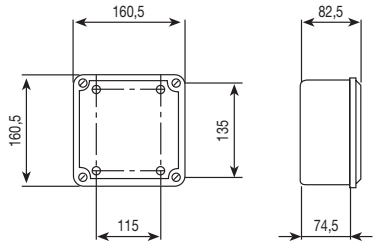

I-6204

I-6205-1

Bases: 3 bases 2P+T lateral 16 A 250 V
1 base CETACT® 3 P+T 16 A 6h 380-415 V
1 base CETACT® 3 P+T 32 A 6h 380-415 V
Dado bornes de 25 mm²

Envase 1 u.

I-6205-10A (con asa)

Bases: 3 bases 2P+T lateral 16 A 250 V
1 base CETACT® 3 P+T 16 A 6h 380-415 V
1 base CETACT® 3 P+T 32 A 6h 380-415 V
Dado bornes de 25 mm²

Envase 1 u.

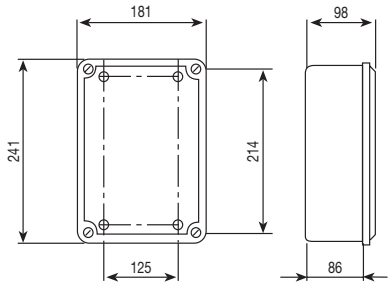

I-6205

I-6431-1

Bases: 4 bases 2P+T lateral 16 A 250 V
2 bases CETACT® 3 P+T 16 A 6h. 380-415 V
2 bases CETACT® 3 P+T 32 A 6h 380-415 V
Fijación a pared con accesorio I-6645

Envase 1 u.

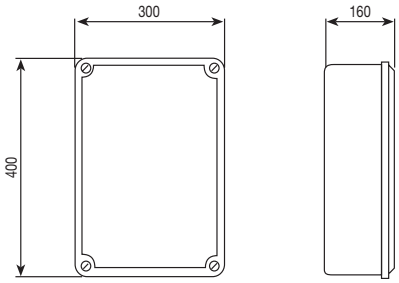

I-6431

Pata fijación pared
I-6645
Se suministran en bolsa con 4 piezas

Bajo demanda se puede realizar cualquier combinación.

Cajas montadas y conexionadas

CAJAS TCPI

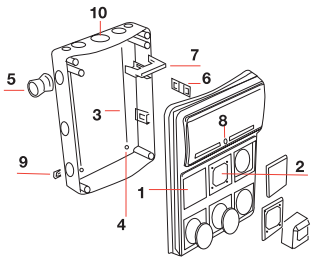

1. Placa pretroquelada para pulsadores, pilotos, interruptores y paros de emergencia.
2. Placa universal para tomas industriales IP44/IP67.
3. Entradas pretroqueladas.
4. Tapones para la estanqueidad de los tornillos de fijación.
5. Racord de enlace para la unión de las diferentes cajas del sistema.
6. Terminal de neutro y tierra 2x16mm2 + 12x10 mm2, opcional.
7. Bisagras reversibles para sujeción de la puerta.
8. Cerradura metálica opcional.
9. Soporte externo de sujeción a pared.
10. Fijaciones integradas para montajes personalizados con placa.

8 Elementos

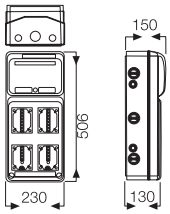

13 Elementos

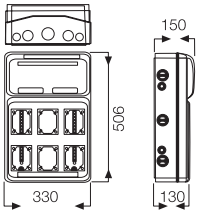

Caja 8 Elementos

I-08-1	4 bases	TT Lateral 16A 250V

Caja 8 Elementos

I-08-2	2 bases	TTLateral
	1 base	3p+T, 16A-380V.
	1 base	3p+T, 32A-380V.

Caja 8 Elementos

I-08-3	2 bases	TTLateral
	2 bases	3p+T16A-380V

Caja 8 Elementos

I-08-4	2 bases	TT Lateral
	2 bases	3p+T, 32A-380V

Caja 8 Elementos

I-08-5	2 bases	TTLateral
	2 bases	3p+N+T,16A-380V

Caja 8 Elementos

I-08-6	2 bases	TTLateral
	2 bases	3p+N+T, 32A-380V

Cajas montadas y conexionadas

CAJAS TCPI

Caja 8 Elementos

I-08-7	2 bases	TT Lateral	
		1 base	3p+N+T, 16A-380V
		1 base	3p+N+T, 32A-380V

Caja 8 Elementos

I-08-8	4 bases	TT Lateral	
		1 base	2p+T, 16A-220V
		1 base	3p+T, 16A-380V

Caja 13 Elementos

I-013-1	2 bases	TTLateral
	2 bases	3p+T, 16A-380V
	2 bases	3p+T, 32A-380V

Caja 13 Elementos

I-013-2	2 bases	TTLateral
	2 bases	2p+T, 16A-380V
	2 bases	3p+T, 32A-380V

Caja 13 Elementos

I-013-3	2 bases	TTLateral
	2 bases	3p+N+T, 16A-380V
	2 bases	3p+N+T, 32A-380V

Caja 13 Elementos

I-013-4	2 bases	TTLateral
	2 bases	3p+T, 16A-380V
	2 bases	3p+T, 32A-380V

Caja 13 Elementos

I-013-5	2 bases	TTLateral
	2 bases	2p+T, 16A-220V
	2 bases	3p+N+T, 16A-380V

Accesorios

I-030	Llaves para puerta módulos DIN
I-031	Adaptador para bases domésticas 2P+T
I-032	Adaptador para base 85x70
I-033	Tapa ciega
I-034	Caja 13 módulos DIN
I-035	Racor de unión
I-036	Adaptador fijación pared
I-037	Regleta neutro o tierra
I-038	Soporte regletas

CAJAS TCP

POLICARBONATO • Color gris RAL 7035 • Grado protección IP-44 (UNE 20.324) IK08 (UNE EN 50102) (en posición vertical)

T-13-1
Caja para 8 módulos de 17,5 mm.
Bases: 2 bases 2P+T lateral 16 A 250 V
1 base CETACT® 3 P+T 16 A 6h. 380-415 V

Envase 1 u.

T-13-2
Caja para 8 módulos de 17,5 mm.
Bases: 2 bases 2P+T lateral 16 A 250 V
1 base CETACT® 3 P+T 32 A 6h. 380-415 V

Envase 1 u.

T-13-3
Caja para 8 módulos de 17,5 mm.
Bases: 2 bases 2P+T lateral 16 A 250 V

Envase 1 u.

T-13-4
Caja para 8 módulos de 17,5 mm.
Bases: 4 bases 2P+T lateral 16 A 250 V

Envase 1 u.

T-13-5
Caja para 8 módulos de 17,5 mm.
Base: 1 base CETACT® 3P +N+T 63 A 6h.200/346÷240/415 V

Envase 1 u.

T-13-6
Caja para 8 módulos de 17,5 mm.
Bases: 2 bases 2P+T lateral 16 A 250 V
1 base 2P 16 A 20-25 V~ (Muy baja tensión)

Envase 1 u.

T-13-7
Caja para 8 módulos de 17,5 mm.
Bases: 2 bases 2P+T (TT lateral) 16 A 250 V
1 base CETACT® 3 P+N+T 16 A 6h. 380-415 V

Envase 1 u.

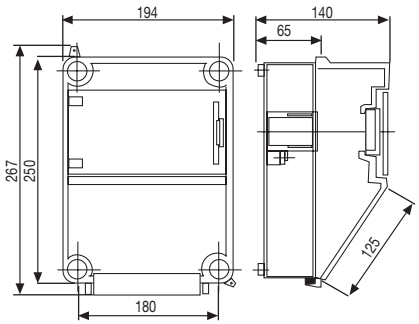

Bajo demanda se puede realizar cualquier combinación.

Cajas montadas y conexionadas

CAJAS TCP

T-13-8

Caja para 8 módulos de 17,5 mm.
Bases: 2 bases 2P+T lateral 16 A 250 V
1 base CETACT® 3 P+N+T 32 A 6h. 380-415 V

Envase 1 u.

T-15-1

Caja para 8 módulos de 17,5 mm.
Bases: 2 bases 2P+T lateral 16 A 250 V
1 base CETACT® 3 P+T 16 A 6h 380-415 V
1 base CETACT® 3 P+T 32 A 6h. 380-415 V

Envase 1 u.

T-15-2

Caja para 8 módulos de 17,5 mm.
Bases: 2 bases 2P+T lateral 16 A 250 V
2 bases CETACT® 3 P+T 16 A 6h. 380-415 V

Envase 1 u.

T-15-3

Caja para 8 módulos de 17,5 mm.
Bases: 2 bases 2P+T lateral 16 A 250 V
2 bases CETACT® 3 P+T 32 A 6h. 380-415 V

Envase 1 u.

T-15-4

Caja para 8 módulos de 17,5 mm.
Bases: 2 bases 2P+T lateral 16 A 250 V
1 base CETACT® 3 P+N+T 16 A 6h 380-415 V
1 base CETACT® 3 P+N+T 32 A 6h. 380-415 V

Envase 1 u.

T-15-5

Caja para 8 módulos de 17,5 mm.
Bases: 2 bases 2P+T lateral 16 A 250 V
2 bases CETACT® 3 P+N+T 16 A 6h. 380-415 V

Envase 1 u.

T-15-6

Caja para 8 módulos de 17,5 mm.
Bases: 2 bases 2P+T lateral 16 A 250 V
2 bases CETACT® 3 P+N+T 32 A 6h. 380-415 V

Envase 1 u.

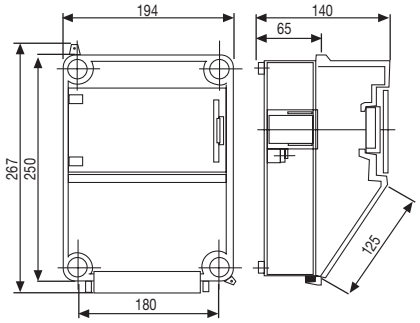

T-13

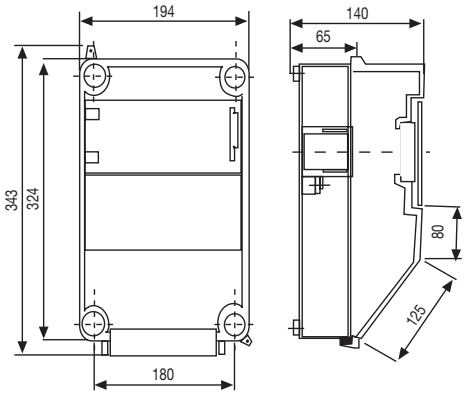

T-15

Bajo demanda se puede realizar cualquier combinación.

CAJAS TCP

T-15-10A (Con asa)

Caja para 8 módulos de 17,5 mm.
Bases: 2 bases 2P+T lateral 16 A 250 V
1 base CETACT® 3 P+T 16 A 6h. 380-415 V
1 base CETACT® 3 P+T 32 A 6h. 380-415 V

Envase 1 u.

T-15-10B (Con asa y 2m cable alimentación)

Caja para 8 módulos de 17,5 mm.
Bases: 2 bases 2P+T lateral 16 A 250 V
1 base CETACT® 3 P+T 16 A 6h. 380-415 V
1 base CETACT® 3 P+T 32 A 6h. 380-415 V
Clavija: 1 clavija CETACT® 3P+N+T 32 A 6h. 380-415 V

Envase 1 u.

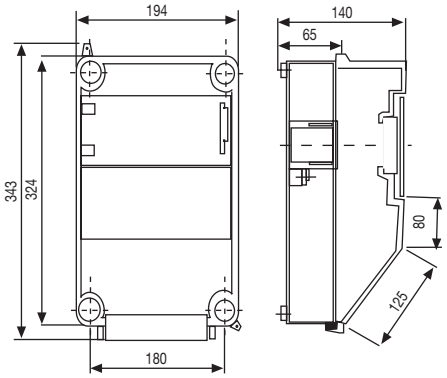

T-15

T-17-1

Caja para 12 módulos de 17,5 mm.
Bases: 4 bases 2P+T lateral 16 A 250 V
2 base CETACT® 3 P+T 16 A 6h. 380-415 V
1 base CETACT® 3 P+T 32 A 6h. 380-415 V

Envase 1 u.

T-17-2

Caja para 12 módulos de 17,5 mm.
Bases: 3 bases CETACT® 3 P+T 16 A 6h. 380-415 V
2 bases CETACT® 3 P+T 32 A 6h. 380-415 V

Envase 1 u.

T-17-3

Caja para 12 módulos de 17,5 mm.
Bases: 4 bases 2P+T (TT lateral) 16 A 250 V
1 base 3P +T 16 A 6h. con interruptor de bloqueo
1 base 3P +T 32 A 6h. con interruptor de bloqueo

Envase 1 u.

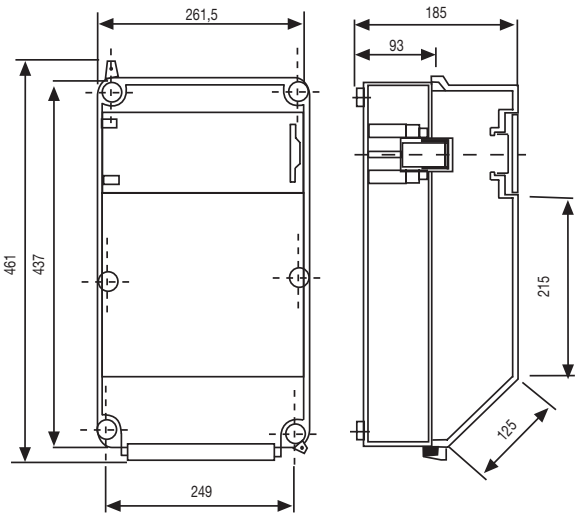

T-17

Bajo demanda se puede realizar cualquier combinación.

Cajas montadas y conexionadas

CAJAS DE DISTRIBUCIÓN DE GOMA

Características:
- Cuerpo de goma compacta.
- Tapas de la caja selladas con junta.
- Ventanilla para hasta 13 módulos.
- Cableadas y listas para conexionado.
- IP44

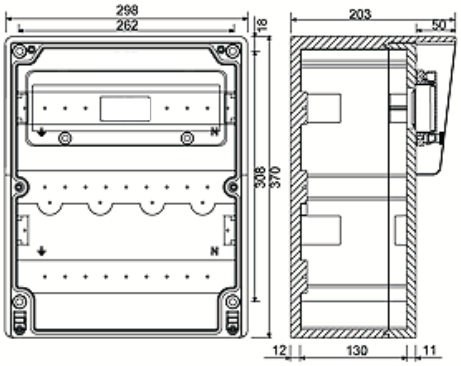

I-400
Caja para 13 módulos de 17,5mm.
Bases: 3 bases 2P+T lateral 16A 250 V.
1 base 3P+T 16A 6h. 380-415 V.
Dimensiones 298 x 370 x 203
Prensaestopa de entrada M25

Envase 1

I-401
Caja para 13 módulos de 17,5mm.
Bases: 4 bases 2P+T lateral 16A 250 V.
1 base 3P+T 16A 6h. 380-415 V.
1 base 3P+T 32A 380-415 V.
Dimensiones 298 x 370 x 203
Prensaestopa de entrada M32

Envase 1

I-402
Caja para 13 módulos de 17,5mm.
Bases: 3 bases 2P+T lateral 16A 6h. 250 V.
2 bases 3P+T 16A 6h. 380-415 V.
Dimensiones 298 x 370 x 203
Prensaestopa de entrada M25

Envase 1

I-403
Caja para 10 módulos de 17,5mm.
Bases: 6 bases 2P+T lateral 16A 250 V.
Dimensiones 210 x 330 x 135
Prensaestopa de entrada M25

Envase 1

I-404
Caja para 13 módulos de 17,5mm.
Bases: 2 bases 2P+T lateral 16A 250 V.
1 base 3P+T 16A 6h. 380-415 V.
1 base 3P+T 32A 380-415 V.
1 base 3P+T 63A 380-415 V.
Dimensiones 298 x 370 x 203
Prensaestopa de entrada M40

Envase 1

I-405
Caja para 13 módulos de 17,5mm.
Bases: 3 bases 2P+T lateral 16A 250 V.
2 bases 3P+T 32A 6h. 380-415 V.
Dimensiones 298 x 370 x 203
Prensaestopa de entrada M32

Envase 1

Cajas TCP

CAJAS TCP VACIAS Y ACCESORIOS

POLICARBONATO • Color gris RAL 7035 • Grado protección IP-55 (UNE 20.324) IK08 (UNE EN 50102) (en posición vertical)

T-13

Caja TCP con capacidad para 8 módulos de 17,5 mm.

Envase 1 u.

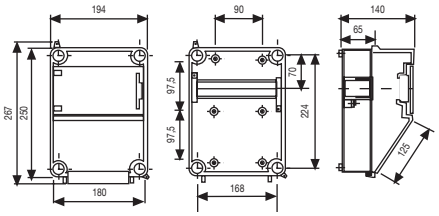

T-15

Caja TCP con capacidad para 8 módulos de 17,5 mm.

Envase 1 u.

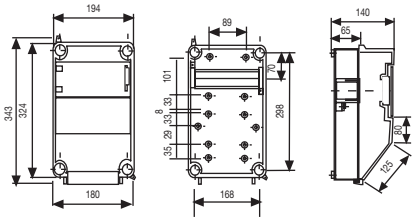

T-17

Caja TCP con capacidad para 12 módulos de 17,5 mm.

Envase 1 u.

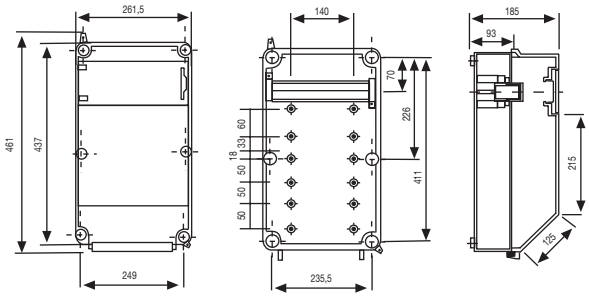

T-16 (IP 54)

Caja TCP con capacidad para 24 módulos de 17,5 mm.

Envase 1 u.

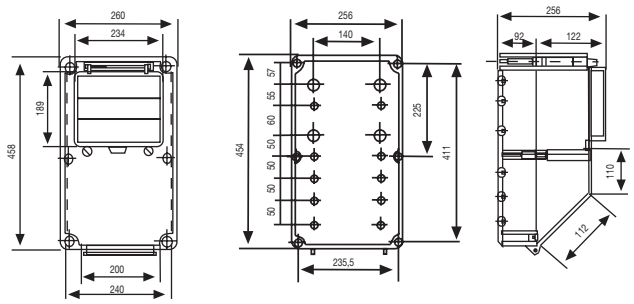

Cajas TCP

CAJAS TCP VACIAS Y ACCESORIOS

T-907
Tapita ciega (1 módulo de 17,5 mm.)
Para cubrir espacios no utlizados en la ventanilla

Envase 12 u.

T-906
Tuerca encastrable (M-6)
Permite fijar tornillos al fondo de la caja para la sujeción de elementos varios.

Envase 20 u.

T-10
Precinto tapa
Permite el cierre de la tapa transparente en todas las cajas (T-13, T-15 y T-17).

Envase 1 u.

I-2314
Base enchufe 2P + T lateral 16 A 250 V
Montaje Trascuadro
IP-54
Envase 20 u.

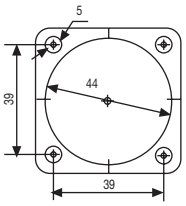

I-2316
Base enchufe 2P + T lateral 16 A 250 V seguridad
montaje trascuadro
IP-54
Envase 20 u.

I-6006-TP
Base enchufe 2P + T lateral 16 A 250 V
Montaje Trascuadro
Tapa transparente
IP-54
Envase 4 u.

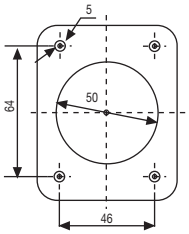

T-904 (M4)
T-905 (M5)
Tornillos con cabeza aislante para fijar las tomas de corriente a la caja evitando posibles contactos indirectos (incluyen tuerca).

Envase 50 u.