# Enderezadores

Este herraje permite corregir las posibles deformaciones de una puerta evitando que éstas reaparezcan de nuevo. Se recomienda su uso a partir de espesores de 16 mm., y hasta alturas de 2.600 mm.

*págs.*

1 ENDEREZADOR 1 ..... *652*

2 ENDEREZADOR 3 ..... *654*

# 1 ENDEREZADOR 1

Este herraje permite corregir las posibles deformaciones de una puerta evitando que éstas reaparezcan de nuevo.
Se recomienda su uso a partir de espesores de 16 mm., y hasta alturas de 2.600 mm.

## Conjunto enderezador.

| | | |
|---|---|---|
| Niquelado | 754.000.063 | 50 |

En cajas de 50 conjuntos.

## Pletina.

| L = Distancia entre centros | Niquelado | |
|---|---|---|
| 960 mm = (32 x 30) | 716.009.066 | |
| 1.152 mm = (32 x 36) | 716.011.063 | |
| 1.344 mm = (32 x 30) | 716.013.060 | |
| 1.536 mm = (32 x 42) | 716.015.064 | |
| 1.728 mm = (32 x 54) | 716.017.061 | 25 |
| 1.920 mm = (32 x 60) | 716.019.065 | |
| 2.112 mm = (32 x 66) | 716.021.062 | |
| 2.304 mm = (32 x 72) | 716.023.066 | |
| 2.496 mm = (32 x 78) | 716.024.061 | |

Medidas especiales sobre pedido.

Medidas para mecanizar en la puerta

Taladro del cuerpo

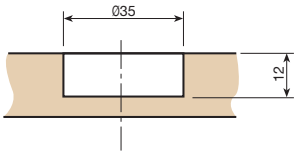


Canal de pletina

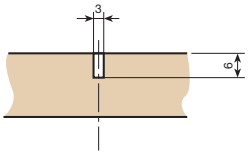


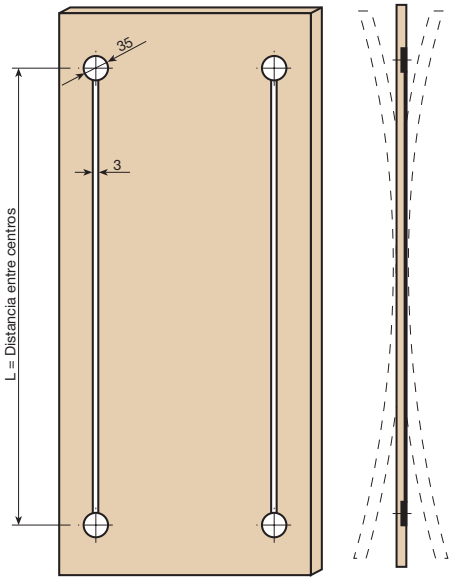


**Nota**
Se recomienda montar 2 enderezadores por puerta.

*Montaje*

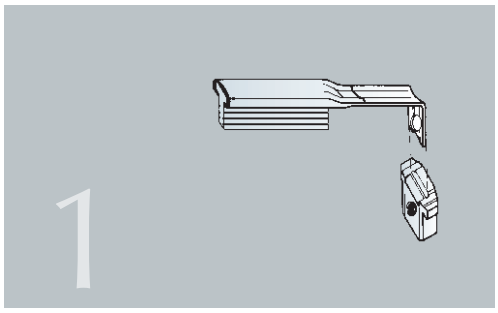


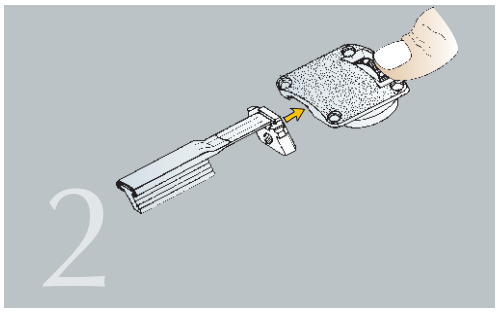


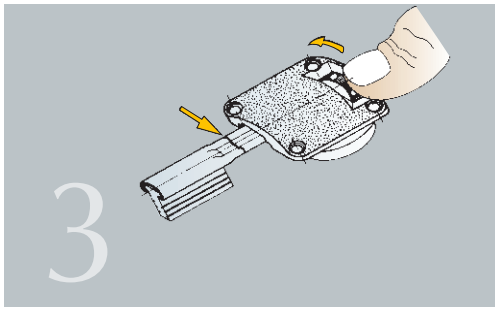


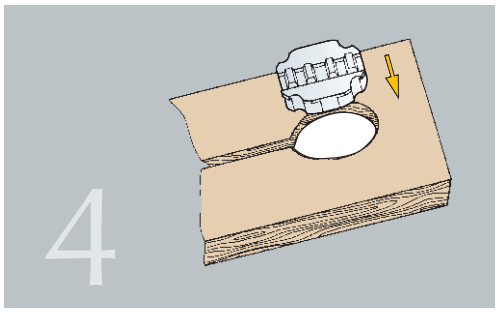


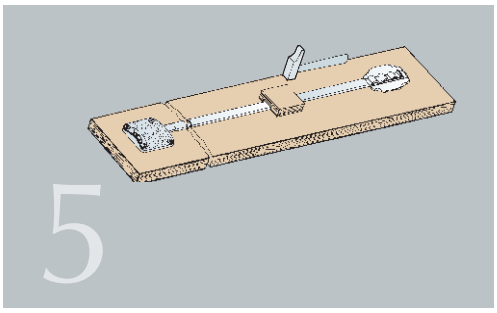


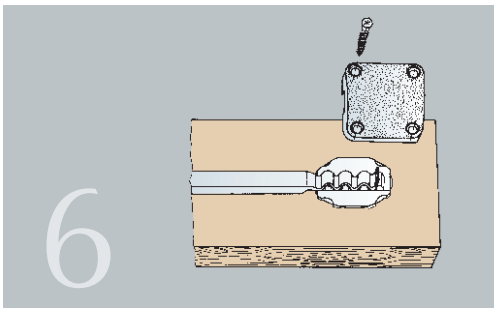


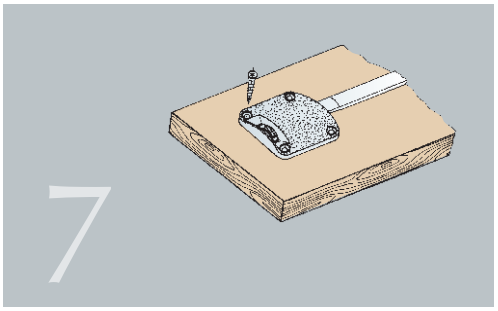


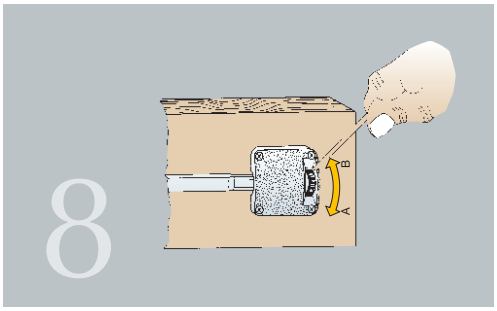


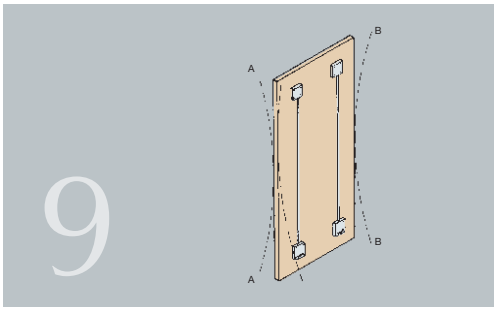

# 2 ENDEREZADOR 3

Este herraje permite corregir las posibles deformaciones de una puerta evitando que éstas reaparezcan de nuevo. Se recomienda su uso a partir de espesores de 16 mm., y hasta alturas de 2.600 mm.

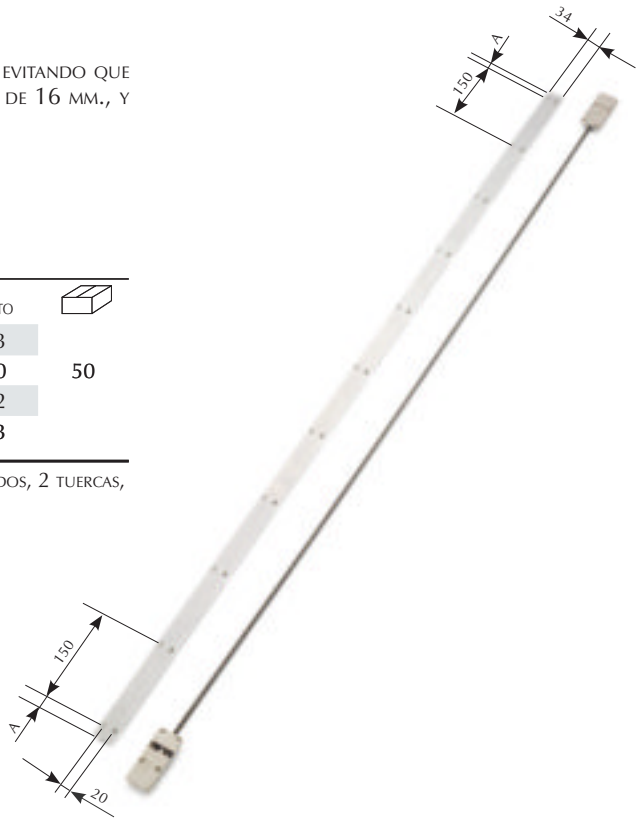


## Conjunto enderezador 3.

| Dist. entre centros L | Espárrago roscado L | Embellecedor L | Ref. del conjunto | |
|---|---|---|---|---|
| 1.600 mm (32x50) | 1.648 mm | 1.540 mm | 754.516.103 | |
| 1.824 mm (32x57) | 1.872 mm | 1.764 mm | 754.518.100 | 50 |
| 1.920 mm (32x60) | 1.968 mm | 1.860 mm | 754.519.102 | |
| 2.304 mm (32x72) | 2.352 mm | 2.244 mm | 754.523.103 | |

Cada conjunto se compone de 1 cuerpo superior, 1 cuerpo inferior, 38 tirafondos, 2 tuercas, 1 espárrago roscado y 1 perfil embellecedor.
Medidas especiales sobre pedido.

| Dist. entre centros | A |
|---|---|
| 1.600 mm | 20 |
| 1.824 mm | 57 |
| 1.920 mm | 30 |
| 2.304 mm | 72 |

Medidas para mecanizar en la puerta

Taladro del cuerpo

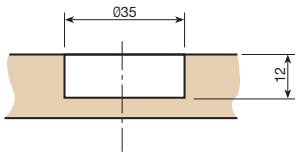


Canal del embellecedor

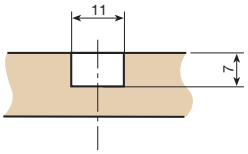


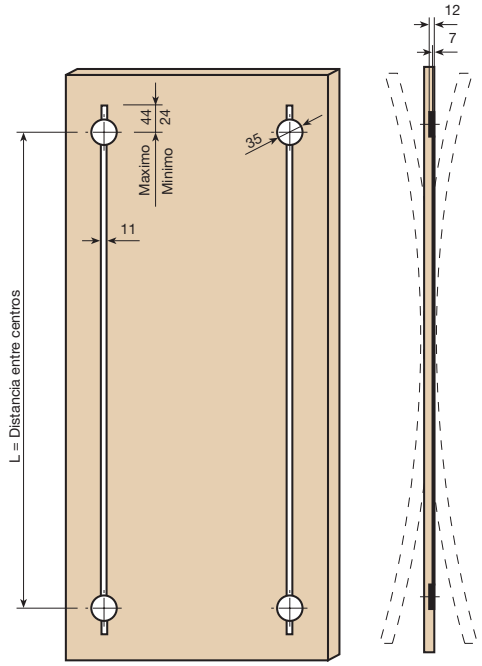


**Nota**
Se recomienda montar 2 enderezadores por puerta.