Cajón "BAJO HORNO"

Cajón para el aprovechamiento de la parte inferior del horno y el zócalo, en el módulo de 600.
Dispone de tres regulaciones.

pág.

1 CAJONES 504

2 DATOS TÉCNICOS 505

1 CAJONES

Cajón para el aprovechamiento de la parte inferior del horno y el zócalo, en el módulo de 600.
Dispone de tres regulaciones.

Cajón bajo horno, "KIT-5".

Módulo (mm.)	Pata (mm.)	Gris RAL 7040	Blanco RAL 9001	
600	100-140	681.960.311	681.960.005	1
600	140-220	681.965.314	681.965.001	

Cada referencia se compone de 5 cajones con sus correspondientes correderas, enganches y la bolsa con 4 bases y 4 patas.

Esterilla para cajón bajo horno.

Módulo (mm.)	Gris RAL 7037	
600	443.260.300	20

Componentes

Corredera "MARC"

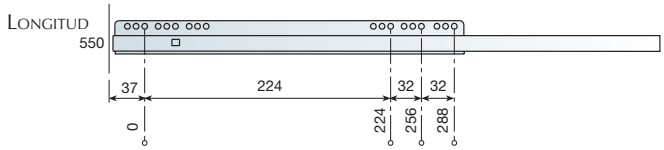

Pata

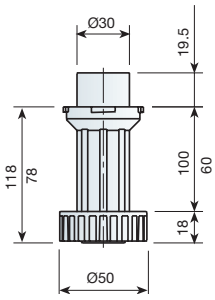

Enganche frontal

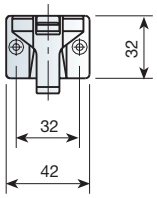

Base de fijación con escuadra

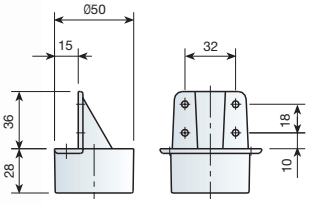
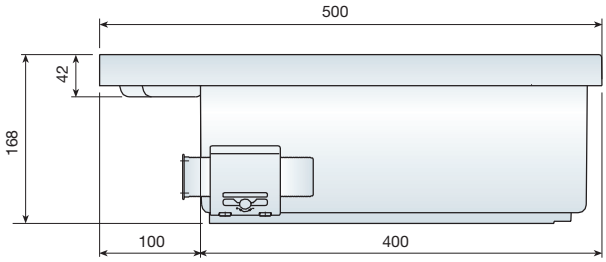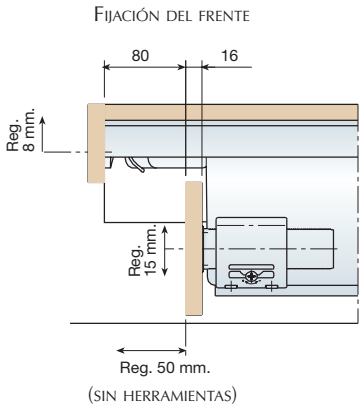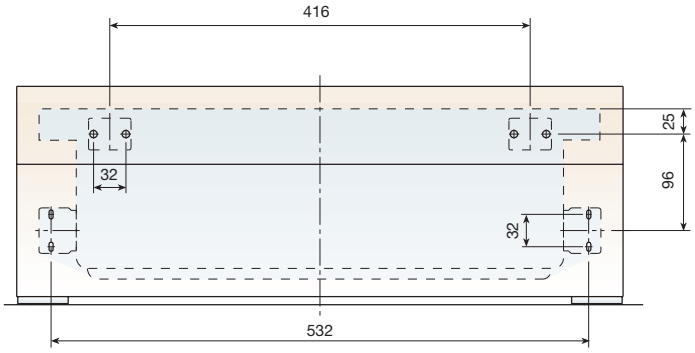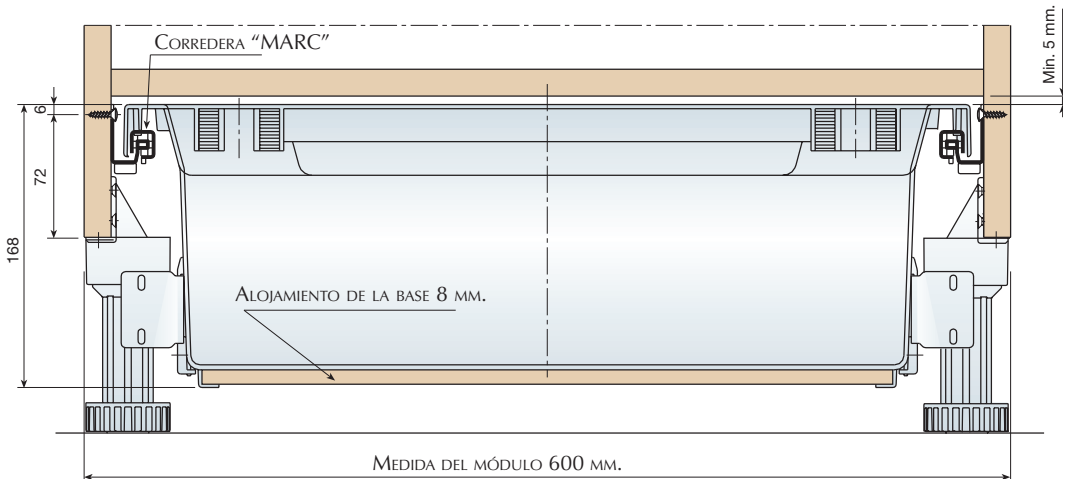
2 DATOS TÉCNICOS