Herrajes para puertas elevables

págs.

3 COMPASES PARA PUERTAS ELEVABLES *174*

4 COMPÁS PARA TAPAS ELEVABLES *175*

5 BISAGRA PARA PUERTAS ELEVABLES *175*

6 ELEVADOR CON MUELLE *176*

7 ELEVADOR HIDRAÚLICO *177*

8 HERRAJE PARA PUERTAS ELEVABLES (MICROONDAS) *178*

9 ELEVADOR 2 PUERTAS *179*

3 COMPASES PARA PUERTAS ELEVABLES

El montaje del cuerpo y del brazo de este compás se puede hacer individualmente, ya que su conjunto es desmontable.

Este compás se presenta en zamak niquelado o en plástico, sirviendo para izquierda o derecha indistintamente.

Compás de 250 mm. de brazo desmontable.

Niquelado	826.900.060	100

Los tirafondos se suministran con el artículo.

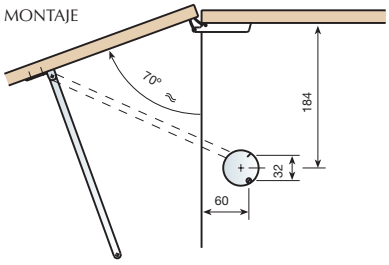

Compás para puertas elevables, en especial para muebles de cocina. Sirve indistintamente para la derecha e izquierda del mueble.

Compás de 250 mm. de brazo.

Blanco	RAL 9003	816.900.000	100
Marrón	RAL 8016	816.900.011	

Los tirafondos se suministran con el artículo.

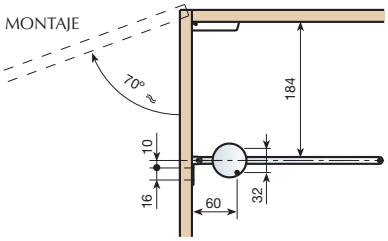

Funcionamiento

Para abrir, levantar la puerta hasta la parte superior; dejarla bajar y queda en posición abierta y totalmente enclavada, siendo su seguridad absoluta.
Para cerrar, levantar ligeramente la puerta y se libera automáticamente de su enclavamiento, para así continuar su curso hasta unos centímetros antes del cierre, en los cuales dispone de un freno para evitar golpes y garantizar el cierre total de la puerta.

4 COMPÁS PARA TAPAS ELEVABLES

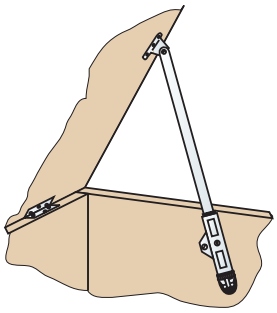

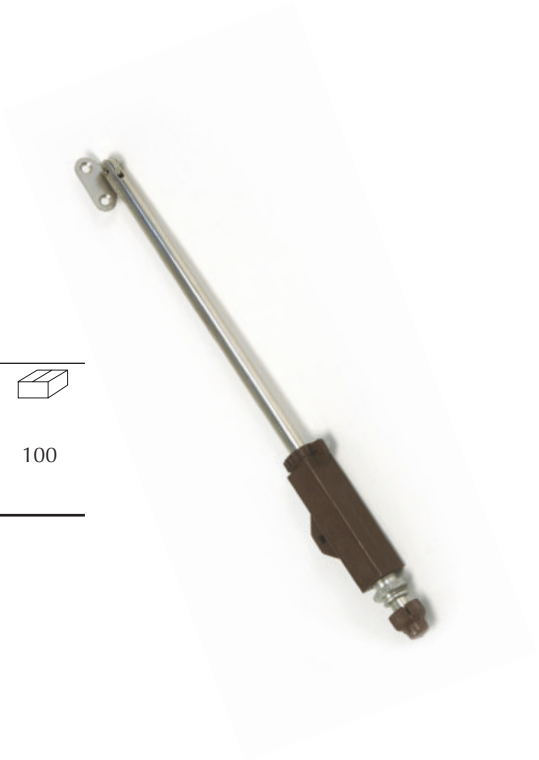

COMPÁS PARA TAPAS ELEVABLES. LONGITUD 250MM.

BLANCO	RAL 9003	814.900.004	
MARRÓN	RAL 8016	814.900.015	100
NEGRO	RAL 9005	814.900.026	

5 BISAGRA PARA PUERTAS ELEVABLES

Una bisagra con numerosas ventajas:

– LA PUERTA SE ABRE HACIA ARRIBA Y DEJA LIBRE EL ACCESO. GRAN VISIBILIDAD DEL INTERIOR Y FUNCIONAMIENTO MUY SUAVE.
– LA PUERTA SUBE AUTOMÁTICAMENTE Y QUEDA RETENIDA CON SEGURIDAD. ANGULO DE APERTURA 76 O.
– FACIL MONTAJE TANTO EN LA PUERTA COMO EN EL COSTADO DEL ARMARIO. PROPORCIONA UN MAYOR CONFORT EN EL TRABAJO.
– LOS RESORTES DE ACERO SON DE GRAN CALIDAD Y ASEGURAN UNA MUY BUENA ESTABILIDAD Y UN CIERRE PERFECTRO.
– PROTECCIÓN ANTICORROSIVA.
– APROBADO POR EL INSTITUTO INDEPENDIENTE DE CONTROL DE MUEBLES.

BISAGRA PARA PUERTAS ELEVABLES DE 180 N.

	IZQUIERDA	DERECHA	
BLANCO	800.101.805	800.102.800	20
NIQUELADO	800.101.061	800.102.063	

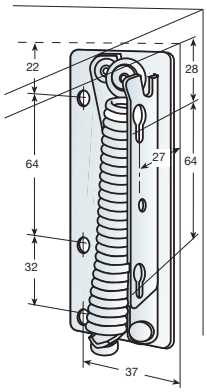

BISAGRA PARA PUERTAS ELEVABLES HASTA 220 N CON REGULACIÓN.

	IZQUIERDA	DERECHA	
BLANCO	800.201.802	800.202.804	20

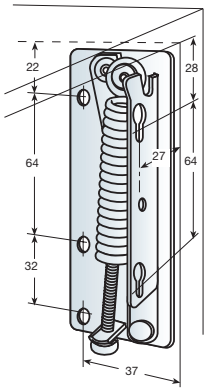

6 ELEVADOR CON MUELLE

Elevador con muelle.

Blanco	806.400.000	1

Cada referencia contiene 1 elevador derecho, 1 elevador izquierdo, 1 muelle para puertas de 5kg premontado, 1 muelle para puertas de 7 kg de repuesto, 1 juego de embellecedores de plástico blanco.

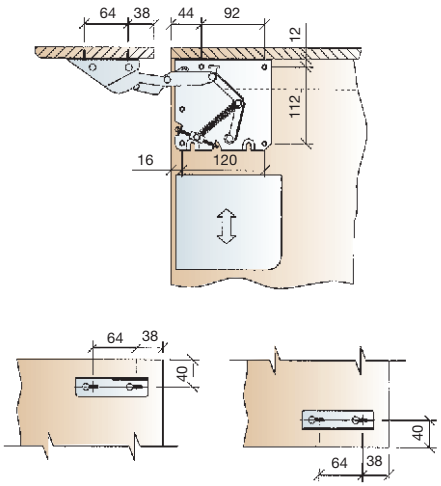

7 ELEVADOR HIDRAÚLICO

Elevador hidraúlico.

Juego elevador	806.101.310	10

Cada referencia contiene 1 elevador derecho, 1 elevador izquierdo, 12 tirafondos para el montaje del elevador.

Barra estabilizadora.

Módulo		
300	807.130.310	
350	807.135.313	
400	807.140.316	
450	807.145.312	
500	807.150.315	10
600	807.160.314	
800	807.180.312	
900	807.190.311	
1200	807.199.315	

Calculado para costado de 16 mm.

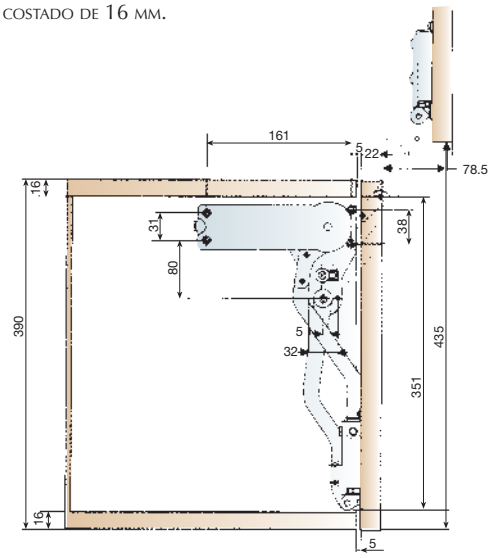

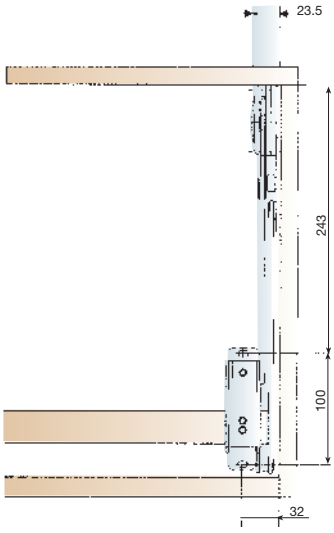

8 HERRAJE PARA PUERTAS ELEVABLES (MICROONDAS)

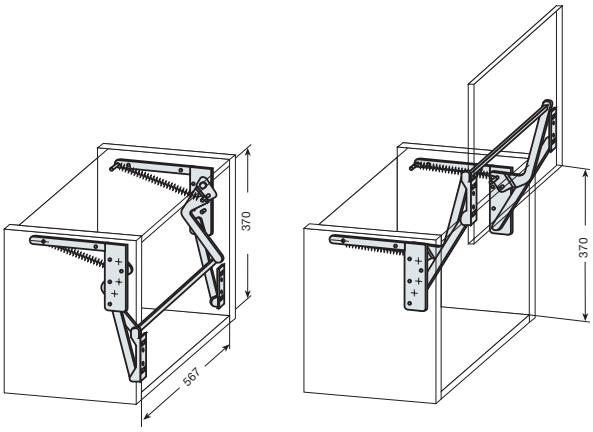

HERRAJE PARA PUERTAS ELEVABLES (MICROONDAS).

BLANCO	803.060.005	4

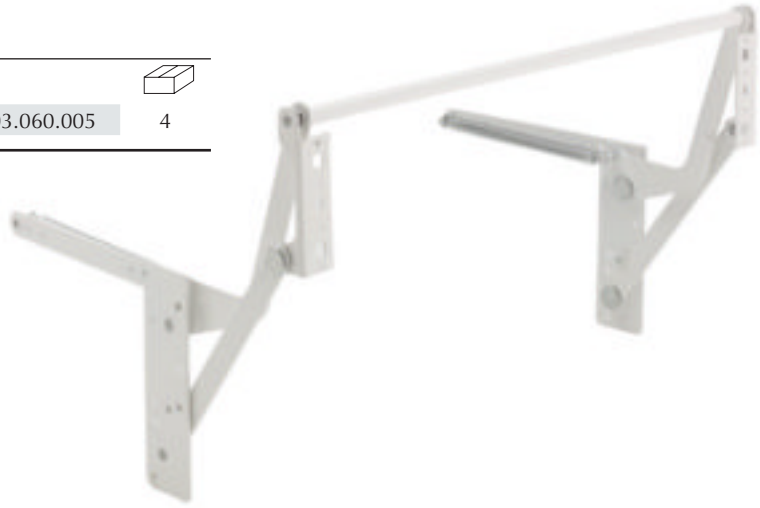

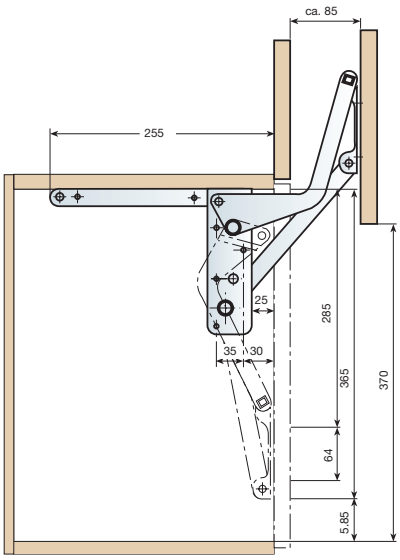

9 ELEVADOR 2 PUERTAS

Elevador 2 puertas

Gris	806.200.312	10

Cada referencia se compone de 1 elevador derecho, 1 elevador izquierdo, 18 tirafondos de montaje, 2 topes de goma, 1 llave allen.

Tabla para el montaje

Altura puerta	A	B	C	D
340	116	232-S	225	50
350	104	242-S	230	45
360	91	253-S	235	35
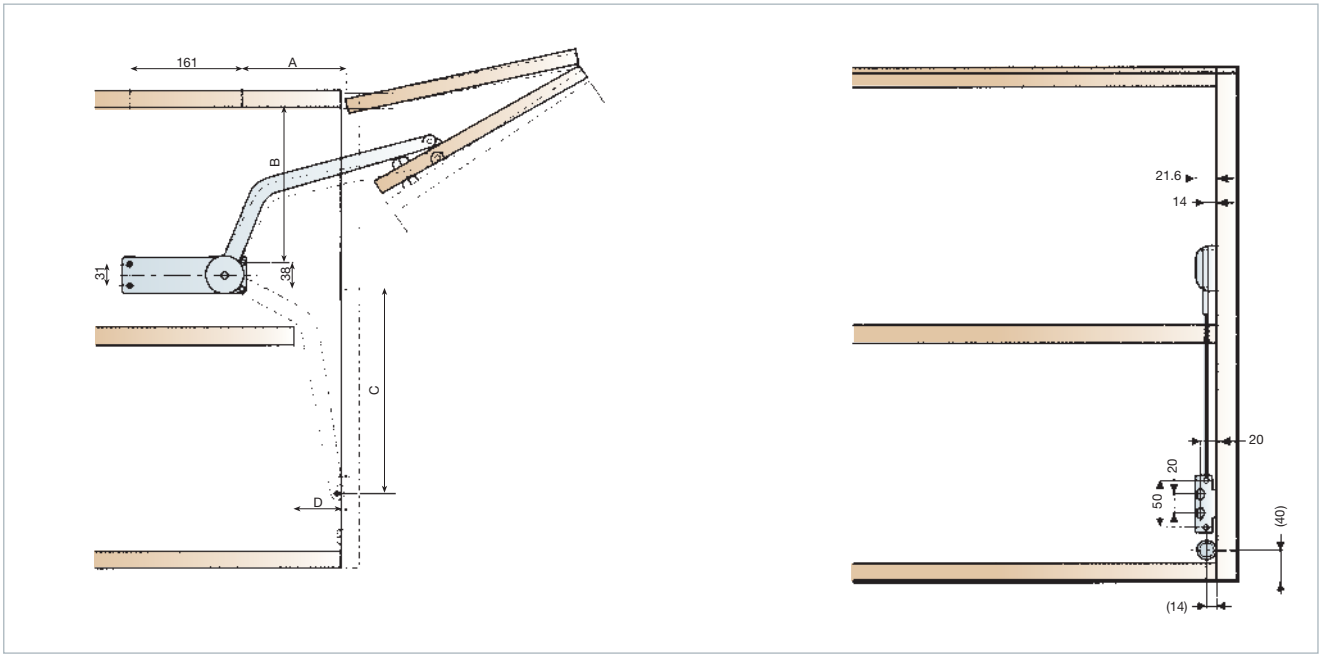
Para puertas hasta una anchura de 900 mm. El peso total de las dos puertas no debe superar 7 kgs.