BLOQUE HP-759

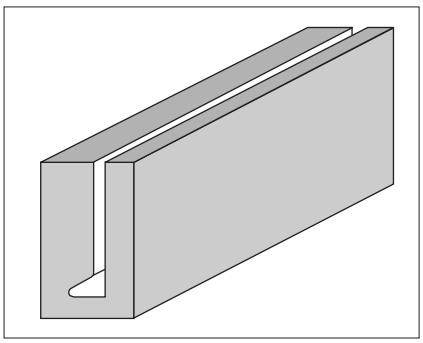

Descripción del producto
Panel rígido de lana de roca volcánica, lévemente impregnada con resina fenólica provisto de una ranura longitudinal en forma de L.

Aplicaciones
Aislamiento corta fuego en mámparas y cubrimientos de acero para barcos mercantes y de pasaje.
Los paneles se aplican sobre los refuerzos laminados y se fijan mediante clavos soldados y arandelas antiretorno.

Ventajas
- Resistencia al fuego.
- Rigidez mecánica.
- M0, no combustible.
- Facilidad de montaje.
- Químicamente inerte.
- Libre de CFC y HCFC, respetuoso con el medio ambiente.

Características técnicas
Densidad
100 Kg/m^3, paneles rígidos.

Calor específico
0.84 kJ/kg K a 20 ºC.

Reacción al fuego
Panel clasificado M0 -no combustible- Según IMO A 799 (19).

Aislamiento acústico
La integración de los paneles Rockwool Bloque HP-759 contribuye a la reducción de la transmisión de ruidos a través de la estructura metálica.

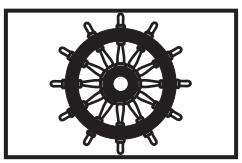

Coeficiente de absorción acústica

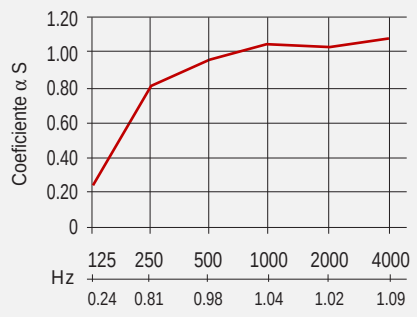

Resistencia a la compresión
Calculado según DIN-52272

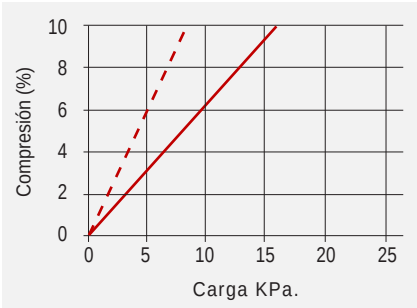

Compresión	5%	10%
Carga en kPa	8.0	16.0

Revestimientos
Los paneles pueden suministrarse provistos de diferentes revestimientos.

Revestimientos	código
Velo negro	652
Aluminio reforzado	217
Tejido de vidrio	168

Embalaje
Los paneles son suministrados sobre palets protegidos con bolsa retractil.
Deben almacenarse sin contacto con el suelo y a cubierto.

Referencia Rockwool	Nº piezas por palet	Nº ml / palet. ml	altura palets. mm
759 xxx 060	200	240	2000
759 xxx 080	160	192	1920
759 xxx 100	140	168	1960
759 xxx 120	120	144	1920
759 xxx 140	110	132	1980
759 xxx 160	100	120	2000
759 xxx 180	90	108	1980
759 xxx 200	80	96	1920
759 xxx 220	70	84	1820

Marina

Dimensiones

Referencia Rockwool	long. mm	larg. mm	H mm	h mm	b mm	S mm
759 xxx 060	1200	120	100	60	17	4
759 xxx 080	1200	120	120	80	19	5
759 xxx 100	1200	120	140	100	21,5	6
759 xxx 120	1200	120	160	120	23	6
759 xxx 140	1200	120	180	140	26	7
759 xxx 160	1200	120	200	160	30	7
759 xxx 180	1200	120	220	180	33	8
759 xxx 200	1200	120	240	200	37	9
759 xxx 220	1200	120	260	220	41	10

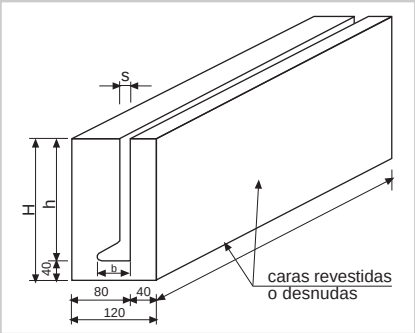

Instalación
Acondicionar el soporte, soldando punta de acero, solamente en la cresta del perfil, colocar el bloque en su posición alrededor del perfil, para ello abrir ligeramente la ranura y empujar con fuerza hasta que las puntas hayan atravesado el bloque, colocar las arandelas antiretorno.

Manipulación
Los bloques HP-759 son fáciles de cortar con un cuchillo o un cutter.

Mantenimiento
Los bloques HP-759 no precisan ningún tipo de mantenimiento.

Generalidades
Los valores reseñados en la presente ficha técnica son valores medios obtenidos en ensayos. Rockwool se reserva el derecho en todo momento y sin previo aviso a modificar las especificaciones de sus productos.

Ejemplo de pedido
Rockwool bloque HP-759.000.060

código producto primario
código del tipo de revestimiento
altura del perfil (h)

ROCKWOOL®
LA PROTECCIÓN CONTRA INCENDIOS

ROCKWOOL PENINSULAR, S.A.
ADMINISTRACIÓN Y SERVICIO A CLIENTES
Bruc 50, 3º 3ª - 08010 BARCELONA
Tel. 93 318 90 28 - Fax 93 317 89 66
www.rockwool.es

06-2003