Serie S

Transformadores de ignición COFI de la serie S, de dimensiones standard, adaptados en la mayoría de quemadores. Indicados para el encendido de quemadores de gas y de gasóleo de cualquier talla.
Se fabrican con una o dos salidas de alta tensión. Los transformadores de dos salidas, son empleados generalmente en quemadores de gasóleo. El arco debe saltar entre dos electrodos de ignición.
Los de una salida se emplean normalmente en quemadores de gas, ya sean con ventilador o atmosféricos, debiendo saltar el arco entre el electrodo de ignición y la masa del quemador.
La alimentación al primario se realiza mediante un cable con 2 conductores + tierra.
En el modelo TRS 820 P-S la conexión es mediante conector COFI y precisa de un cable enchufable.

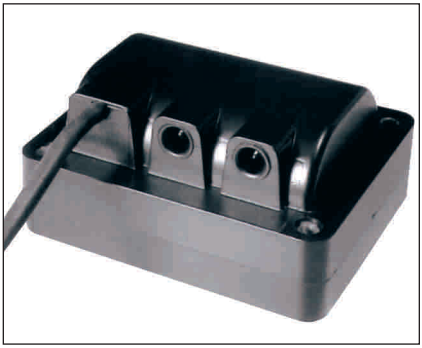

CARACTERÍSTICAS TÉCNICAS:

Tensión primario:	220 V - 50 Hz
Tensión secundario:	Ver tabla
Tipo servicio:	Ver tabla
Conexión primario:	Cable 30 cm
Conexión A.T.:	Autoroscante
Aislamiento:	IP 40
Rango temperatura:	- 10º... + 40ºC

Carretera de Ripollet, 51 Polígono Ind. Foinvasa, Nave 1
08110 Montcada i Reixac (Barcelona) Spain
Tel. (34) 935 647 550 Fax (34) 935 647 211 - (34) 935 647 702
e-mail: apq@apq.cc www.apq.cc

TRANSFORMADORES DE IGNICIÓN Serie S

Código	Modelo	Tensión alimentación	Corriente primario	Potencia	Tensión secundario	Corriente secundario	Servicio ED	Peso
CF.1.07.0001	TRS 818 PC	220 V 50 Hz	1,0 A	220 VA	1 x 8 KV	18 mA	Continuo	1,9 kg
CF.1.07.0002	TRS 820 P	220 V 50 Hz	1,0 A	220 VA	1 x 8 KV	20 mA	25% en 4 min.	1,9 kg
CF.1.07.0005	TRS 820 P-S	220 V 50 Hz	1,0 A	220 VA	1 x 8 KV	20 mA	25% en 4 min.	1,9 kg
CF.1.07.0006	TRS 820 P/3	110 V 50 Hz	2,0 A	220 VA	1 x 8 KV	20 mA	25% en 4 min.	1,9 kg
CF.1.07.0012	TRS 830 P	220 V 50 Hz	1,6 A	352 VA	1 x 8 KV	30 mA	25% en 4 min.	1,9 kg
CF.1.07.0003	TRS 1020	220V 50 Hz	1,1 A	242 VA	2 x 5 KV	20 mA	33% en 3 min.	1,9 kg
CF.1.07.0004	TRS 1030	220V 50 Hz	2,0 A	460 VA	2 x 5 KV	30 mA	25% en 4 min.	1,9 kg
CF.1.07.0007	TRS 820	220V 50 Hz	1,0 A	220 VA	2 x 4 KV	20 mA	25% en 4 min.	1,9 kg
CF.1.07.0009	TRS 818 C	220V 50 Hz	1,0 A	220 VA	2 x 4 KV	18 mA	Continuo	1,9 kg
CF.0.88.1001	Cable conexión entrada, con conector tipo COFI, longitud total 1,5 metros							

DIMENSIONES en mm

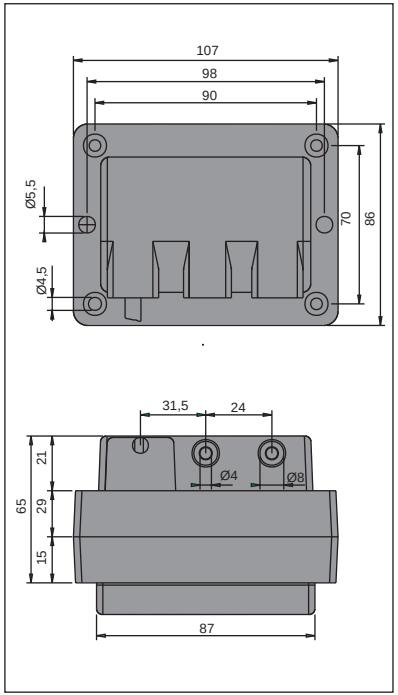

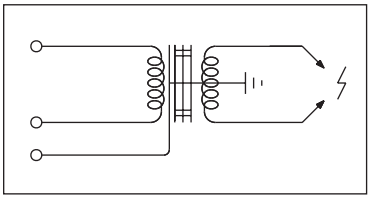

Versión 2 salidas

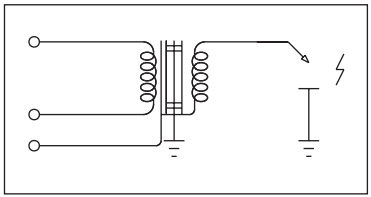

Versión 1 salida

REV. 04