CÉLULA DE ULTRAVIOLETA CR-36

SERIE INDUSTRIAL

Las sondas CR-36 detectan las radiaciones U.V. (Ultra Violeta) comprendidas entre los 190 y 270 nm. Se usan para la detección de llamas en los quemadores de gas, de aceites pesados y en aplicaciones industriales pesadas como siderurgias, hornos, etc.
La caja de conexiones es estanca y está provista de 2 entradas PG-11, una de las cuales posee un prensaestopas para facilitar el conexionado eléctrico. Es de aluminio inyectado y en la tapa anterior posee un disco de cuarzo que le proporciona a la lámpara detectora una protección anticalórica y una estanqueidad de la atmósfera del horno.
Dispone de 2 entradas roscadas a 1/4" para realizar una refrigeración forzada de la célula. Una de estas entradas está situada en el acoplador hexagonal, antes del disco de cuarzo, y el aire que entra es evacuado al hogar del quemador (Fig. 1). La otra entrada está situada en el escudo de aluminio, después del disco de cuarzo, y es ideal para refrigerar la cámara comprendida entre el escudo y el cuerpo, ventilando así el fototubo (Fig. 2). Este aire es evacuado al ambiente exterior,ya que sale por el espacio existente entre la tapa y el cuerpo.
Esta sonda ha sido proyectada para ser complementada con los detectores de llama y programadores APQ, pero pueden ser utilizadas con la mayoría de los programadores del mercado.
Bajo demanda, se pueden servir con otros fototubos, incluida la versión especial con máxima sensibilidad a las radiaciones U.V. mediante fototubo polarizado especial.

CARACTERÍSTICAS TÉCNICAS:

Material cuerpo:	Aluminio inyectado
Presillas y tornillos:	Latón cromado
Hexágono soporte:	Latón cromado
Tapones metálicos:	Latón cromado
Lámpara U.V.:	Versión normal: Fototubo P-607
	Versión sensible: Fototubo P-621
Conexión eléctrica:	Regleta polarizada
Temperatura máxima:	Sin refrigerar 90ºC
	Refrigerada 120ºC
Protección eléctrica:	IP 65

Carretera de Ripollet, 51 Polígono Ind. Foinvasa, Nave 1
08110 Montcada i Reixac (Barcelona) Spain
Tel. (34) 935 647 550 Fax (34) 935 647 211 - (34) 935 647 702
e-mail: apq@apq.cc www.apq.cc

CÉLULA DE ULTRAVIOLETA CR-36

Código	Artículo	Peso
CE.3.59.0038	CR-36 (3 hilos) APQ, Kromschroeder, Honeywell	625 g
CE.3.59.0036	CR-36	625 g
CE.3.59.0037	CR-36AS (alta sensibilidad)	625 g
CE.3.60.0000	Óptica de cuarzo (recambio)	10 g
SY.1.22.0607	Fototubo U.V. P-607/105	10 g
SY.1.22.0105	Fototubo Alta Sensibilidad P-621/105	10 g
SY.1.22.0578	Fototubo U.V. P-578	10 g
SY.1.22.0574	Fototubo U.V. P-574	10 g

Figuras

1. Sección de refrigeración anterior con acoplador de conexión metálico.
2. Sección de refrigeración posterior con acoplador de conexión de baquelita.
3. Detalle del Fototubo U.V. P-607 y P-621
4. Gráfico de sensibilidad de Fototubo U.V. P-607 y P-621
5. Dirigir la célula U.V. hacia el centro de la llama.
6. Limpiar el fototubo sin productos químicos, sólo agua.

Dimensiones en mm

Figura 1

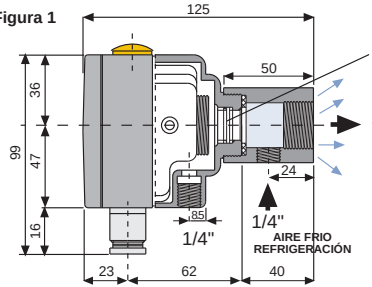

Figura 2

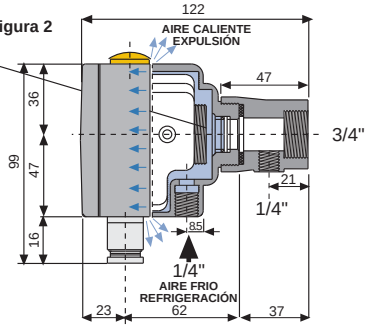

Figura 3

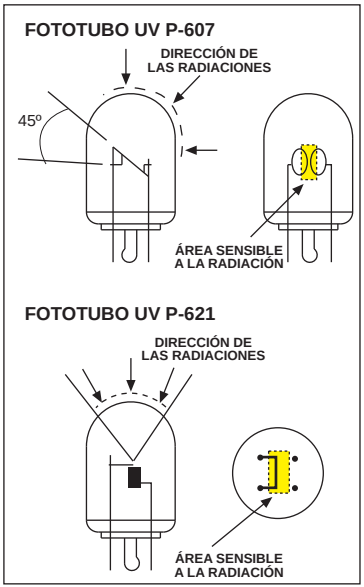

Figura 4

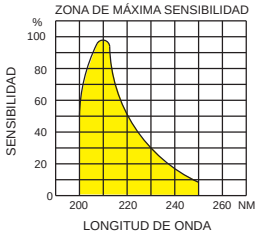

Figura 5

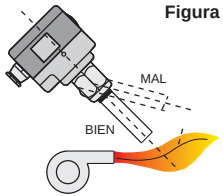

Figura 6

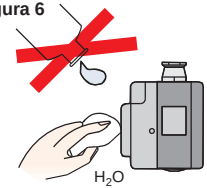

REV. 05