ESTABILIZADORES CON FILTRO INCORPORADO

Conjunto formado por filtro y regulador estabilizador. El elemento filtrante está compuesto de una manta de filtrina de varias capas, resistente a los hidrocarburos, con una capacidad de filtraje de partículas inferiores a 50 micrones. El regulador de presión de cierre total, con obturador compensado, proyectado y construido según la EN 88, clase A, grupo 2, pudiendo ser utilizado con gases no agresivos y aire. Encuentran un gran campo de aplicación en la distribución canalizada de gas natural y GLP, así como en las rampas de los quemadores.
Dispone de una amplia gama de muelles de regulación que permiten cubrir presiones de salida desde 5 a 500 mbar.
En la entrada del regulador hay dos tomas de presión RP 1/4" situados a ambos lados, para la medición de las presiones de entrada.

CARACTERÍSTICAS TÉCNICAS:

Cuerpo y tapa:	Aluminio inyectado
Juntas y membrana:	Nitrilo resistente a los hidrocarburos
Conexión:	Bridas DIN 2633 PN 16
Capacidad filtraje:	< 50 micrones
Elemento filtrante:	Fibra sintética auto extinguible y lavable
Presión máxima entrada:	1 bar
Presión de salida:	5 a 500 mbar
Posición de montaje:	Según fotografía ± 90º
Temperatura funcionamiento:	- 15º a + 60ºC

Carretera de Ripollet, 51 Polígono Ind. Foinvasa, Nave 1
08110 Montcada i Reixac (Barcelona) Spain
Tel. (34) 935 647 550 Fax (34) 935 647 211 - (34) 935 647 702
e-mail: apq@apq.cc www.apq.cc

REGULADORES DE BAJA PRESIÓN estabilizador bridas con filtro

Código	Artículo		Peso
FA.0.43.1156	Regulador + Filtro	DN 65	12,5 kg
FA.0.43.1157	Regulador + Filtro	DN 80	13,0 kg
FA.0.43.1158	Regulador + Filtro	DN 100	18,5 kg

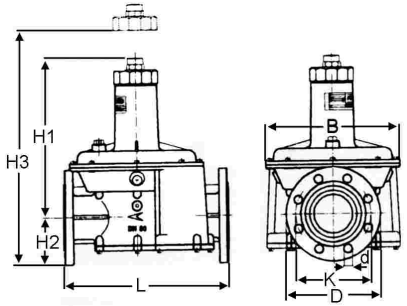

DIMENSIONES en mm

Conexión	DN 65	DN 80	DN 100
L	350	350	415
B	285	285	352
H1	335	335	782
H2	93	100	110
H3	630	640	770
D	185	200	220
K	145	160	180
d	18	18	18
n	4	8	8

Tabla de caudal:

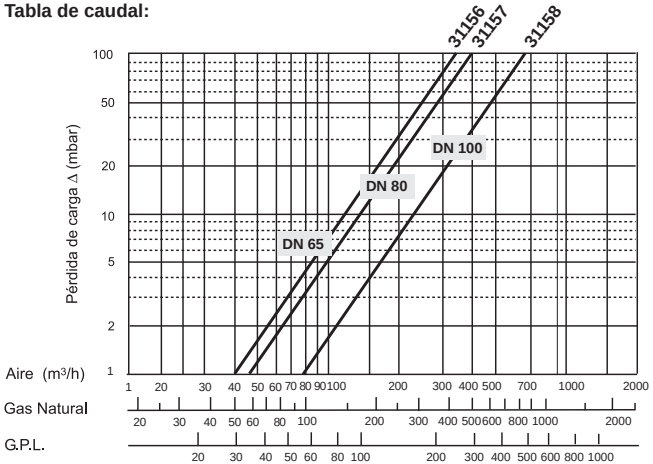

REV. 05