REGULADOR R 4100

1.1/2" y DN 40

La principal característica de los reguladores de acción directa, con ajuste por muelle de la serie R 4100 y con obturador de efecto compensado, es la estabilidad de la presión de salida ante variaciones fuertes de la presión de entrada y una relación caudal/tamaño muy elevada, ofreciendo grandes caudales de gas.
Aplicaciones típicas son en armarios de regulación de fincas plurifamiliares, locales comerciales o en las líneas de distribución en las industrias donde consuman gas.
Pueden trabajar con gas natural, gas manufacturado, propano, butano, biogas, aire y otros gases que no tengan un alto contenido en benzol.
Viene dotado de un dispositivo antibombeo para evitar oscilaciones.

CARACTERÍSTICAS TÉCNICAS:

Pe. Max.:	6 bar
Psal.:	20 a 350 mbar
Conexión	
- roscada:	1.1/2" BSP, hembra
- bridas locas:	DN 40 PN 16/25
Posición montaje:	Según fotografía ± 90º
Temperatura empleo:	-10º a + 50 ºC

Materiales

Cuerpo regulador:	Fundic. esferoidal
Cuerpo regulación:	Aluminio inyectado
Obús:	Latón extruido
Obturador:	Latón vulcanizado
Membranas:	Nitrílicas teladas
Juntas:	Nitrílicas
Cuerpo bloqueo:	Aluminio inyectado

La toma de presión de regulación, la realiza interiormente, por lo que no precisa toma de impulsos externa.

Válvula de seguridad
El regulador, puede venir dotado de válvula de seguridad por mínima y/o máxima presión montada en la parte inferior del regulador, tomando la denominación de R4100/S (BP ó MP). La toma de la válvula de seguridad, la realiza internamente, por lo que tampoco necesita de una toma de impulsos externa.

REGULADOR R 4100 - R 4100/S

Código	Artículo	Peso
RI.ROC.4100.BP	Regulador R 4100 BP Pres. salida 20 a 100 mbar	5,2 kg
RI.ROC.4100.MP	Regulador R 4100 MP Pres. salida 80 a 350 mbar	5,2 kg
RI.ROC.4110.BP	Regulador R 4100/S BP Pres. salida 20 a 100 mbar	6,0 kg
RI.ROC.4110.MP	Regulador R 4100/S MP Pres. salida 80 a 350 mbar	6,0 kg
	Bridas locas (Ver hoja catálogo APQ CAP. 9)	

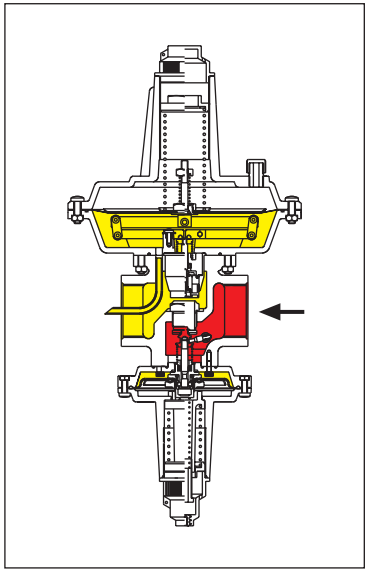

DIMENSIONES en mm

Modelo Regulador	Conexión Entrada/Salida	A Ø	B	C	D	E	F	G	I	J	L
R 4100	1.1/2"	210	238	420	--	--	132	57	1/4"G	--	232
R4100/S	1.1/2"	210	238	420	195	250	132	--	1/4"G	120	232

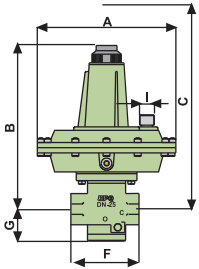

R 4100

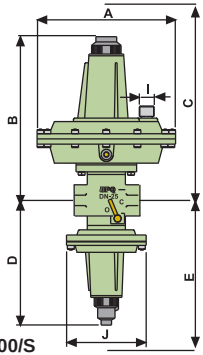

R 4100/S

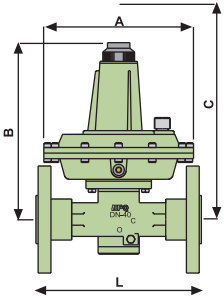

R 4100 con bridas

REV. 04

R - 4100 BP - MP

PLATO Ø 210 mm			PRESIÓN ENTRADA bar									TOMAS DE IMPULSOS INTERNAS
			0,5	1	1,5	2	2,5	3	4	5	6	
R 4100 BP	PRESION SALIDA mbar	20	75	114	146	146	146	146	146	146	146	
		50	74	113	149	150	150	150	150	150	150	
		100	71	112	148	157	157	157	157	157	157	
R 4100 MP		175	65	109	146	168	168	168	168	168	168	
		250	59	106	144	179	179	179	179	179	179	
		350	47	101	141	176	193	193	193	193	193	

PLATO Ø 280 mm			PRESIÓN ENTRADA bar									TOMAS DE IMPULSOS EXTERNAS
			0,5	1	1,5	2	2,5	3	4	5	6	
R 4100 BP	PRESION SALIDA mbar	20	104	157	203	247	260	260	260	260	260	
		50	102	156	202	247	268	268	268	268	268	
		100	98	154	201	246	281	281	281	281	281	
R 4100 MP		175	91	150	199	244	288	300	300	300	300	
		250	82	146	197	243	287	319	319	319	319	
		350	66	140	193	241	286	329	345	345	345	

Caudal en (n) m^3/h de gas natural

Carretera de Ripollet, 51 Polígono Ind. Foinvasa, Nave 1
08110 Montcada i Reixac (Barcelona) Spain
Tel. (34) 935 647 550 Fax (34) 935 647 211 - (34) 935 647 702
e-mail: apq@apq.cc www.apq.cc