VÁLVULA PULSADORA

1/2"

Válvula de tres vías, de accionamiento manual, y obturador compensado con retorno automático o manual, usadas para realizar lecturas momentáneas en manómetros y ventómetros, con conexiones de 1/2". Tanto el orificio de paso de gas al manómetro o a la atmósfera es restringido a fin de evitar golpes bruscos a los elementos internos del manómetro. El uso de estas válvulas prolonga la vida de estos instrumentos ya que sólo trabajan en el momento deseado.
Van montadas entre la línea de gas y el manómetro o ventómetro.
Se fabrican en versión monoestable de retorno automático y bi estable de retorno manual.
En la serie monoestable para realizar la lectura, es necesario mantener oprimido el pulsador de la válvula. Cuando se deja de pulsar, automáticamente retorna el pulsador y corta la comunicación entre la línea de gas y el manómetro y, a su vez, descarga a la atmósfera la presión existente en el manómetro.
En la serie bi estable para realizar la lectura sólo es necesario oprimir el botón plástico de color rojo. Cuando se desee descargar la presión del manómetro, deberá pulsarse el botón metálico cromado, en sentido contrario. Esta serie tiene la ventaja de que el técnico puede estar realizando otras operaciones y realizar la lectura simultáneamente.
La conexión de salida puede ser fija o tipo rotapress que dispone de una unión rotatoria con el manómetro que permite orientarlo en los 360º sin que hayan fugas.

CARACTERÍSTICAS TÉCNICAS:

Conexión entrada:	1/2" macho o hembra
Conexión salida:	1/2" hembra
Presión máxima:	25 bar
Tipo:	Mono y bi estables

Materiales:

Cuerpo de válvula:	Latón
Eje pulsador:	Latón
Juntas tóricas válvula:	Nitrilo
Protección:	Cromo
Pulsador plástico:	Polipropileno
Color pulsador:	Rojo

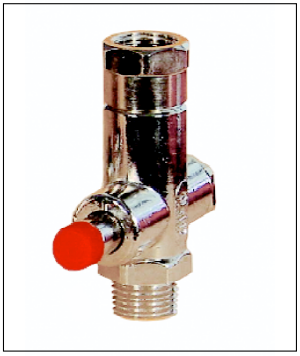

Carretera de Ripollet, 51 Polígono Ind. Foinvasa, Nave 1
08110 Montcada i Reixac (Barcelona) Spain
Tel. (34) 935 647 550 Fax (34) 935 647 211 - (34) 935 647 702
e-mail: apq@apq.cc www.apq.cc

VÁLVULA PULSADORA 1/2"

Código	Conexión entrada	Conexión salida	Orientación	Tipo	EUROS
CE.7.50.0024	Hembra 1/2" G	Hembra 1/2" G	Fija	Mono estable	Consultar*
CE.7.50.0025	Hembra 1/2" G	Hembra 1/2" G	360º	Mono estable	Consultar*
CE.7.50.0026	Macho 1/2" NPT	Hembra 1/2" G	Fija	Mono estable	Consultar*
CE.7.50.0027	Macho 1/2" NPT	Hembra 1/2" G	360º	Mono estable	Consultar*
CE.7.50.0124	**Hembra 1/2" G**	**Hembra 1/2" G**	**Fija**	**Bi estable**	**18.90**
CE.7.50.0125	Hembra 1/2" G	Hembra 1/2" G	360º	Bi estable	Consultar*
CE.7.50.0126	Macho 1/2" NPT	Hembra 1/2" G	Fija	Bi estable	Consultar*
CE.7.50.0127	**Macho 1/2" NPT**	**Hembra 1/2" G**	**360º**	**Bi estable**	**29.40**

***Bajo demanda**

EJEMPLO DE MONTAJE

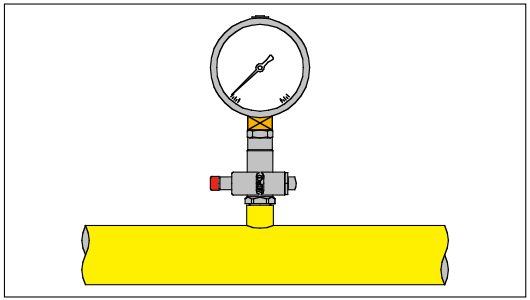

DIMENSIONES en mm

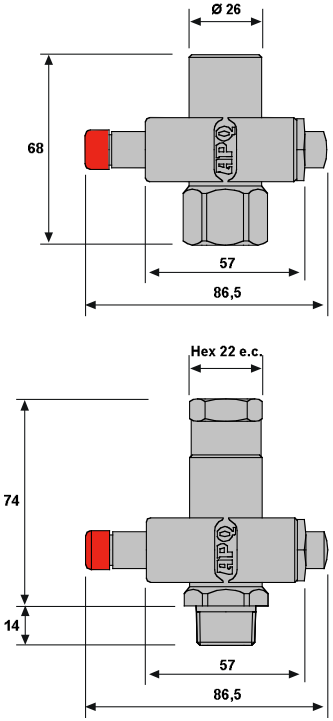

REV. 07