VEGA SdR®

Cajón VMC viviendas colectivas o terciario pequeño (Categoría 4)

*Sistema de Desmontaje Rápido

Precio p. 302

nuevo

RT 2000

SdR

➤ ventajas

- **Conforme a la RT 2000.**
- **Acceso y mantenimiento del moto ventilador gracias al sistema SDR® (Sistema de Desmontaje Rápido).**
- **Gran zona de presión.**

➤ gama

- Gama compuesta de 4 x 2 modelos:
  - Caudales de 500 a 9 800 m³/h.
  - Presión: cada modelo puede ser utilizado en dos zonas de presión BP (Baja Presión) y HP (Alta Presión).

➤ aplicación / utilización

- Para VMC en viviendas colectivas o en locales terciarios en utilización C4 (Q < 200 m³/h por local tabicado).
- Utilizable en el marco de los Consejos Técnicos higrorregulables de tipo A y B.
- Funcionamiento en exterior e interior.

➤ construcción / composición

- **Cajón:**
  - Cajón de chapa de acero galvanizado.
  - Doble conexión a la aspiración con retorno hacia arriba con rejilla de protección.
- **Ventilador:**
  - Moto ventilador centrífugo doble oido, turbina a acción sobre silent-blocs, montada sobre guías inclinadas (sistemaSDR®).
- **Motorización:**
  - Motor de patas.
  - 1 velocidad: 4 polos – tri 230/400V – 50Hz – IP55 – clase F.
  - Transmisión por polea-correa, polea motriz regulable en paro.
  - Regla de alineamiento montada.
  - Correa de socorro montada.
- **Conexión eléctrica:**
  - Interruptor de proximidad IP55.
- **Alarma:**
  - Presostato montado tarado a 80 Pa.

➤ opción

- Versión en línea.

➤ embalaje

- Embalaje individual.

➤ especificación

- Caja de extracción VMC de catagoría 4 con estructura de acero galvanizado. Moto ventilador de doble oido centrífugo a acción y transmisión polea-correa. Conjunto montado según el sistema SdR (Sistema de Desmontaje Rápido).
- Aspiración por 1 (versión en línea) o 2 oidos y la descarga horizontal (versión en línea) o vertical. Interruptor montado de fábrica junto con el presostato tarado a 80 Pa.
- Tipo **Véga SDR®**, marca **France Air.**

descripción técnica

➤ Clasificación al fuego + n° de PV

- Certificado 400°C - 1/2 h por el CSTB, en curso.

➤ Embalaje, dimensiones y peso

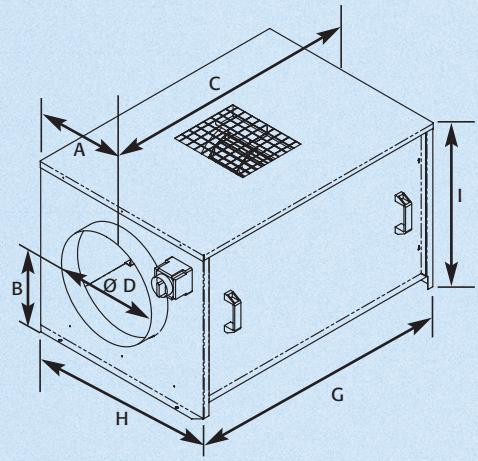

Tipo	A	B	C	ØD	E	F	G	H	I	peso
VEGA 3400	358	350	1138	400	330	286	1004	716	622	65 kg
VEGA 4600	503	420	1438	500	394	318	1305	1006	772	105 kg
VEGA 7500	503	420	1438	500	468	382	1305	1006	772	120 kg
VEGA 9800	578	485	1588	630	554	446	1455	1156	887	150 kg

➤ Características eléctricas

Tipo	Potencia nominal	Intensidad nominal
VEGA 3400	0,55 kw	1,45 A
VEGA 4600	0,75 kw	2 A
VEGA 7500	1,5 kw	3,6 A
VEGA 9800	2,2 kw	5 A