GAF P 88
GFF P 37

rejilla de retorno
portafiltro para techo

GFF P 37

Rejilla GAF P 88

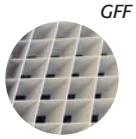

Rejilla GAF P 88 i

Rejilla GFF P 37

Precio **p. 168**

➤ ventajas

- **Fácil instalación y mantenimiento.**
- **Estética cuidada.**

➤ gama

- 3 versiones:
  - GAF P 88: retícula fija.
  - GAF P 88: retícula fija inclinada a 45°.
  - GFF P 37: chapa perforada.
- Dimensiones: cada versión existe en 3 tamaños:
  - 600 x 300.
  - 600 x 600.
  - 675 x 675.
- Conexión: cada versión existe con o sin plenum de conexión.

➤ denominación

GAF	P	88	600 x 300	AR
tipo	instalación	modelo	dimensiones	conexión
G : rejilla A : aluminio o F : acero F : portafiltro	techo	88 : retícula fija 88i : retícula fija inclinada a 45° 37 : chapa perforada	largo x alto (mm)	AR : con conexión SR : sin conexión

➤ aplicación / utilización

- Retorno en falso techo con filtro.

➤ construcción / composición

- **GAF P 88 y 88i:**
  - marco en acero y núcleo central de la rejilla en aluminio.
- **GFF P 37 :**
  - marco y núcleo central en acero.
- **Todas las versiones:**
  - núcleo central con bisagras para el recambio fácil y rápido del filtro.
  - guías laterales sobre el núcleo para impedir la caida del filtro al abrir y permitir su reposición.
  - cierre estándar por clips.
  - acabados en pintura blanca RAL 9010.
- **Versiones AR :**
  - plenum de conexión en acero galvanizado.

➤ embalaje

- Embalaje individual en film plástico.

➤ específicación

- Rejilla de retorno con núcleo central sobre bisagras para el acceso al filtro. El núcleo está equipado de guías laterales para impedir la caida del filtro al abrir.
- En la versión AR, la rejilla está equipada de un plenum de conexión.
- Tipo **GAF P** o **GFF P**, marca **France Air.**

descripción técnica

➤ Dimensiones

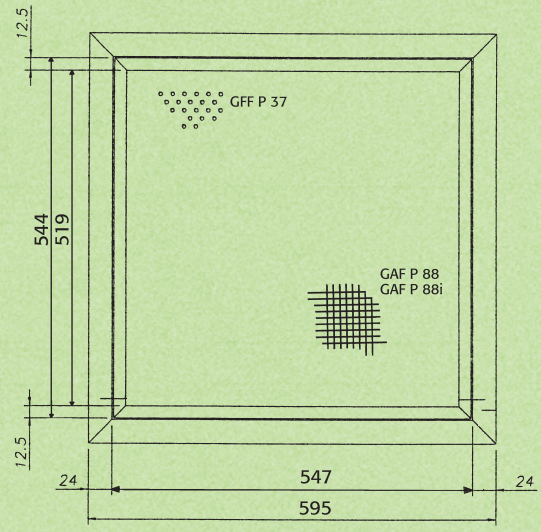

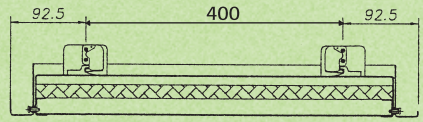

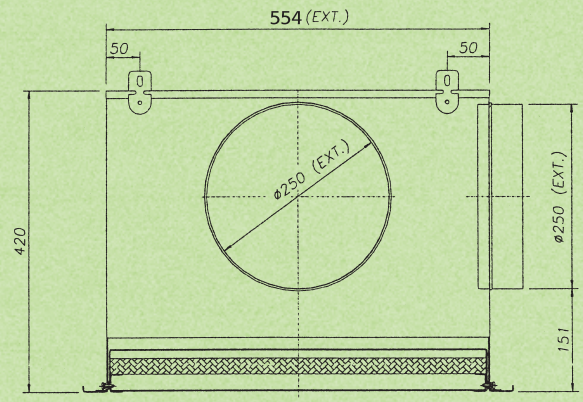
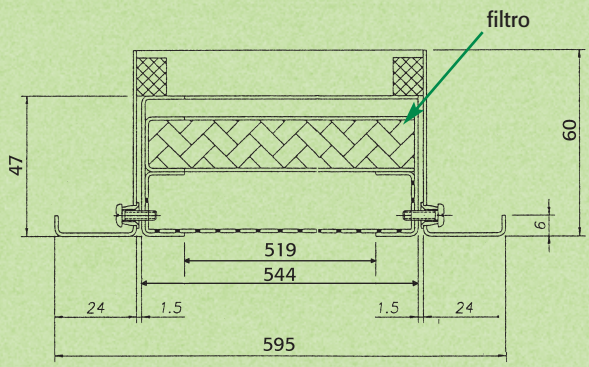
1 conexión en 600 x 300
2 conexiones en 600 x 600