LDI Reactil

Difusor de flujo rotacional para grandes alturas c sistema Reactil

➢Ventajas

- Flujo rotacional que permite una tasa de inducción importante.
- Control de las velocidades de aire en la zona de ocupación.
- Confort optimo por ajuste automático y ausencia de conexiones eléctricas.

➢Gama

-**LDI Reactil** : 7 modelos desde Ø 200 hasta Ø 800 mm

➢Denominación

LDI	**Reactil**	**Ø 200**
Nombre	sistema termoestático	diámetro

➢Aplicación / utilización

-Calefacción y climatización de locales terciarios o industriales de gran altura (4 a 12 m) :
-Almacenes, gimnasios…

➢Construcción / composición

-Envolvente de aluminio y palas de acero.
-Placa de repartición
-Fusible termoestático.
-Acabado blanco RAL 9010

➢Embalaje

Por unidad

➢Especificación

Difusor de techo con palas regulables por sistema termoestático para pasar de una posición verano a invierno automáticamente y al revés.

Tipo **LDI Reactil**, marca **France Air**

Descripción técnica

Dimensiones

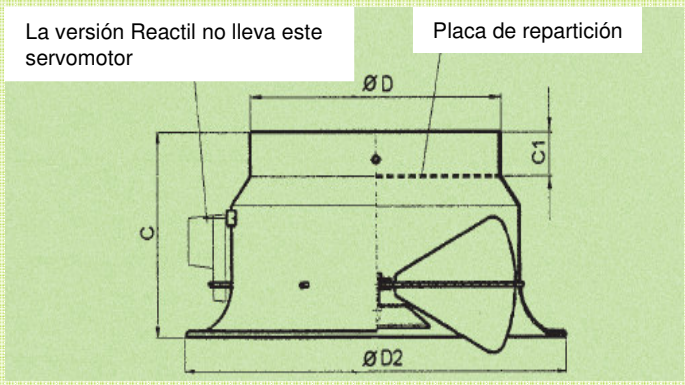

Ø nom	Ø D (mm)	Ø D2 (mm)	C (mm)	C1 (mm)
125	125	205	130	40
160	160	250	155	40
200	200	310	174	40
250	250	400	200	40
315	315	480	240	40
400	400	615	265	55
500	500	790	320	60
630	630	940	380	80
800	800	1142	555	75

Concepto Reactil :
Fusible termoestático

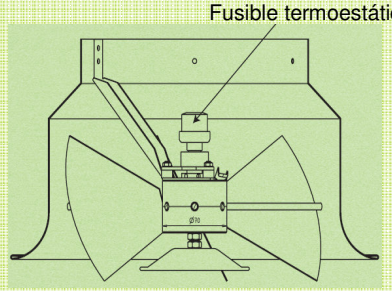

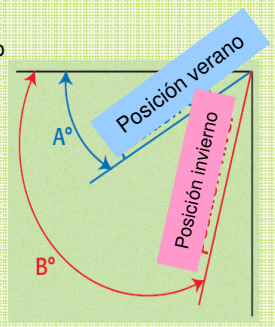

Ejemplo de selección

Altura instalación 10 metros	Q (m³/h)	Q (l/s)	Ø (mm)	Angulo en caliente, Δ T=10 K	Angulo en frio, Δ T=10 K
	1140	316,66	315	75	45
	1620	450	400	75	45
	1725	479,17	400	70	44
	2150	597,22	400	60	41
	2480	688,89	500	70	43
	3100	861,11	500	60	40
	3275	909,72	630	70	42
	3700	1027,78	630	65	40
	4050	1125,00	630	60	39
	4100	1138,89	800	70	43
	5100	1416,67	800	60	40