PRO200

Modelo estándar	Art. No. PTMPRO200
Mod. Patas de baja altura	Art. No. PTMPRO200L
Plataforma	Art. No. 8557

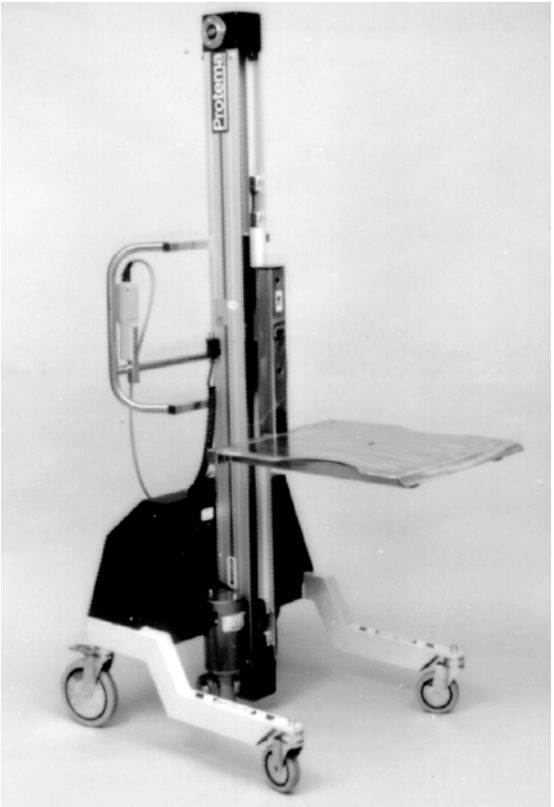

- Eleva 200 kg y pesa solamente 113 kg.
- Construido en aluminio y acero inoxidable para un mejor manejo y mínimo mantenimiento.
- Horquillas con plataforma abatible.
- Ruedas delanteras de Ø125 ó 95 mm, ruedas traseras de Ø200 mm con frenos.
- Modelo baja altura: distancia patas/suelo 84 mm.
- Batería con cargador incorporado conectable a cualquier enchufe (opcionalmente intercambiable)
- Protección contra sobrecarga.
- Control de velocidad ajustable con variador

ESPECIFICACIONES PRO200	
Carga máxima	200 kg (440 lbs)
Altura mín.de elevación	Nivel suelo
Altura máx.de elevación	1787 mm
Recorrido de elevación	1733 mm
Peso de la unidad	113 kg
Velocidad de elevación	0.13 m/s con 200 kg de carga
Voltaje de carga	230 V AC, 220 W
Voltaje de batería	24 V
Capacidad de la batería	38 Ah
Autonomía	200 kg 1m 100 veces

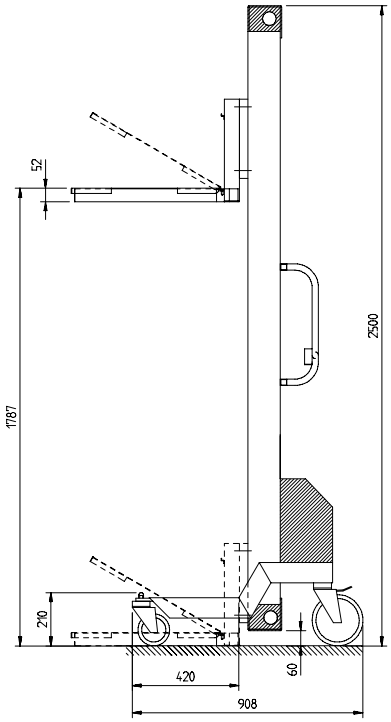

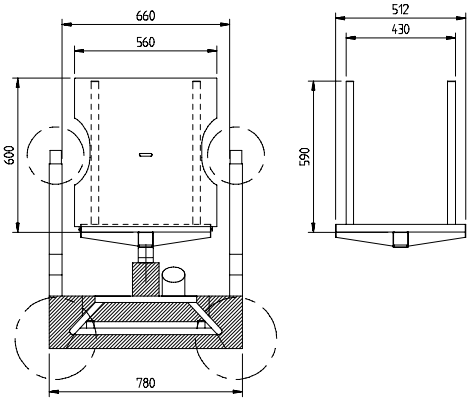

INTERCOMERCIAL AOG 1962, S.L.
www.aog.es
Tel. 902196200 / 933205984
e-mail: info@aog.es