BRIDAS ANTI-TRACCIÓN ACUTRACK

Unión anti-tracción con brida loca para tuberías de PE

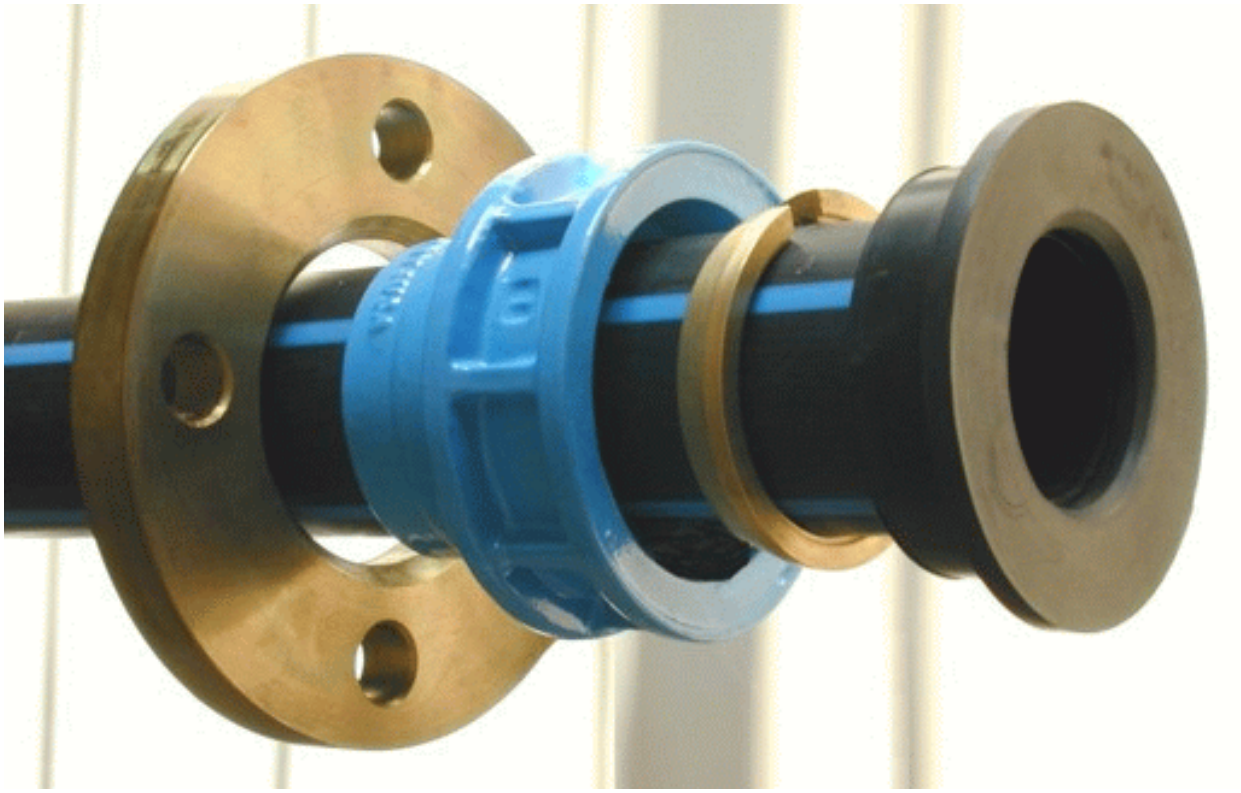

Las bridas anti-tracción **AcuTrack** están formadas por un cuerpo portabrida, un anillo de fijación, una junta de estanquidad y una brida loca.
Se utilizan para unir mecánicamente extremos de tubo de PE con accesorios a brida.
La presión de servicio máxima es de 16 bar (prueba de presión de 24 bar) para toda la gama.
En condiciones de esfuerzos de tracción elevados, se recomienda la utilización del casquillo de refuerzo.
La gama de diámetros comprende de PE 63 hasta PE 110, con salidas a brida de DN 50 a DN 100.

ACUSTER

BRIDAS ANTI-TRACCIÓN ACUTRACK

ESPECIFICACIONES DE MATERIALES:

Cuerpo portabrida: Fundición de grafito esferoidal, EN-GJS-400-15, s/UNE-EN 1563.
Recubrimiento: Pintura epoxi poliamida, espesor mínimo 100 μm, color azul, RAL 5012 (apta para uso alimentario).

Anillo de fijación: Latón CW611N, s/ UNE-EN 12165.

Junta: EPDM, color negro, tipo WA/70, s/UNE-EN 681-1 (apta para uso alimentario).

Brida loca: Acero estructural S235JR, s/ UNE-EN 10025 (DIN St. 37.2).

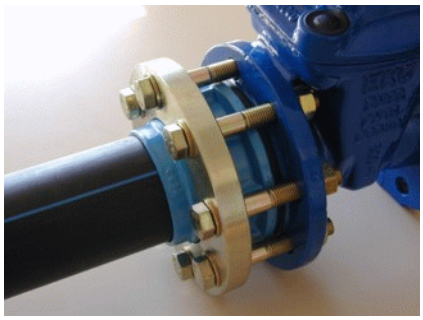

TABLA DE CÓDIGOS Y MEDIDAS DISPONIBLES:

DESCRIPCIÓN	CÓDIGO CONJUNTO	CASQUILLO DE REFUERZO OPCIONAL	
		PE80 PN6 PE100 PN10	PE80 PN10 PE100 PN16
ACUTRACK PE 63 x DN 50	166204	266961	266960
ACUTRACK PE 63 x DN 65	166205	266961	266960
ACUTRACK PE 75 x DN 65	166206	266963	266962
ACUTRACK PE 90 x DN 80	166207	266965	266964
ACUTRACK PE 110 x DN 100	166208	266967	266966

NOTA: *Los conjuntos brida ant-tracción **AcuTrack** no incluyen la tornillería. Los casquillos de refuerzo son opcionales y con su montaje superan el ensayo de tracción a carga constante, según EN 712.*

MONTAJE DE LAS BRIDAS ANTI-TRACCIÓN:

El montaje de las bridas anti-tracción **AcuTrack** es fácil y fiable. Basta con colocar la brida loca ④ y el cuerpo portabrida ③ en el tubo de PE ⑥ previamente cortado a escuadra. A continuación se introduce el anillo de fijación ② en el sentido indicado en el dibujo. Finalmente se coloca la junta de estanquidad ①.

Para tubos que tengan que estar sometidos a esfuerzos de tracción particularmente elevados, se recomienda el montaje del casquillo de refuerzo ⑤ opcional.

Encarar y centrar la junta ① contra la brida a acoplar. Colocar la tornillería adecuada (no incluida) entre la brida loca ④ y la brida a unir. Asegurarse de que el extremo del tubo de PE ⑥ ha quedado contra la cara interior de la junta ① y de que el anillo de fijación ② también queda contra dicha junta.

Realizar el apriete de la tornillería, apretando secuencialmente las tuercas hasta obtener una fijación apretada por igual.

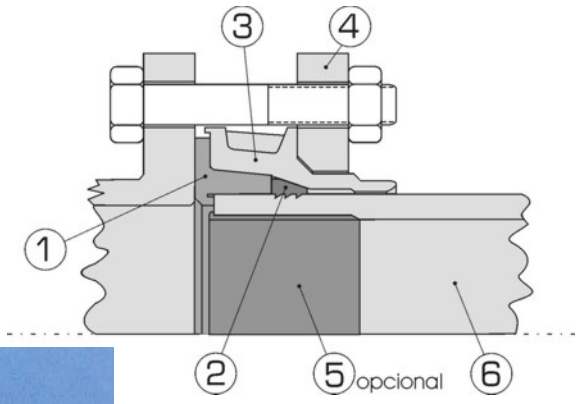

ACUSTER S.A.
Juan de la Cierva, 1; Políg. Ind. Nº 1
08960 SANT JUST DESVERN (Barcelona) - SPAIN
Tel. + 34 93 470 30 70 - Fax+34 93 473 00 77
http://www.acuster.com e-mail: mail@acuster.com

La información proporcionada en esta publicación, está sujeta a cambios sin previo aviso.

Publicación: FC-66-IP03
Edición: Septiembre 2004
Revisión: Nº 0