HID2404SSE11P

Domo dia/noche de alta resolución, CCD 1/4", Zoom óptico x26, Alimentación 24 VAC, 470 líneas.

Características

- **Domo color/B/N de alta resolución**
- **Margen Dinámico Extendido (WDR)**
- **Alta Resolución 470 TVL**
- **Zoom óptico x26 y Zoom digital x12**
- **Óptica 3.5-91 mm (F1.6)**
- **240 Prests**
- **4 patrones**
- **8 Autopan**
- **8 tours**
- **8 Zonas de privacidad**
- **Control por RS-485**
- **Desmontable en caliente**
- **Esfera fabricada en acrílico de 4.9 pulgadas**
- **Alimentación 24 VAC**

Especificaciones

Sensor de imagen	CCD de ¼" Ex View Had
Pixels activos	752 (H) x 582 (V)
Resolución horizontal	470 líneas
Objetivo	Zoom 26 x de 3,5-91 mm F 1.6
Angulo de visión horizontal	54º a 2,1º Aproximadamente
Iluminación mínima	0,07 Lux color (1/4 Shutter) 0,01 Lux B/N (1/4 Shutter)
Relación señal ruido	> de 50 dB
Velocidad de giro manual (Horizontal)	De 0,1 a 90º/sg, 360º/sg. Con turbo Velocidad proporcional al zoom
Velocidad de giro manual (Vertical)	De 0,1 a 90º/sg, Velocidad proporcional al zoom
Velocidad en preset	Hasta 380º/sg.
Rango de giro horizontal	Rotación continua
Rango de giro vertical	De –4 º a + 90º
Presets	240 preposiciones con 16 caracteres cada uno 0,75 sg. Tiempo máximo para alcanzar el preset

Patrones	4 Patrones, hasta 240 sg.
Tours	Hasta 8 Tours compuestos de hata 42 presets con tiempo de permanencia individual (3 a 99 sg).
Autopan	Hasta 8 autopan programables en 9 velocidades
Función Auto Flip	Giro automático de 180º al final del mov. Tilt
Zonas de privacidad	8 zonas programables
Zonas	16 zonas (programables en tamaño), con titulo individual de hasta 16 caracteres.
Balance de blanco	Modos: manual, automático, interior, exterior, ATW
Salida de vídeo	1 V. p-p, 75 Ohmios
Control de Iris	Automático, con ajuste manual
Control de Foco	Automático con ajuste manual
Minima distancia de enfoque	0,3 m
Entradas de alarma	8 seleccionables, NC o NO
Salidas de alarma	4 salidas, máximo 24 V. DC/ 1 A, NC o NO
Semiesfera	Esfera acrilica de 125 mm de diámetro
Control	Desde el teclado HID2404CZP o grabadores digitales, SDR, ADR o XDR
Tensión de alimentación	De 18 a 30 V. AC
Consumo	Aproximadamente 20 W.
Temperatura de Funcionamiento	0º a 50 ºC
Dimensiones:	

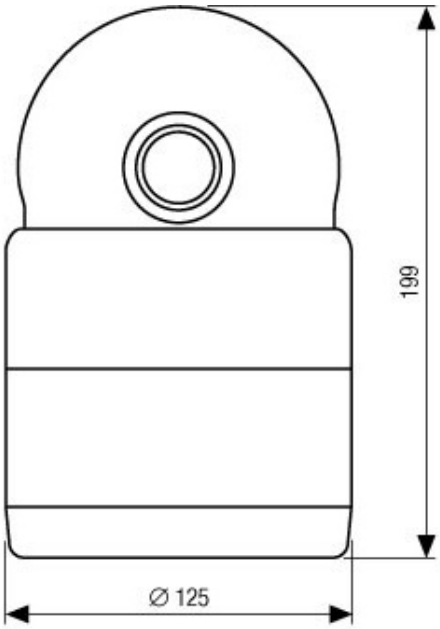

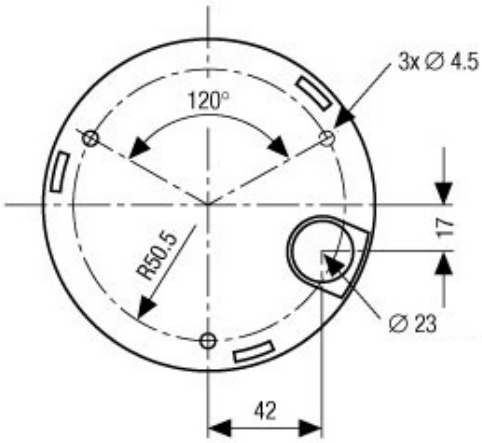

dimensiones mm