SIEMENS

CMTC1515

Monitores TFT

Monitor TFT en color de 15”

Monitor TFT comercial específico para aplicaciones CCTV

- **Función Imagen en Imagen (PIP) para visualizar dos entradas simultáneamente**
- **Alto brillo y resolución para una reproducción excelente de las imágenes**
- **Caja metálica y frontal de vidrio para aplicaciones comerciales y en el sector de la seguridad**
- **Diseño moderno y funcionamiento cómodo a través del menú OSD**

Este monitor TFT de alta resolución XGA está específicamente diseñado para aplicaciones de seguridad de CCTV. Tiene dos entradas de vídeo BNC con salidas en bucle, una entrada S-VHS y una entrada DVI que permiten la conexión a grabadores digitales basados en PC. La característica imagen en imagen permite visualizar dos entradas simultáneamente (Video/Video; Video/DVI; Video/S-Video; S-Video/DVI). El monitor está equipado adicionalmente con dos entradas y salidas de audio e incluye altavoces integrales.
Con una caja metálica resistente, el monitor también es apropiado para aplicaciones industriales donde las salas luminosas requieren un brillo de la pantalla muy alto, un alto contraste y una alta resolución, además de un amplio ángulo de visión para la visualización simple en todos los ángulos. La pantalla tiene un revestimiento anti-deslumbrante y está protegida por un panel de vidrio.
Este monitor TFT ofrece numerosas ventajas sobre los monitores TRC convencionales, ya que proporciona imágenes sin parpadeo, un espacio de escritorio más reducido, soporte separable para facilitar el montaje en pared, un bajo consumo de alimentación y, por encima de todo, una duración de la pantalla muy superior en comparación con los monitores TRC.

Dibujos de dimensiones

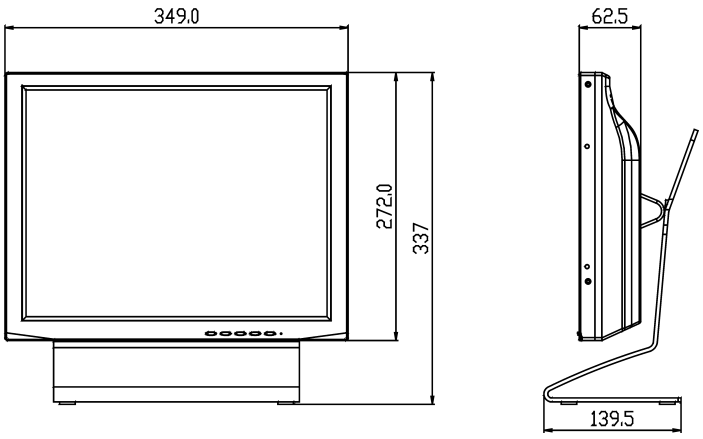

Datos técnicos

Resolución	XGA, 1024 x 768 píxeles
Proporción de contraste	400:1
Brillo	250 cd/m^2
Colores	16.7 M
Angulo de visión izquierda/ derecha, arriba/ abajo	80/80° ó 80/80°
Tiempo de respuesta	25 ms
Fuente de alimentación	100 ~ 240 V, 50/60 Hz, 50 W (paquete de alimentación incorporado)
Frecuencia de exploración	H: 30 k ~ 80 kHz, V: 50 ~ 75 Hz
Norma de vídeo	PAL/NTSC (detección automática)
Señal de vídeo	0.5 ~ 2 V_{PP} / 75 ohmios; Y: 1 V_{PP}, C: 0.3 V_{PP}
Audio	2 altavoces incorporados, I+D
Entradas	2 x entrada de audio (RCA)
Salidas	2 x salida de audio (RCA) 1 x auriculares (conector 3,5 mm)
Consumo de alimentación	2 x 1,5 W / 8 Ohmios, +/- 10%
Conexiones	
Entradas de vídeo (PIP)	2 x entrada de vídeo (BNC), 1 x S-video, 1 x DVI-I
Salida de vídeo	2 x salida de vídeo (BNC)
Control OSD	color, tono, brillo, contraste, nitidez, volumen, idioma, exploración (O/U), función imagen en imagen (PIP)
Idiomas OSD	Inglés, alemán, francés, italiano, español, polaco, checo, sueco
Temperatura de funcionamiento	5 ~ 35 °C
Temperatura de almacenamiento	-25 ~ +60 °C
Caja	Metálica, panel frontal: vidrio
Instalación	Norma VESA (4 x M4; 100 x 100 mm)
Dimensiones, sólo monitor (a x A x P)	34.9 x 27.2 x 6.25 cm
Panel	DIN ISO 13406-2, clase II
Homologaciones	FCC, CUL, CE

Indicaciones para el pedido

Tipo	Código	Denominación	Peso
CMTC1515	2GF3124-8AA	Monitor TFT en color 15 pulgadas	6,0 kg

© Building Technologies

Sujeto a modificaciones

© Building Technologies

Sujeto a modificaciones