# HICH3314W40VS2

Minidomo antivandalico B/N, CCD 1/3", montaje de superficie con varifocal autoiris de 4-9 mm, Alimentación 12 VDC

## Características

- **Montaje de techo de superficie**
- **Cabina antivandálica**
- **Semiesfera de lexan**
- **CCD de B/N de 1/3”**
- **Incluye lente varifocal autoiris de 4-9 mm**
- **Resolución 380 líneas**
- **Control automático de shutter (AES)**
- **Control automático de ganancia (AGC)**
- **Compensación de contraluces (BLC)**
- **Para instalaciones en interior o exterior**

## Especificaciones

| | |
|---|---|
| **Alimentación** | 12 V. DC. |
| **Consumo** | Máximo 2 W |
| **Sensor de imagen** | CCD de 1/3” Sony Super Had transferencia interlinea |
| **Pixeles activos** | 512 H x 582 V |
| **Resolución** | 380 líneas |
| **Iluminación mínima** | 0.02 lux (F1.2, 50 IRE) |
| **Relación señal/ruido** | 46 dB (AGC OFF) |
| **Sincronización** | Interna |
| **Frecuencia de Escaneo (H/V)** | 15.625 KHz / 50 Hz |
| **Formato de señal** | CCIR: 625 líneas, Entrelazado 2:1 |
| **Salida de vídeo** | 1.0 V p-p (75 Ohmios) |
| **Lente** | Varifocal DC de 4-9 mm F1.6 |

| | |
|---|---|
| **Angulo de visión horizontal** | 63º - 30º Aproximado |
| **Control de ganancia** | Automático |
| **Conexiones** | Video (BNC), Alimentación (Jack DC) |
| **Rango de Protección** | IP 65 |
| **Semiesfera** | Policarbonato de 3 mm de espesor antivandalico |
| **Cabina** | Aluminio |
| **Temperatura de funcionamiento** | -10º C a 50º C |
| **Peso** | Aproximado 600 gr. |
| **Humedad ambiente** | 10-96% |
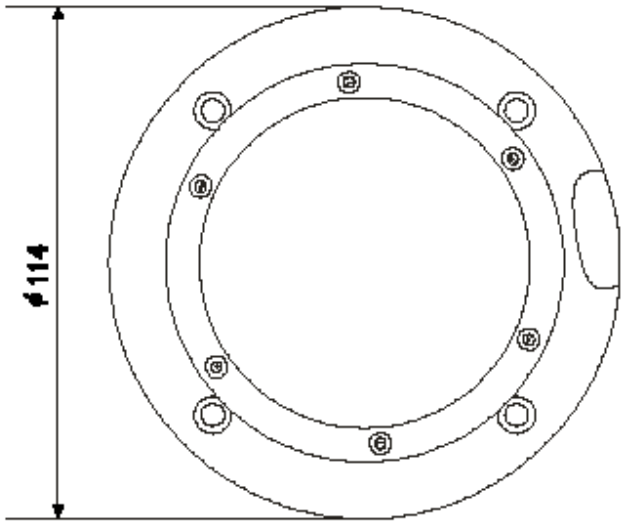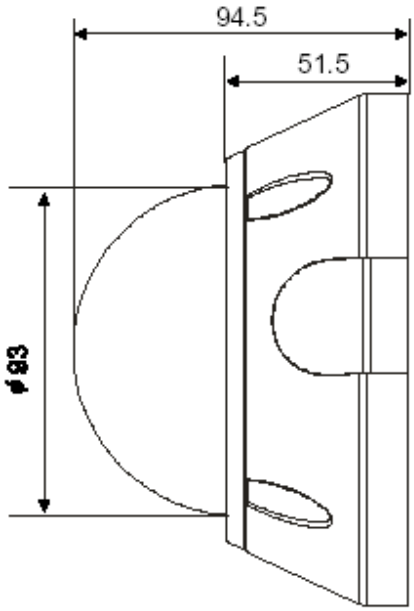
**Dimensiones:**