FICHA TÉCNICA

0786

TUERCA REMACHABLE ACERO 6

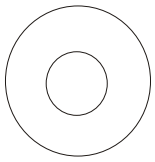

DIÁMETRO EXTERIOR: 0.08
DIÁMETRO INTERIOR: 0.08

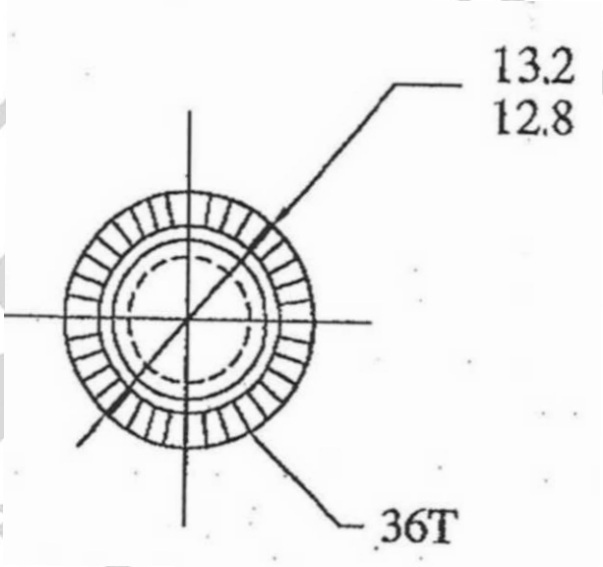

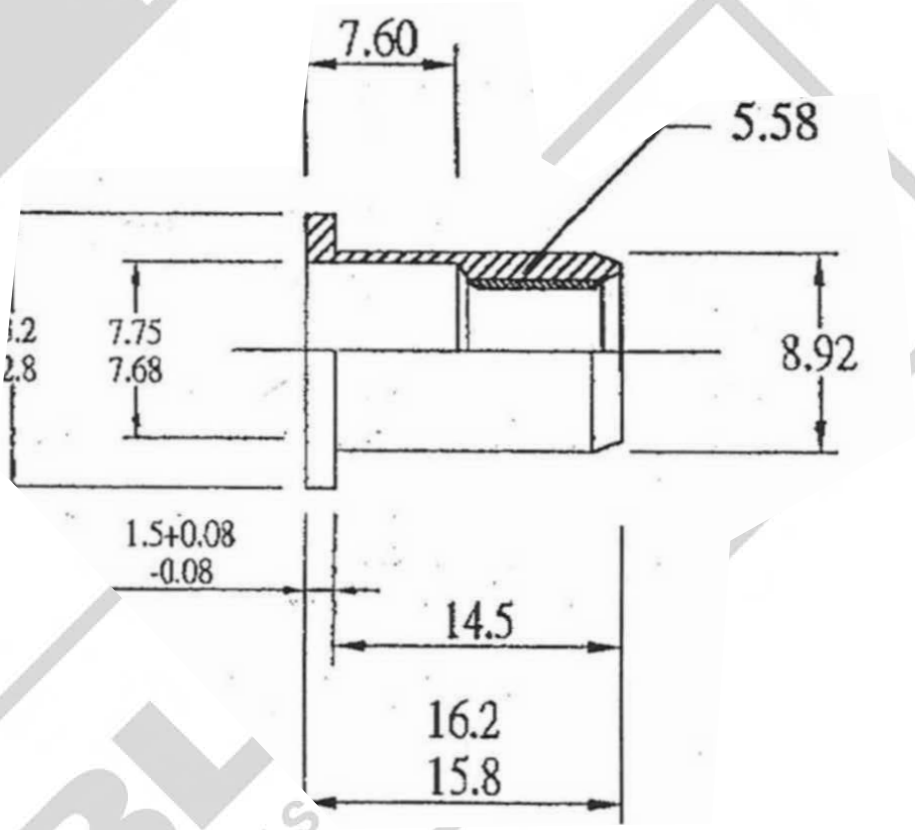
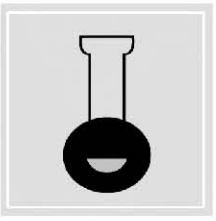
FIJACIÓN