FICHA TÉCNICA

5256060

BASE PESCANTES 60X60

CARACTERÍSTICAS:

- Peso: 46 Grs. ± 2%
- Medidas:
  - Ancho: 60 mm. ± 2 %
  - Largo: 60 mm. ± 2%
  - Alto: 240 mm. ± 2%

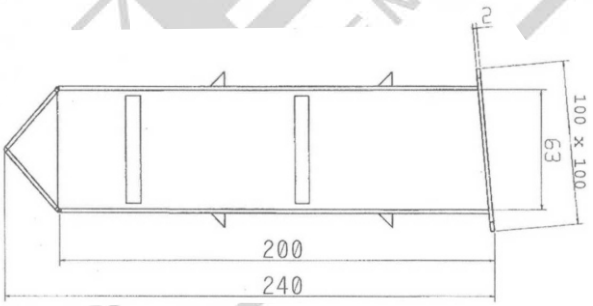

SISTEMA DE FABRICACIÓN:

Por inyección.

MATERIALES:

Polipropileno 1ª calidad.

PROPIEDADES:

- Indice de fluidez: Melt. Flor. Rate: (MFR 230/2.16) g/10 MIM: 48
- Densidad: 0,90 g/cm3
- Aditivos: -Desmoldeante
  -Sin material de relleno/esfuerzo

CARACTERÍSTICAS:

- Transparente
- Antiséptico
- Galvanizable
- Solidez a la luz: 8 Escala lana
- Resistencia térmica: 300°C
- Composición: P E b.p.m. /PE
- Aplicaciones: Producto indicado para la coloración de polímeros.

HIGIENE Y SEGURIDAD:

Material garantizado para estar en contacto con productos destinados a uso alimentario, no tóxico, exento de metales pesados.
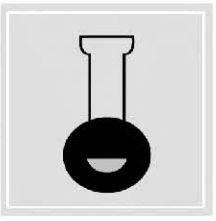
FIJACIÓN