FICHA TÉCNICA 5226865

ANCLAJE UNIV. TORN.C.LIGERAS 6x60 BR.8

Anclaje de montaje a través en versiones Tornillo y Espárrago.

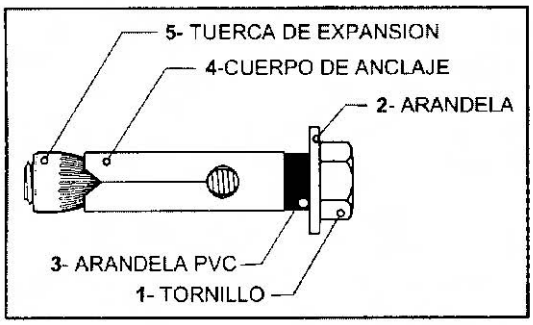

APLICACIONES:

De utilización sencilla y rápida es adecuado en materiales macizos para cargas medias-altas.

Los ANCLAJES son adecuados para la fijación de Estructuras metálicas, Armazones, Rótulos, Toldos, Perfiles, Viguetas, Barandillas, Asientos de cine, de estadios ó de auditorium, Mobiliario urbano, Postes de mallas, soportes etc...

Son utilizados por todos los gremios de la construcción

DESPIECE ANCLAJE UNIV. TORNILLO C. LIGERAS 6 x 60

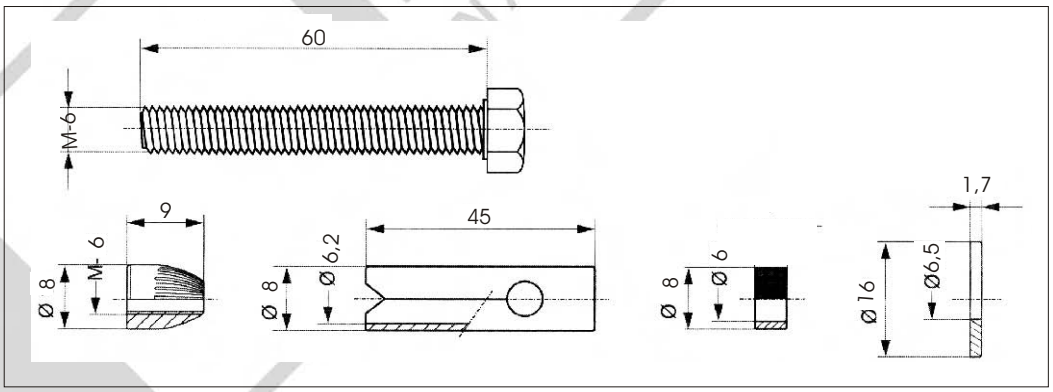

CARACTERÍSTICAS TÉCNICAS

1-Tornillo: Tornillo fabricado según la norma DIN 933 en calidad 8.8 y una dureza de 80-100 Kg./mm^2

2-Arandela: Arandela metálica fabricada en acero calidad ST-1. Su diámetro exterior dimensionado nos permite absorber mayores tolerancias de los elementos a fijar.

3-Arandela PVC: Fabricada en PVC. Material aislante con una deformación regular, se adapta perfectamente en el agujero realizando un sellado estanco contra elementos externos como la humedad.

4-Cuerpo de anclaje: Fabricado en acero calidad ST-2. Dispone de tres zonas de expansión de gran capacidad, adaptación y rápido agarre.

5-Tuerca de expansión: Tuerca fabricada por estampación y rosca laminada con acero de 60-80 kg./mm^2. Dispone de un estriado longitudinal muy acentuado, garantizando el anti-giro.

FIJACION

CÓDIGO	Prof. mín. Taladro mm.	Prof. mín. anclaje mm.	Long.. anclaje mm.	Espesor máx..a fijar mm.	Rosca mm.	Resistencia H. - 250 Kg Extracción Kg.	Cizalladura Kg.
LPTR08L	**45**	**50**	**60**	**20**	**M-6**	**1.450**	**1.200**

ENSAYOS S/NORMA
UNE 7-246-74

* En condiciones normales de trabajo aconsejamos aplicar un coeficiente de seguridad no inferior a 4.
* En caso de taladrar incorrectamente, hacer un nuevo agujero a una distancia de al menos dos veces la profundidad del primer agujero.