FICHA TÉCNICA

0964060

ABRAZADERAS W5 9MM INOX 40X60

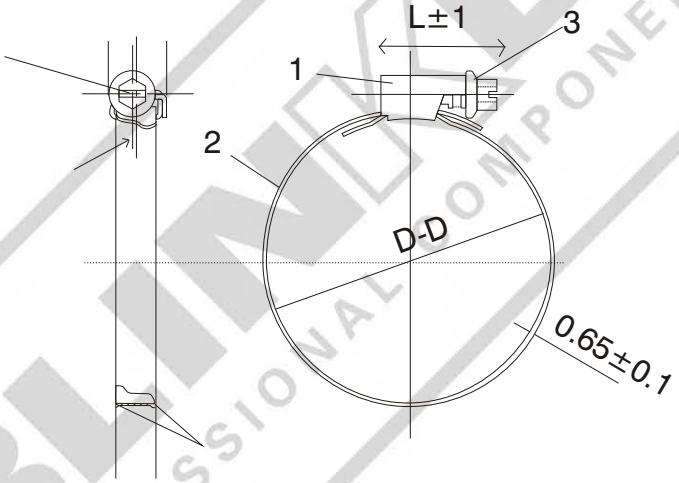

FIJACIÓN

CARACTERÍSTICAS TÉCNICAS:

- L±1: 26
- D-D: 40-60
- Diámetro: 60^{+2}
- Fuerza de apriete recomendada: 3+0.5 Nm
- Velocidad recomendad de apriete: max 350l/min
- ITEMS:

Nº ITEM	CANTIDAD	NOMBRE	MATERIAL	SUPERFICIE
1	1	Casa	1.4401	brillante
2	1	Tuerca	1.4401	brillante
3	1	Banda	1.1578	ligeramente plateado