Ref.	Aplicación	PN	Medidas/DN		
			13	15	20
BH103	Válvulas destinadas a instalarse en las centralizaciones de contadores de agua potable	**16**	•		•

Conexiones a contador mediante manguito (Ref. BH401) y manguito tuerca loca (Ref. BH425)

Ref.		Conexión a válvula		Conexión a contador						
		DN		LL13	½″	¾″	7/8″	1″	1¼″	1½″
BH103	MANGUITO	13	LL13 Izquierda	•	•	•	•	•		
		20	1″ Izquierda	•		•	•	•	•	•
	MANGUITO TUERCA LOCA	13	LL13 Izquierda			•	•	•		
		20	1″ Izquierda				•	•	•	

Válvula de entrada orientable automática **Ref. BH103**

Características:

Válvula de accionamiento automático y con dispositivo antirretorno incorporado. Esta válvula está concebida para ser condenada cuando se requiera. Con el simple cambio del tapón porta-pisoncillo, se consigue un efectivo sistema antifraude.
Diseñada con brida para poder ser montada sobre la batería mediante una junta especial y dos tornillos de acero con protección anticorrosiva.

1. **Cuerpo** de latón estampado CW617N según norma UNE-EN 12165. Con oreja taladrada para precintar.
2. **Tapón con eje** porta-pisoncillo de decoletaje de latón según norma UNE-EN 12166. Con taladro para precinto.
3. **Junta tórica tapón** de EPDM según UNE-EN 681-1.
4. **Junta tórica unión cuerpo** de EPDM según UNE-EN 681-1.
5. **Dispositivo antirretorno "pisoncillo"** de latón vulcanizado.
6. **Junta** de válvula de entrada de EPDM según UNE-EN 681-1.
7. **Tornillos** de sujeción con protección anticorrosiva DACROMET + PLUS.
8. **Brida** orientable de acero F-111 con protección anticorrosiva (bicromatada).

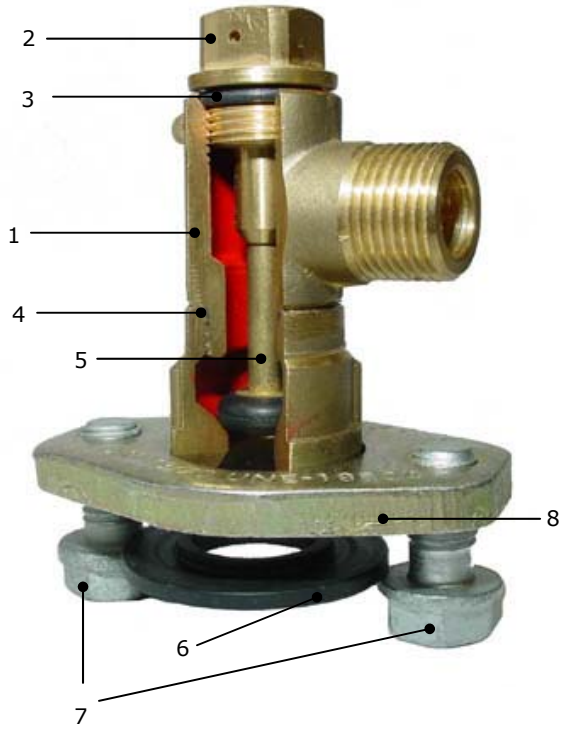

Esta válvula cumple con las Normas Básicas para las Instalaciones Interiores de Suministro de Agua del Ministerio de Industria publicadas en el B.O.E. el 13/01/76, apartado 1.4.1.: "Los materiales empleados en tuberías y grifería deben ser capaces, de forma general y como mínimo, para una presión de trabajo de 15 kg/cm^2".

Baterías Hidráulicas, S.A.
C/ Lepanto, 264 7º
08013 BARCELONA (España)
www.bahisa.com
bahisa@bahisa.com

Telf.: 932 477 878
Fax.: 932 656 636

- Cada válvula se suministra con junta y tornillos.
- La rosca del cuerpo permite adaptar tanto un manguito (Ref. BH401) como un manguito tuerca loca (Ref. BH425).
- Lleva incorporada válvula antirretorno:
  - Garantiza salubridad pública evitando retrocesos de aguas no deseadas.
  - Protege a los contadores del retroceso de agua caliente.
  - Mantiene el rendimiento hidráulico.
  - No encarece su coste.
- Los elementos para conexión disponibles (Ref. BH401 y Ref. BH425) permiten instalar o cambiar cualquier tipo de contador con facilidad mediante llave americana (Ref. BH411).
- Las válvulas se han diseñado con una brida móvil para facilitar su orientación en la batería.

Accesorios:

- Llave americana: Ref. BH411
- Caja antifraude: Ref. BH426 y Ref. BH427
- Caño libre: Ref. BH013
- Manguito: Ref. BH401
- Manguito tuerca loca: Ref. BH425
- Tapón de condena: Ref. BH420

Recambios:

	Ref.
Tapón con eje para entrada automática	BH421
Pisoncillo metálico vulcanizado	BH405

	Ref.
Tornillo BH	BH407
Junta válvula entrada	BH406

Instrucciones para condenar la válvula:

1. Mediante la llave americana (Ref. BH411) desenrosque el tapón con eje (Ref. BH421).
2. La propia presión del agua mantendrá el sistema estanco.
3. Rosque el tapón de condena: Ref. BH420.
4. El diseño del tapón de condena permite que la presión del agua sobre el pisoncillo mantenga la válvula cerrada.

ESQUEMA DE LA SUSTITUCIÓN DEL TAPÓN

Ref. BH421 **Ref. BH420**

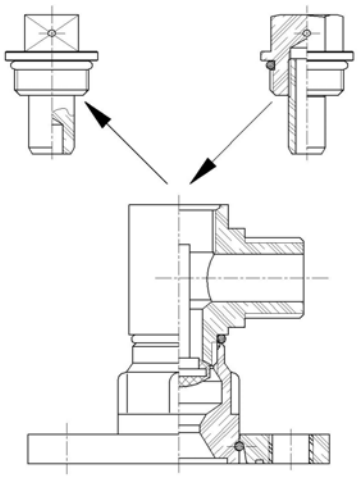

ESQUEMA TÉCNICO DE LA VÁLVULA

Ref. BH103

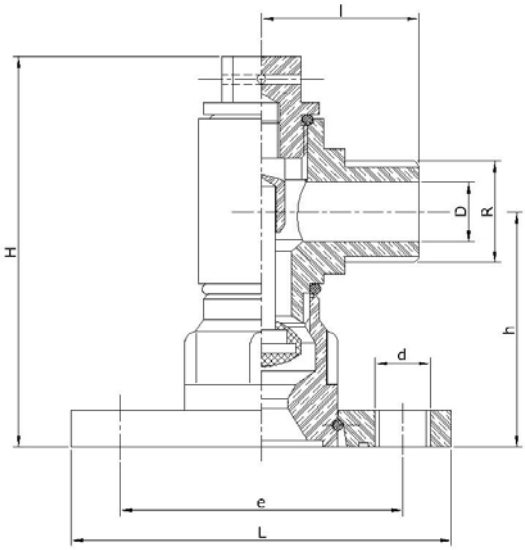

Ref.	D (DN)	d	e (mm)	h (mm)	H (mm)	L (mm)	l (mm)	R	Peso (kg)
BH103	13	M12	61	48	84	84	34	LL13 IZQ.	0,53
	20	M12	61	63,5	105	83	33	1" IZQ.	0,69

Ilustraciones, datos técnicos, dimensiones y pesos indicados sujetos a cambios sin previo aviso, en función del progreso técnico.