E2 Válvula con bridas "PN 25"

Referencia	Distancia entre bridas	Aplicación	PN	Dimensiones/DN						
				50	65	80	100	125	150	200
4010E2	**corta** (DIN 3202 F 4) EN 558-1 GR 14	**Agua**	25	●	●	●	●	●	●	●

Válvula de compuerta de asiento elástico con paso libre y sin obstrucciones

Características de material y construcción:

1/2 **Cuerpo (1) y casquete (2)** de fundición dúctil EN-GJS-400-18 de acuerdo a EN 1563 (GGG 400 - DIN 1693) revestimiento con epoxy externo e interno según DIN 30677-T2 respetando DIN 3476 y todos los test de calidad exigidas por la marca RAL 662 (GSK - Gütegemeinschaft Schwerer Korrosionsschutz - la asociación para la protección de alta calidad contra la corrosión)

3 **Eje de acero inoxidable** St 1.4021 (X20Cr13), con fileteado

4 **Cuña** de fundición dúctil EN-GJS-400-18 según EN 1563 (GGG 400 - DIN 1693), revestido interior y exteriormente con elastómero vulcanizado, apto para agua potable, con purga de fondo

5 **Guía de cuña** de plástico resistente al desgaste con propiedades de deslizamiento, su construcción robusta garantiza desgaste y momento de giro mínimos

6 **Tuerca de cuña** de latón resistente a la desgalvanización CuZn36Pb3As, el largo de rosca, de mayores dimensiones que las exigidas por prEN 1171, garantizan un amplio momento de torsión

7 **Soporte de junta** de Ms 58

8 **Juntas tóricas** de elastómero, alojadas en material resistente a la corrosión (según DIN 3547-T1) remplazables bajo presión hasta DN 200 (según ISO 7259)

9 **Sello trasero** de elastómero, apto para agua potable

10 **Junta de protección** de POM

11 **Sellado superior** de elastómero

12 **Junta de casquete** de elastómero, apto para agua potable

13 **Tornillos embutidos** St 8.8 DIN 912, en taladros rehundidos, sellados dentro del cuerpo, protegidos contra la corrosión

14 **Protección exterior** de PE impide daños durante el transporte y el almacenamiento

15 **Discos deslizantes** de POM garantiza un juego de eje sin desgaste

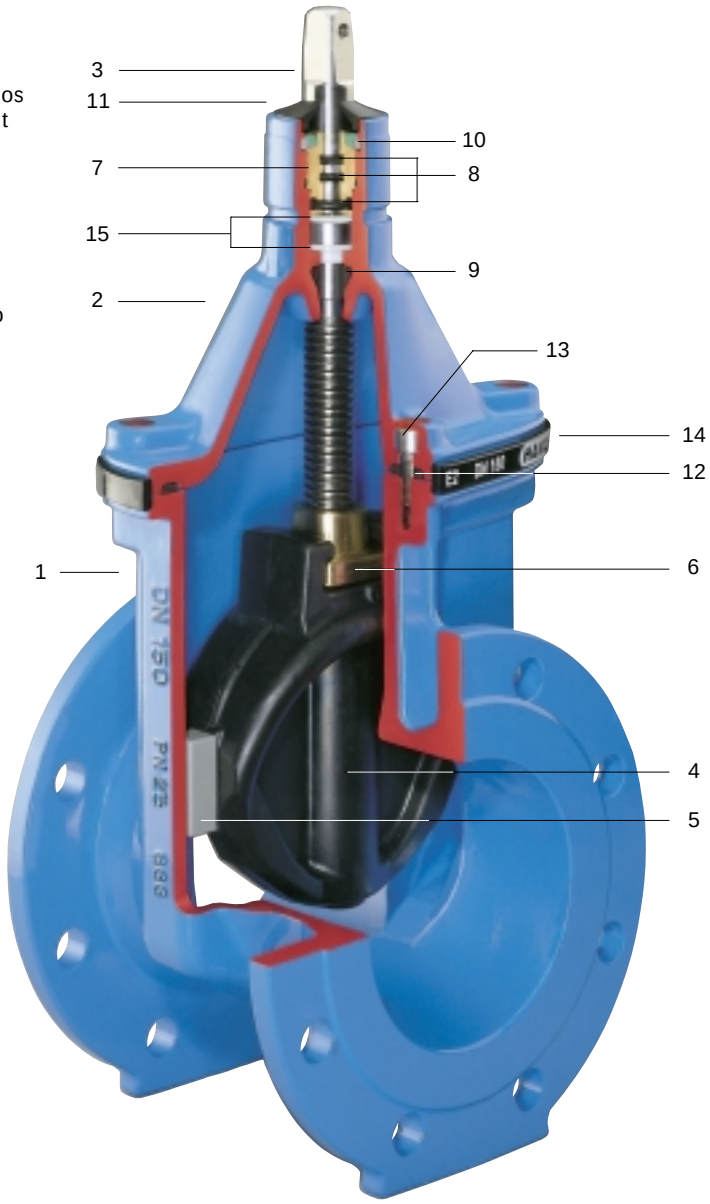

Bridas medidas según EN 1092-2 (DIN 28605), taladradas DIN 2501-PN25 (standard);
Otras normas bajo demanda !

E. Hawle Armaturenwerke GmbH
A-4840 Vöcklabruck - AUSTRIA
Wagrainer Straße 13
www.hawle.at
Telefon: +43 (0)76 72 - 72 576-0
Telefax: +43 (0)76 72 - 78 464
E-mail: hawle@hawle.at

E2 Válvula con bridas "PN 25"

Versión standard: sin volante ni eje de extensión

Variantes : para acc. eléctrico: Ref. 4010EL*E2*;

con indicador de posición: Ref. 4010ST*E2*

Versiones especiales: **bajo demanda !**

Accesorios: **Volante:** No. 7800

Eje de extensión: rígido Ref. 9000*E2*, telescópico Ref. 9500*E2*

Trampillones: rígido Ref. 1750, telescópico Ref. 2050

Características de construcción:

- sencilla instalación posterior de acc. regulador motorizado e indicador de posición sobre el casquete estándar
- un eje de extensión para varias dimensiones
- la guía de cuña, de plástico resistente al desgaste, garantiza desgaste ínfimo y momento de cierre mínimo, ideal para el uso frecuente de presiones diferenciales de hasta 16 bar
- 100 % apta para accionadores motorizados
- el largo de rosca, de mayores dimensiones que las exigidas por prEN 1171, garantizan un amplio momento de torsión
- juntas tóricas alojadas en material resistente a la corrosión (según DIN 3547-T1)
- juntas tóricas remplazables bajo presión (según ISO 7259)

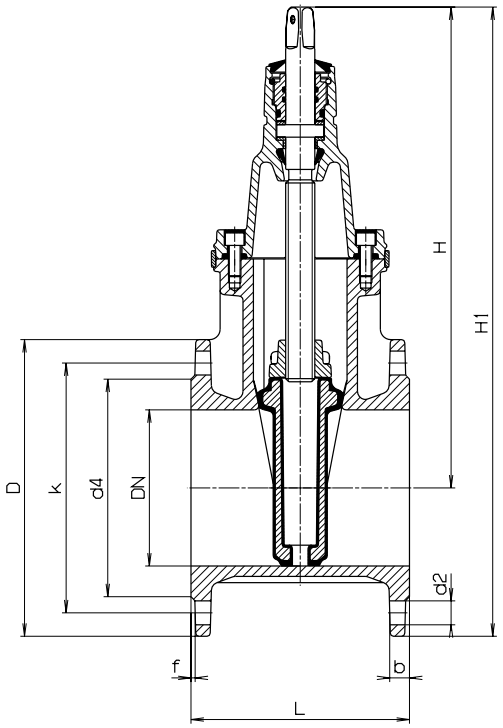

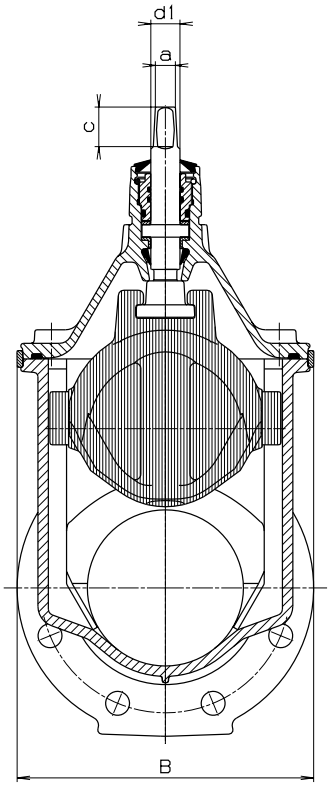

DN	PN	Brida					Tornillos			Eje			Válvula				Peso kg
		D	b	k	d 4	f	Cant.	Rosca	d 2	a	c	d 1	H	H 1	L	B	
50	25	165	19	125	98	3	4	M 16	19	14,8	30	22	260	342	150	143	11,0
65	25	185	19	145	118	3	4	M 16	19	17,3	35	25	328	420	170	180	17,0
80	25	200	19	160	133	3	8	M 16	19	17,3	35	25	336	436	180	180	18,5
100	25	220	19	190	153	3	8	M 20	23	19,3	38	25	373	483	190	213	24,5
125	25	250	19	220	183	3	8	M 24	28	19,3	38	28	450	575	200	285	35,0
150	25	285	19	250	209	3	8	M 24	28	19,3	38	28	462	605	210	285	40,5
200	25	340	20	310	264	3	12	M 24	28	24,3	48	32	563	733	230	357	64,0

Ilustraciones, datos técnicos, dimensiones y pesos indicados están sujetos a cambios sin previo aviso, en función del progreso técnico.

10. 2001