Ref. 8690
Casquete de válvula (sin ilustr.)

para válvulas de servicio, válvulas Elypso y combis

Ref. 8690E2
E2 Casquete de válvula

para E2 Válvulas y E2 Válvulas combi

de fundición dúctil
revestido con epoxy

con eje, junta plana y tornillos

también disponible con cierre a la izquierda

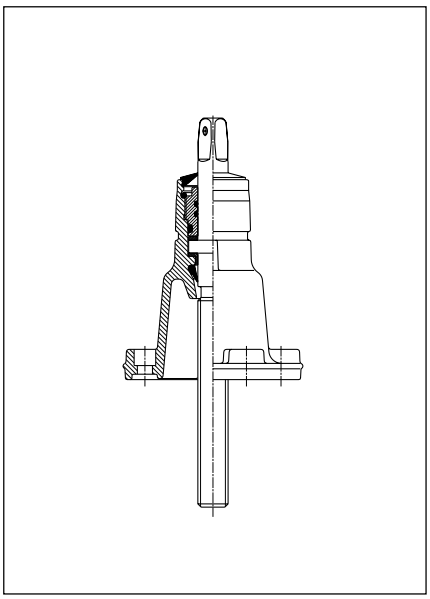

DN	Peso kg	
3/4" - 1"	0,90	●*
1 1/4" - 1 1/2"	1,30	●*
2"	1,40	●*
50	3,10**	●
65 - 80	4,70**	●
100	5,30**	●
125 - 150	7,80**	●
200	12,40**	●
250	21,50**	●
300	27,50**	●
350	34,00**	●
400	43,00**	●
600	134,00**	●

* sólo disponible No. 8690
** Peso de No. 8960E2

Ref. 8700
Cuña de válvula (sin ilustr.)

para válvulas de servicio, válvulas Elypso y combis

Ref. 8700E2
E2 Cuña de válvula

para E2 Válvulas y E2 Válvulas Combi

también disponible con cierre a la izquierda

DN 3/4" — 1"	de latón (Ms58)
DN 1 1/4" — 2"	Rg7
DN 50 — 600	de fundición dúctil
Ref. 8700:	revestido exteriormente con elastómerovulcanizado (apto para agua potable), el revestimiento interior es de betún
Ref. 8700E2:	revestido interior y exteriormente con elastómero vulcanizado (apto para agua potable)

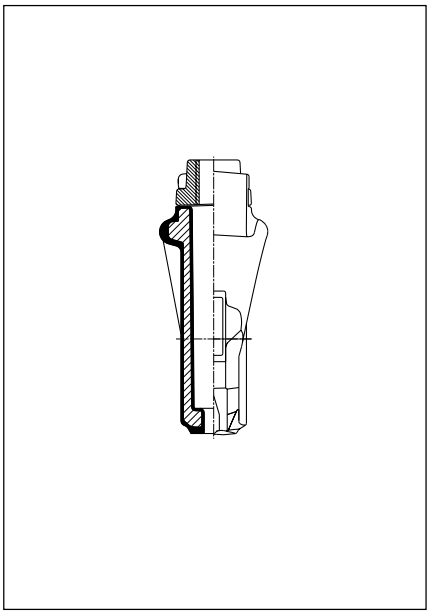

DN	Peso kg	
3/4" - 1"	0,25	●*
1 1/4" - 1 1/2"	0,40	●*
2"	0,50	●*
50	0,70**	●
65 - 80	1,60**	●
100	2,30**	●
125 - 150	5,20**	●
200	9,30**	●
250	13,00**	●
300	21,00**	●
350		●
400	40,00**	●
600	130,00**	●

* sólo disponible Ref. 8700
** Peso de Ref. 8700E2

E. Hawle Armaturenwerke GmbH
A-4840 Vöcklabruck - AUSTRIA
Wagrainer Straße 13
www.hawle.at
Telefon: +43 (0)76 72 - 72 576-0
Telefax: +43 (0)76 72 - 78 464
E-mail: hawle@hawle.at

Ref. 8710
Junta plana de válvulas Elypso
de elastómero, apto para agua potable
(sin ilustr.)

Ref. 8710E2
E2 Junta plana de válvulas
de elastómero, apto para agua potable

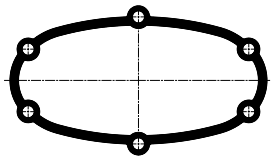

otras dimensiones a pedido

DN	Peso kg	
3/4" - 1"	0,010	●*
1 1/4" - 2"	0,015	●*
50	0,010	●
65	0,025	●
80	0,022	●
100	0,030	●
125	0,035	●
150	0,030	●
200	0,080	●
250	0,180	●
300	0,175	●
350	0,210	●
400	0,250	●

* sólo disponible Ref. 8710

Ref. 9620
Varillaje

para todos los ejes de extensión "rígidos"

por favor, especifique el largo, véase página D 1

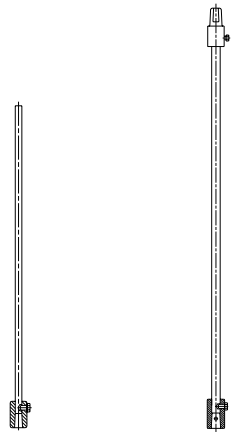

DN 3/4" - 2" DN 50 - 500

DN	Dimens. de cuadradillo	Peso kg	
3/4" - 2"	14	2,05	●
50	20	3,60	●
65	20	3,60	●
80	20	3,60	●
100	20	3,60	●
125 - 150	20	4,80	●
200	20	4,10	●
250	25	3,75	●
300	25	3,55	●
350	25	3,45	●
400 - 500	25	3,10	●

Tubo de protección exterior
para todos los ejes de extensión "rígidos"

Ref. 9631 **para DN 3/4" - 2"**
Válvulas de servicio (empalme a rosca)

Ref. 9630 **para DN 50 - 500**
Válvulas Elypso y combi

Ref. 9630*E2* **para DN 50 - 200**
E2 Válvulas y E2 Combi

Tubo de protección exterior e interior
para todos los ejes de extensión "telescópicos"

Ref. 9691 **para DN 3/4" - 2"**
Válvulas de servicio (empalme a rosca)

Ref. 9591 **para DN 50 - 500**
Válvulas Elypso y combi

Ref. 9591*E2* **para DN 50 - 200**
E2 Válvulas y E2 Combi

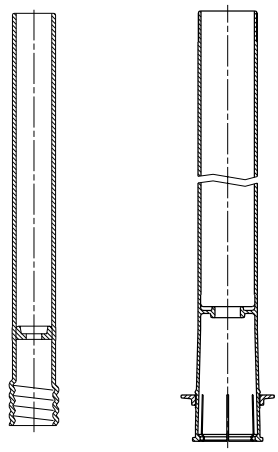

Ilustr. Ref. 9631 DN 3/4" - 2"
Ilustr. Ref. 9630E2 DN 50 - 200

especificar el largo, véase página D 1

DN	Ref. 9631	Ref. 9691
3/4" - 2"	●	●

DN	Ref. 9630	Ref. 9591
50 - 100	●	●
125 - 150	●	●
200	●	●
250	●	●
300	●	●
350	●	●
400 - 500	●	●

DN	Ref. 9630E2	Ref. 9591E2
50 - 100	●	●
125 - 150	●	●
200	●	●

Ilustraciones, datos técnicos, dimensiones y pesos indicados están sujetos a cambios sin previo aviso, en función del progreso técnico.