Acoplamiento

Tubo Ø	
63	●
75	●
90	●
110	●
125	●
140	●
160	●
180	●
200	●
225	●
250	●
280	●
315	●
355	●

Te con brida

Tubo Ø	Brida DN	
63	50	●
75	65	●
90	80	●
110	50	●
110	80	●
110	100	●
125	80	●
125	100	●
140	80	●
140	100	●
140	125	●
160	80	●
160	100	●
160	150	●
180	80	●
180	150	●
200	200	●
225	80	●
225	100	●
225	200	●

Te

TuboØ A	TuboØ B	
63	63	●
75	75	●
90	90	●
110	63	●
110	90	●
110	110	●
125	90	●
125	110	●
125	125	●
140	90	●
140	110	●
140	140	●
160	90	●
160	110	●
160	160	●
180	125	●
180	180	●
200	200	●
225	90	●
225	110	●
225	225	●

para tubos PE y PVC hasta PN 16

(DIN 8074, 8061 / 8062)

autoblocante -

esfuerzo mínimo para el montaje y desmontaje

para agua y aguas residuales no agresivas

El tubo está sellado por un retén labial.
Con la inclinación adecuada, se requiere poca fuerza para embutir el extremo del tubo en la cámara.
La retención funciona en forma separada del sellado y está asegurada por cierre de la contrabrida.
Para tubos de PE de paredes delgadas (hasta 3 mm) así como en el caso poca presión interna se recomienda usar un soporte.

Acoplamiento
Ref. 0430

Atención: si lo usa como manguito: achaflanar el tubo en forma pronunciada

Te con brida
Ref. 8525

igual y reducida

Te
Ref. 8515

igual y reducida

Instrucciones de montaje y resist. a tracción ver "pág. M 6/2"

Material:

Cuerpo (1), aro de cierre (5)
de fundición dúctil EN-GJS-400-18 según EN 1563 (GGG 400 - DIN 1693), revestido en epoxy

Retén labial (2) de elastómero, apto para agua potable

Espaciadores (3) de PE

Aro de apriete (4) Ms 58 (de DN 300 Rg7)

Tornillos(6) A 2 (inoxidable)

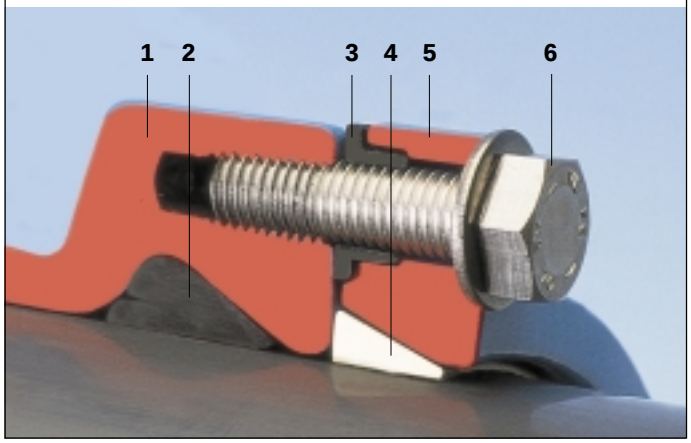

E. Hawle Armaturenwerke GmbH
A-4840 Vöcklabruck - AUSTRIA
Wagrainer Straße 13
www.hawle.at
Telefon: +43 (0)76 72 - 72 576-0
Telefax: +43 (0)76 72 - 78 464
E-mail: hawle@hawle.at

Ref. 0430
Acoplamiento

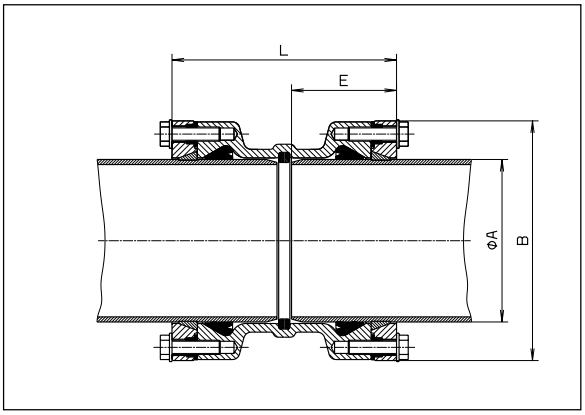

Tubo ØA mm	L	E	B	Peso kg
63	171	80	124	3,2
75	175	82	138	4,0
90	181	85	152	5,4
110	181	85	172	6,4
125	185	87	193	7,8
140	197	93	210	9,0
160	221	105	236	12,0
180	241	113	258	14,5
200	261	125	284	21,5
225	265	128	314	26,0
250	300	145	347	33,0
280	306	148	376	38,5
315	358	174	422	58,5
355	464	237	472	96,0

Ref. 8525
Te con brida
igual y reducida

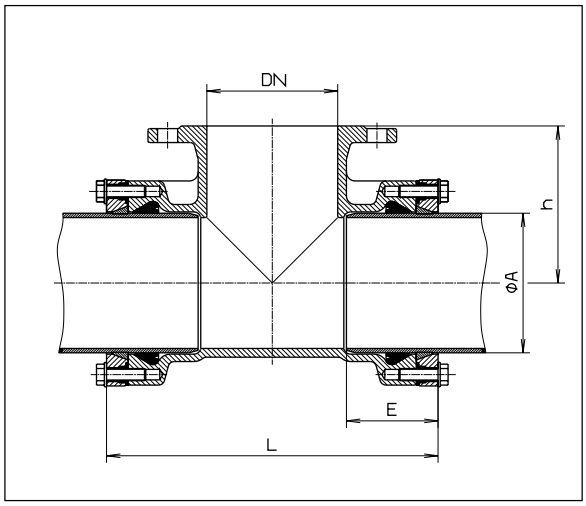

Ø A mm	DN	L	E	h	Peso kg
63	**50**	236	83	100	8,0
75	**65**	250	85	110	9,0
90	**80**	268	85	140	11,0
110	**50**	240	85	150	10,0
110	**80**	270	85	150	11,5
110	**100**	290	85	150	12,0
125	**80**	274	87	160	14,0
125	**100**	294	87	160	14,2
140	**80**	288	93	170	14,8
140	**100**	308	93	170	15,3
140	**125**	334	93	170	16,0
160	**80**	300	105	180	16,5
160	**100**	320	105	180	17,0
160	**150**	380	105	180	20,0
180	**80**	310	113	200	23,0
180	**150**	415	113	200	31,0
200	**200**	480	130	220	47,0
225	**80**	356	130	220	33,5
225	**100**	376	130	220	33,0
225	**200**	488	130	230	55,0

Ref. 8515
Te
igual y reducida

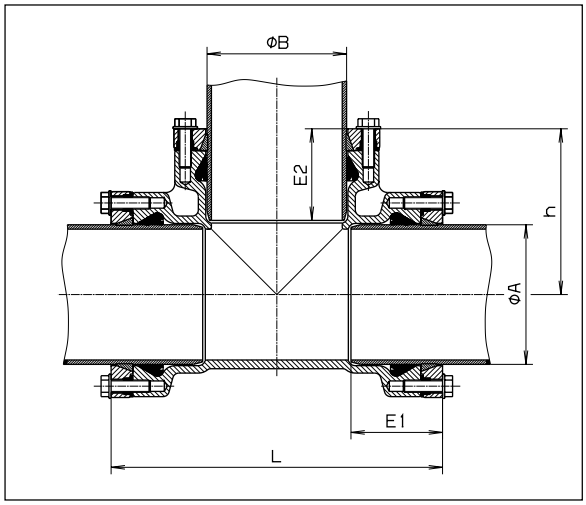

Ø A mm	Ø B mm	L	E 1	E 2	h	Peso kg
63	**63**	236	83	83	118	6,0
75	**75**	250	85	85	125	7,7
90	**90**	268	85	85	134	9,0
110	**63**	240	85	80	140	7,7
110	**90**	270	85	85	145	8,9
110	**110**	290	85	85	145	9,2
125	**90**	274	87	85	150	10,4
125	**110**	294	97	85	150	10,7
125	**125**	306	90	90	153	15,0
140	**90**	288	93	85	157,5	12,2
140	**110**	305	93	85	160	12,5
140	**140**	344	96	96	167	19,0
160	**90**	310	105	85	170	14,1
160	**110**	330	105	85	170	14,3
160	**160**	380	105	105	190	16,6
180	**125**	360	113	87	180	24,0
180	**180**	415	113	113	207,5	29,0
200	**200**	460	128	128	230	35,0
225	**90**	356	128	85	200	29,5
225	**110**	376	128	128	200	30,0
225	**225**	488	130	130	244	55,0

Ilustraciones, datos técnicos, dimensiones y pesos indicados están sujetos a cambios sin previo aviso, en función del progreso técnico.