1.1 Fregaderos industriales y bastidores soporte Gama 600 y 700

Fregaderos Industriales Franke de 600 y 700 mm de ancho. Fabricados totalmente en acero inoxidable AISI 304 de 1 mm de espesor.
Acabado del conjunto pulido satinado, con el resultado de ausencia total de fuentes de retención de suciedades.
Con peto trasero de 100 x 15 mm y radio de 5 mm entre el mismo peto y la zona plana. Frontal y laterales de 50 mm con radio en el frente de 10 mm. Embutición profunda del marco creando un perfil de aguas con sensible desnivel hacia las cubetas. Cubetas embutidas con amplios radios de diferentes tamaños, para cubrir todas las necesidades, con protección insonorizante, válvulas de desagüe de 2" y tubos rebosaderos de diferentes alturas en función de la profundidad de la cubeta.

Escurridor embutido, con nervios longitudinales suavizados para evitar roturas de vajilla, con pendiente hacia las cubetas que facilita la evacuación del agua. Sistema de insonorización incorporado.
Se suministra con embalaje individual de cartón y refuerzos gruesos en las esquinas y especialmente en la protección del peto.

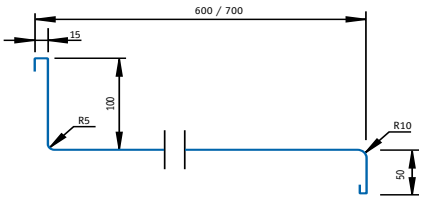

1.1 Fregaderos industriales y bastidores soporte Gama 600 y 700

Detalle de fácil montaje.

Detalle de fijación del bastidor al fregadero. Todos los cantos soldados y repasados.

Bastidor soporte construido en acero inoxidable, dotado de plafones frontal, trasero y laterales, sobre pies de altura regulable de 40 x 40 mm y con rosca oculta según el acuerdo del AFNOR relativo a los matériales neutros.
Altura total de los bastidores de 850 mm con regulación hasta 875 mm. Los pies, así como el plafón trasero quedan a 50 mm de la pared, diseñados así, para poder adaptarse a las instalaciones con curva sanitaria entre la pared y el suelo. Los modelos a partir de 2000 mm de largo inclusive se suministran con 6 pies y refuerzo intermedio. Todos ellos se suministran desmontados, con tornillos y llave allen de fácil montaje. Con embalaje individual de cartón y refuerzos gruesos en las esquinas, quedando el conjunto plano y ocupando un mínimo espacio.

1.2 Fregaderos Gama 600 con bastidores y estantes inferiores

Fregaderos Industriales

GAMA 600	**Modelo**	**Referencia**	**Medidas totales en mm.**	**Nº de cubetas y escurridores**	**Medidas cubetas en mm.**	P.V.P. Rec. **Euros**
	FN 066/10	0200100	600 x 600	1 C	500 x 400 x 250	
	FN 076/10	0200101	700 x 600	1 C	500 x 400 x 250	
	FN 106/20	0200102	1000 x 600	2 C	400 x 400 x 250	
	FN 106/11 D	0200103	1000 x 600	1 C 1 E/Dcha.	500 x 400 x 250	
	FN 106/11 I	0200104	1000 x 600	1 C 1 E/Izq.	500 x 400 x 250	
	FN 126/20	0200105	1200 x 600	2 C	500 x 400 x 250	
	FN 126/11 D	0200106	1200 x 600	1 C 1 E/Dcha.	500 x 400 x 250	
	FN 126/11 I	0200107	1200 x 600	1 C 1 E/Izq.	500 x 400 x 250	
	FN 136/11 D	0200135	1300 x 600	1 C 1 E/Dcha.	500 x 500 x 300	
	FN 136/11 I	0200136	1300 x 600	1 C 1 E/Izq.	500 x 500 x 300	
	FN 146/20	0200108	1400 x 600	2 C	500 x 400 x 250	
	FN 146/11 D	0200109	1400 x 600	1 C 1 E/Dcha.	500 x 400 x 250	
	FN 146/11 I	0200110	1400 x 600	1 C 1 E/Izq.	500 x 400 x 250	
	FN 146/21 D	0200111	1400 x 600	2 C 1 E/Dcha.	500 x 400 x 250	
	FN 146/21 I	0200112	1400 x 600	2 C 1 E/Izq.	500 x 400 x 250	
	FN 166/21 D	0200113	1600 x 600	2 C 1 E/Dcha.	500 x 400 x 250	
	FN 166/21 I	0200114	1600 x 600	2 C 1 E/Izq.	500 x 400 x 250	
	FN 186/21 D	0200115	1800 x 600	2 C 1 E/Dcha.	500 x 400 x 250	
	FN 186/21 I	0200116	1800 x 600	2 C 1 E/Izq.	500 x 400 x 250	
	FN 196/21 D	0200137	1900 x 600	2 C 1 E/Dcha.	500 x 500 x 300	
	FN 196/21 I	0200138	1900 x 600	2 C 1 E/Izq.	500 x 500 x 300	

Disposición de las válvulas

1.2 Fregaderos Gama 600 con bastidores y estantes inferiores

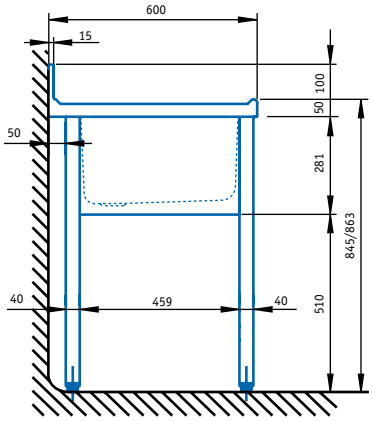

Fregadero y bastidor 600

Bastidores para Fregaderos Industriales 600

Modelo	Referencia	Para fregadero modelo	P.V.P. Rec. Euros
B 066	0411001	FN 066	
B 076	0411002	FN 076	
B 106	0411003	FN 106	
B 126	0411004	FN 126	
B 136	0411037	FN 136	
B 146	0411005	FN 146	
B 166	0411006	FN 166	
B 186	0411007	FN 186	
B 196	0411038	FN 196	

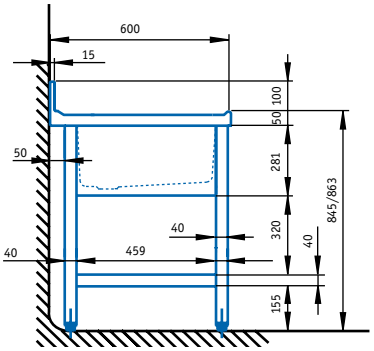

Fregadero, bastidor y estante 600

Estantes 600

Modelo	Referencia	Para bastidor modelo	P.V.P. Rec. Euros
E 066	0412010	B 066	
E 076	0412011	B 076	
E 106	0412012	B 106	
E 126	0412013	B 126	
E 136	0412037	B 136	
E 146	0412014	B 146	
E 166	0412015	B 166	
E 186	0412016	B 186	
E 196	0412038	B 196	