1.10 Cubetas de soldar

- Construidas en acero inoxidable AISI 304.
- Preparadas para incorporar a encimeras mediante soldadura.
- Con protección insonorizante.
- Válvula de desagüe incorporada.
- Sólo las válvulas con Ref: 5371320 pueden incorporar tubo rebosadero (opcional).
- Los modelos “R” (CIR, etc...) incorporan válvula con rebosadero exterior.

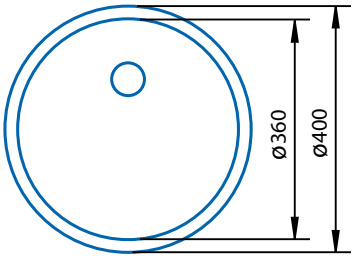

36 Ø cm.

Modelo	Referencia	Profundidad en mm.	Desagüe	Rebosadero exterior	Referencia válvula	P.V.P. Rec. Euros
CR 36/18	0925002	180	Reversible	Si	4250303 (valv.) 4250503 (reb.)	

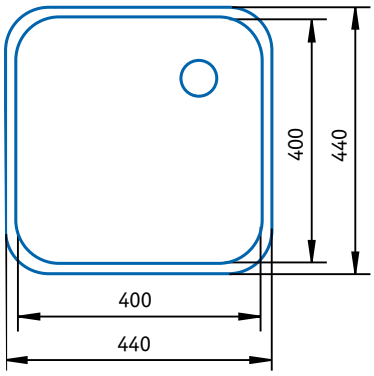

40 x 40 cm.

Modelo	Referencia	Profundidad en mm.	Desagüe	Rebosadero exterior	Referencia válvula	P.V.P. Rec. Euros
CI 4040/20	0925057	200	Reversible	No	5371320	
CI 4040/25	0925013	250	Reversible	No	5371320	
CI 4040/30	0925024	300	Reversible	No	5371320	
CIR 4040/20	0925126	200	Reversible	SI	5371000	
CIR 4040/25	0925137	250	Reversible	SI	5371000	
CIR 4040/30	0925148	300	Reversible	SI	5371000	

1.10 Cubetas con pestaña plana, para soldar (cont.)

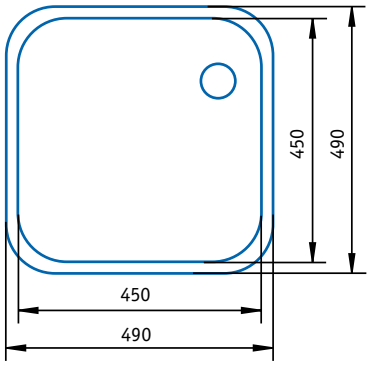

45 x 45 (□) cm.

Modelo	Referencia	Profundidad en mm.	Desagüe	Rebosadero exterior	Referencia válvula	P.V.P. Rec. Euros
CIC 4545/25	0925261	250	Reversible	No	5371320	
CICR 4545/25	0925283	250	Reversible	Si	5371000	

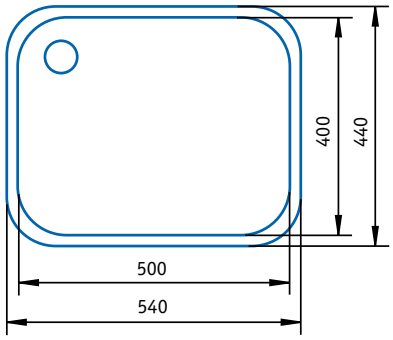

50 x 40 cm.

Modelo	Referencia	Profundidad en mm.	Desagüe	Rebosadero exterior	Referencia válvula	P.V.P. Rec. Euros
CI 5040/25D	0925068	250	Derecha	No	5371320	
CI 5040/25I	0925079	250	Izquierda	No	5371320	
CI 5040/30D	0925088	300	Derecha	No	5371320	
CI 5040/30I	0925090	300	Izquierda	No	5371320	
CIR 5040/25D	0925159	250	Derecha	Si	5371000	
CIR 5040/25I	0925166	250	Izquierda	Si	5371000	
CIR 5040/30D	0925170	300	Derecha	Si	5371000	
CIR 5040/30I	0925181	300	Izquierda	Si	5371000	

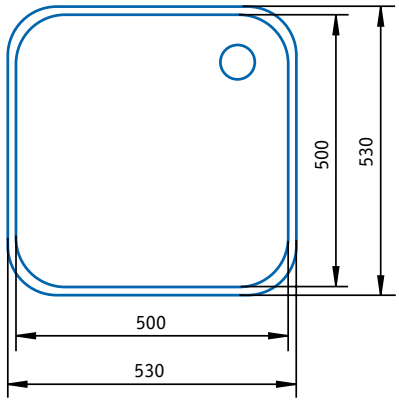

50 x 50 cm.

Modelo	Referencia	Profundidad en mm.	Desagüe	Rebosadero exterior	Referencia válvula	P.V.P. Rec. Euros
CI 5050/30	0925272	300	Reversible	No	5371320	
CIR 5050/30	0925294	300	Reversible	Si	5327000	

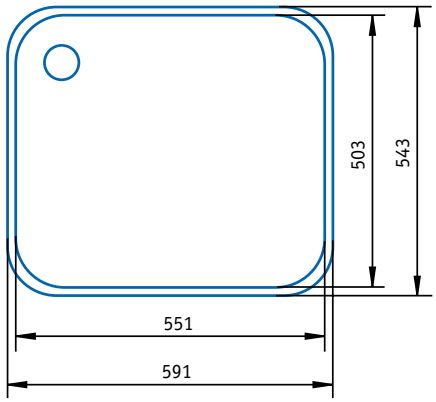

55 x 50 (□)cm.

Modelo	Referencia	Profundidad en mm.	Desagüe	Rebosadero exterior	Referencia válvula	P.V.P. Rec. Euros
CIC 5550/30D	0925183	300	Derecha	No	5371320	
CIC 5550/30I	0925182	300	Izquierda	No	5371320	
CICR 5550/30D	0925185	300	Derecha	Si	5371000	
CICR 5550/30I	0925184	300	Izquierda	Si	5371000	

1.10 Cubetas con pestaña plana, para soldar (cont.)

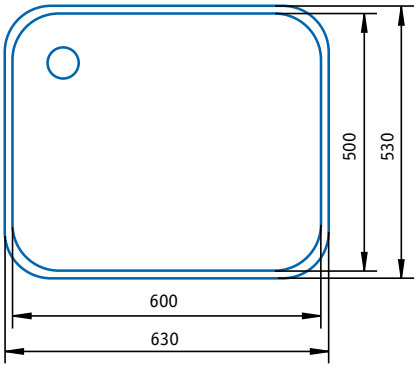

60 x 50 cm.

Modelo	Referencia	Profundidad en mm.	Desagüe	Rebosadero exterior	Referencia válvula	P.V.P. Rec. Euros
CI 6050/30D	0925104	300	Derecha	No	5371320	
CI 6050/30I	0925115	300	Izquierda	No	5371320	
CIR 6050/30D	0925400	300	Derecha	Si	5371000	
CIR 6050/30I	0925410	300	Izquierda	Si	5371000	
CI 6050/33D	0925035	330	Derecha	No	5371320	
CI 6050/33I	0925046	330	Izquierda	No	5371320	

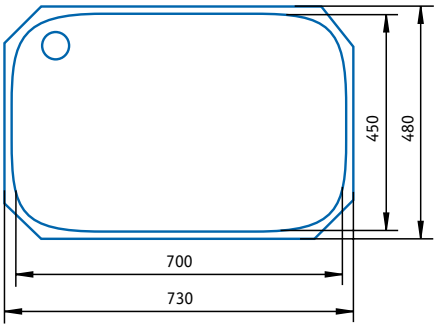

70 x 45 cm.

Modelo	Referencia	Profundidad en mm.	Desagüe	Rebosadero exterior	Referencia válvula	P.V.P. Rec. Euros
CI 7045/30D	0925228	300	Derecha	No	5371320	
CI 7045/30I	0925239	300	Izquierda	No	5371320	

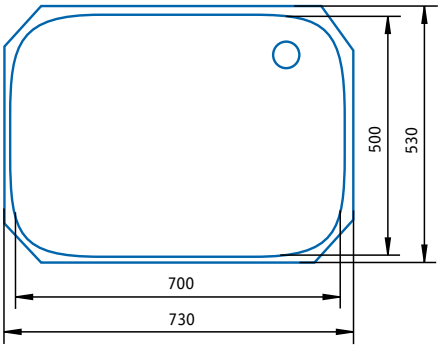

70 x 50 cm.

Modelo	Referencia	Profundidad en mm.	Desagüe	Rebosadero exterior	Referencia válvula	P.V.P. Rec. Euros
CI 7050/40D	0925244	400	Derecha	No	5371320	
CI 7050/40I	0925250	400	Izquierda	No	5371320	

1.11 Fregadero con pestaña plana para soldar

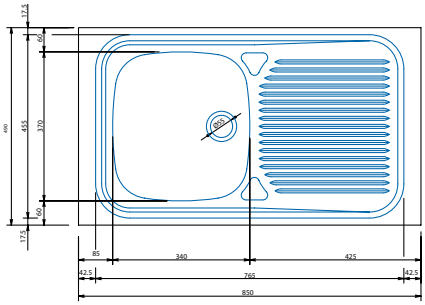

FS 811

Modelo	Referencia	Medidas totales en mm.	Medidas cubetas	Nº de cubetas y escuridores	P.V.P. Rec. Euros
FS 811	0151152	850x490	370x340x150	1	

Construido totalmente en acero inoxidable AISI 304. Con protección insonorizante y válvula de desagüe incorporada.
El modelo es reversible.