# Lavabos individuales que crean ambiente RONDO

Cada vez más, las personas dan mayor importancia a la estética en baños públicos. En restaurantes, teatros, centros de negocios y hoteles, los clientes siempre esperan lo máximo.
La nueva y remodelada gama RONDO de Franke aporta un mundo de soluciones en acero inoxidable.

A izquierda:
Lavabo individual BELRONDO BRP 390 con revestimiento embellecedor para sifón SC 140 HP.

Se complementa con:
Secamanos STRX 150, dispensador de jabón STRX 618, repisa STRX 693 y contenedor papelera STRX 607 con su tapa abatible STRX 608.

## Características de producto:

- Pulido de alta calidad
- Dos tipos de lavabos: encastre en mueble-encimera ó instalación mural
- Amplia gama de lavabos: desde 200 mm a 450 mm
- Sifón y kit rebosadero disponibles aparte
- Material de fijación incluído

- Acabados en acero inoxidable:
  - Pulido satinado
  - Pulido brillo

- Según diseño:
  - Panel perforado exterior
  - Panel alisado

# Lavabos individuales RONDO

| Medidas en mm | Modelo / Descripción | Referencia | Plazo de entrega | Precio en Euros |
|---|---|---|---|---|
| **Lavabo individual RNDH 200** | Lavabo individual semiesférico encastrable, en acero inoxidable 18/10, pulido brillo 2 caras (interior y exterior). Agujero válvula desagüe 1 1/4". Sin rebosadero. Para instalación sobre o bajo encimera. | | | |
| | Ø 200x110 mm | | | |
| | **RNDH 200** Pulido brillo 2 caras | 0027062 | | |
| | Lavabo individual semiesférico encastrable, en acero inoxidable 18/10, pulido satinado 2 caras (interior y exterior). Agujero válvula desagüe 1 1/4". Sin rebosadero. Para instalación sobre o bajo encimera. | | | |
| | Ø 200x110 mm | | | |
| | **RNDX 200** Pulido satinado 2 caras | 0027079 | (1) | |
| | Complementos y accesorios: | | | |
| | Sifón cromado, 1 1/4" **E-RNDX-Sifón** | 0026386 | (1) | |
| **Lavabo individual RNDH 260** | Lavabo individual semiesférico encastrable, en acero inoxidable 18/10, pulido brillo 2 caras (interior y exterior). Agujero válvula desagüe 1 1/4". Con rebosadero. Para instalación sobre o bajo encimera. | | | |
| | Ø 260x125 mm | | | |
| | **RNDH 260** Pulido brillo 2 caras | 0027086 | (1) | |
| | Lavabo individual semiesférico encastrable, en acero inoxidable 18/10, pulido satinado 2 caras (interior y exterior). Agujero válvula desagüe 1 1/4". Con rebosadero. Para instalación sobre o bajo encimera. | | | |
| | Ø 260x125 mm | | | |
| | **RNDX 260** Pulido satinado 2 caras | 0027093 | (1) | |
| | Complementos y accesorios: | | | |
| | Kit rebosadero con cadena y tapón **E-RNDX-ÜL** | 0026362 | (1) | |
| | Sifón cromado, 1 1/4" **E-RNDX-Sifón** | 0026386 | (1) | |

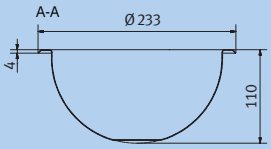


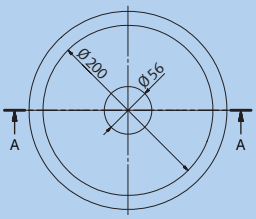

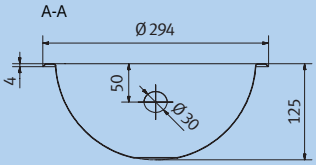


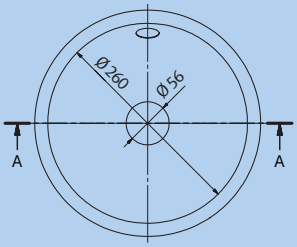


Acero inoxidable 18/10 (AISI 304)



(1) Entrega inmediata salvo rotura de stock. (2) Entrega inferior a 15 dias laborales salvo casos imprevistos.

# Lavabos individuales RONDO

| Medidas en mm | Modelo / Descripción | Referencia | Plazo de entrega | Precio en Euros |
|---|---|---|---|---|
| **Lavabo individual RNDH 300** | Lavabo individual semiesférico encastrable, en acero inoxidable 18/10, pulido brillo 2 caras (interior y exterior). Agujero válvula desagüe 1 1/4". Con rebosadero. Para instalación sobre o bajo encimera. | | | |
| | Ø 300x150 mm | | | |
| | **RNDH 300** Pulido brillo 2 caras | 0027109 | (1) | |
| | Lavabo individual semiesférico encastrable, en acero inoxidable 18/10, pulido satinado 2 caras (interior y exterior). Agujero válvula desagüe 1 1/4". Con rebosadero. Para instalación sobre o bajo encimera. | | | |
| | Ø 300x150 mm | | | |
| | **RNDX 300** Pulido satinado 2 caras | 0027116 | (1) | |
| | Complementos y accesorios: Kit rebosadero con cadena y tapón | | | |
| | **E-RNDX-ÜL** | 0026362 | (1) | |
| | Sifón cromado, 1 1/4" **E-RNDX-Sifón** | 0026386 | (1) | |
| **Lavabo individual RNDH 301** | Lavabo individual semiesférico encastrable, en acero inoxidable 18/10, pulido brillo 2 caras (interior y exterior). Agujero válvula desagüe 1 1/4". Sin rebosadero. Para instalación sobre o bajo encimera. | | | |
| | Ø 300x140 mm | | | |
| | **RNDH 301** Pulido brillo 2 caras | 0014062 | (1) | |
| | Complementos y accesorios: Sifón cromado, 1 1/4" | | | |
| | **E-RNDX-Sifón** | 0026386 | (1) | |
| **Lavabo individual RNDH 360** | Lavabo individual semiesférico encastrable, en acero inoxidable 18/10, pulido brillo 2 caras (interior y exterior). Agujero válvula desagüe 1 1/4". Con rebosadero. Para instalación sobre o bajo encimera. | | | |
| | Ø 357x150 mm | | | |
| | **RNDH 360** Pulido brillo 2 caras | 0027123 | (1) | |
| | Lavabo individual semiesférico encastrable, en acero inoxidable 18/10, pulido satinado 2 caras (interior y exterior). Agujero válvula desagüe 1 1/4". Con rebosadero. Para instalación sobre o bajo encimera. | | | |
| | Ø 357x150 mm | | | |
| | **RNDX 360** Pulido satinado 2 caras | 0027130 | (1) | |
| | Complementos y accesorios: Kit rebosadero con cadena y tapón | | | |
| | **E-RNDX-ÜL** | 0026362 | (1) | |
| | Sifón cromado, 1 1/4" **E-RNDX-Sifón** | 0026386 | (1) | |

Acero inoxidable 18/10 (AISI 304)

(1) Entrega inmediata salvo rotura de stock. (2) Entrega inferior a 15 dias laborales salvo casos imprevistos.

# Lavabos individuales RONDO

| Medidas en mm | Modelo / Descripción | Referencia | Plazo de entrega | Precio en Euros |
|---|---|---|---|---|
| **Lavabo individual RNDH 381** | Lavabo individual semiesférico encastrable, en acero inoxidable 18/10, pulido brillo 2 caras (interior y exterior). Agujero válvula desagüe 1 1/4". Con rebosadero. Para instalación sobre o bajo encimera. | | | |
| | Ø 380x157 mm | | | |
| | **RNDH 381** Pulido brillo 2 caras | 0027147 | | |
| | Lavabo individual semiesférico encastrable, en acero inoxidable 18/10, pulido satinado 2 caras (interior y exterior). Agujero válvula desagüe 1 1/4". Con rebosadero. Para instalación sobre o bajo encimera. | | | |
| | Ø 380x157 mm | | | |
| | **RNDX 381** Pulido satinado 2 caras | 0027154 | (1) | |
| | Complementos y accesorios: | | | |
| | Kit rebosadero con cadena y tapón **E-RNDX-ÜL** | 0026362 | (1) | |
| | Sifón cromado, 1 1/4" **E-RNDX-Sifón** | 0026386 | (1) | |
| **Lavabo individual RNDH 420** | Lavabo individual semiesférico encastrable, en acero inoxidable 18/10, pulido brillo 2 caras (interior y exterior). Agujero válvula desagüe 1 1/4". Con rebosadero. Para instalación sobre o bajo encimera. | | | |
| | Ø 418x160 mm | | | |
| | **RNDH 420** Pulido brillo 2 caras | 0027161 | (1) | |
| | Lavabo individual semiesférico encastrable, en acero inoxidable 18/10, pulido satinado 2 caras (interior y exterior). Agujero válvula desagüe 1 1/4". Con rebosadero. Para instalación sobre o bajo encimera. | | | |
| | Ø 418x160 mm | | | |
| | **RNDX 420** Pulido satinado 2 caras | 0027178 | (1) | |
| | Complementos y accesorios: | | | |
| | Kit rebosadero con cadena y tapón **E-RNDX-ÜL** | 0026362 | (1) | |
| | Sifón cromado, 1 1/4" **E-RNDX-Sifón** | 0026386 | (1) | |

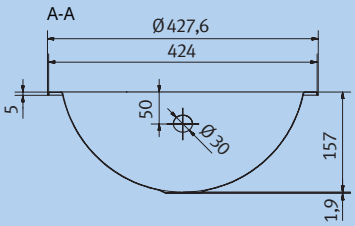


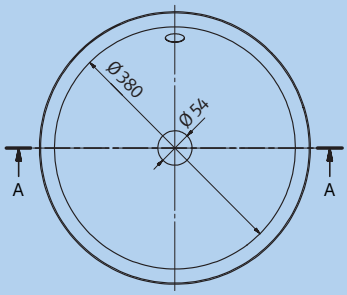

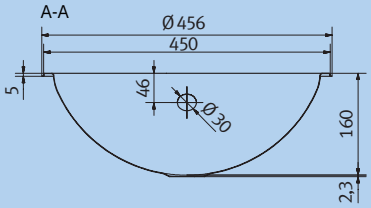


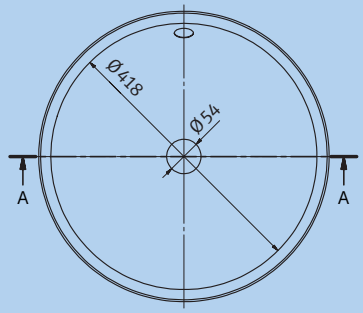


Acero inoxidable 18/10 (AISI 304)



(1) Entrega inmediata salvo rotura de stock. (2) Entrega inferior a 15 dias laborales salvo casos imprevistos.

# Lavabos individuales RONDO

| Medidas en mm | Modelo / Descripción | Referencia | Plazo de entrega | Precio en Euros |
|---|---|---|---|---|
| **Lavabo individual RNDH 340** | Lavabo individual semiesférico encastrable, en acero inoxidable 18/10, pulido brillo 2 caras (interior y exterior). Agujero válvula desagüe 1 1/4". Con rebosadero. Para instalación sobre o bajo encimera. | | | |
| | Ø 340x150 mm | | | |
| | **RNDH 340** Pulido brillo 2 caras | 0027185 | (1) | |
| | Lavabo individual semiesférico encastrable, en acero inoxidable 18/10, pulido satinado 2 caras (interior y exterior). Agujero válvula desagüe 1 1/4". Con rebosadero. Para instalación sobre o bajo encimera. | | | |
| | Ø 340x150 mm | | | |
| | **RNDX 340** Pulido satinado 2 caras | 0027192 | (1) | |
| | Complementos y accesorios: | | | |
| | Kit rebosadero con cadena y tapón **E-RNDX-ÜL** | 0026362 | (1) | |
| | Sifón cromado, 1 1/4" **E-RNDX-Sifón** | 0026386 | (1) | |
| **Lavabo individual BR 280 OU** | Lavabo individual semiesférico de cubeta profunda, para encastre, de acero inoxidable 18/10, pulido satinado (interior y exterior). Agujero válvula desagüe 1 1/4". Sin rebosadero. Grapas de fijación incluídas para instalación sobre o bajo encimera. | | | |
| | Ø 330x160 mm | | | |
| | **BR 280 OU** Pulido satinado 2 caras | 0025594 | (1) | |
| | Complementos y accesorios: | | | |
| | Sifón cromado, 1 1/4" **E-RNDX-Sifón** | 0026386 | (1) | |
| **Lavabo individual RNDH 325-O** | Lavabo individual oval encastrable, en acero inoxidable 18/10, pulido brillo 2 caras (interior y exterior). Agujero válvula desagüe 1 1/4". Sin rebosadero. Para instalación sobre o bajo encimera. | | | |
| | Ø 380x270x117 mm | | | |
| | **RNDH 325-O** Pulido brillo 2 caras | 0014048 | (1) | |
| | Complementos y accesorios: | | | |
| | Sifón cromado, 1 1/4" **E-RNDX-Sifón** | 0026386 | (1) | |

Acero inoxidable 18/10 (AISI 304)

(1) Entrega inmediata salvo rotura de stock. (2) Entrega inferior a 15 dias laborales salvo casos imprevistos.

# Lavabos individuales RONDO

| Medidas en mm | Modelo / Descripción | Referencia | Plazo de entrega | Precio en Euros |
|---|---|---|---|---|
| **Lavabo individual RNDH 450-O** | Lavabo individual oval encastrable, en acero inoxidable 18/10, pulido brillo 2 caras (interior y exterior). Agujero válvula desagüe 1 1/4". Con rebosadero. Para instalación sobre o bajo encimera. | | | |
| | Ø 450x330x155 mm | | | |
| | **RNDH 450-O** Pulido brillo 2 caras | 0027208 | (1) | |
| | Lavabo individual oval encastrable, en acero inoxidable 18/10, pulido satinado 2 caras (interior y exterior). Agujero válvula desagüe 1 1/4". Con rebosadero. Para instalación sobre o bajo encimera. | | | |
| | Ø 450x330x155 mm | | | |
| | **RNDX 450-O** Pulido satinado 2 caras | 0027215 | (1) | |
| | Complementos y accesorios: | | | |
| | Kit rebosadero con cadena y tapón **E-RNDX-ÜL** | 0026362 | (1) | |
| | Sifón cromado, 1 1/4" **E-RNDX-Sifón** | 0026386 | (1) | |
| **Lavabo individual RNDH 451-O** | Lavabo individual oval encastrable, en acero inoxidable 18/10, pulido brillo 2 caras (interior y exterior). Incluye pestaña y agujero Ø 35 mm para grifería. Agujero válvula desagüe 1 1/4". Con rebosadero. Para instalación sobre o bajo encimera. | | | |
| | Ø 450x330x155 mm | | | |
| | **RNDH 451-O** Pulido brillo 2 caras | 0027222 | (1) | |
| | Lavabo individual oval encastrable, en acero inoxidable 18/10, pulido satinado 2 caras (interior y exterior). Incluye pestaña y agujero Ø 35 mm para grifería. Agujero válvula desagüe 1 1/4". Con rebosadero. Para instalación sobre o bajo encimera. | | | |
| | Ø 450x330x155 mm | | | |
| | **RNDX 451-O** Pulido satinado 2 caras | 0027239 | (1) | |
| | Complementos y accesorios: | | | |
| | Kit rebosadero con cadena y tapón **E-RNDX-ÜL** | 0026362 | (1) | |
| | Sifón cromado, 1 1/4" **E-RNDX-Sifón** | 0026386 | (1) | |

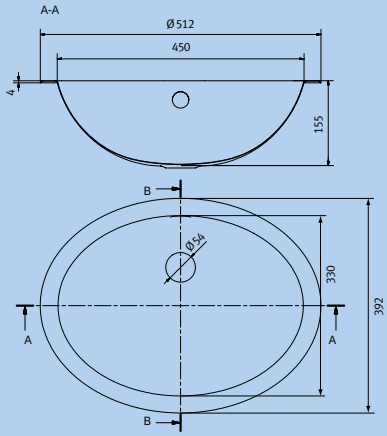

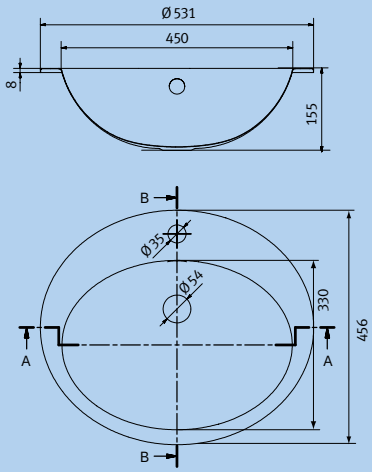


Acero inoxidable 18/10 (AISI 304)



(1) Entrega inmediata salvo rotura de stock. (2) Entrega inferior a 15 dias laborales salvo casos imprevistos.

# Lavabos individuales RONDO

| Medidas en mm | Modelo / Descripción | Referencia | Plazo de entrega | Precio en Euros |
|---|---|---|---|---|
| **Lavabo individual BS 209** | Lavabo individual mural Serie Belrondo 280, en acero inoxidable 18/10, espesor 1,0/1,25 mm, con revestimiento exterior perforado. Embutido a profundidad, con caja soporte con agujero para grifería Ø 35 mm. Incluye material de fijación para montaje. Salida desagüe 1 1/4". Sin rebosadero.<br><br>345x330x170 mm<br>Cubeta: Ø 280x160 mm | | | |
| | **BS 209** | 0023606 | (1) | |
| **Lavabo individual BS 210** | Lavabo individual mural Serie Belrondo 280, en acero inoxidable 18/10, espesor 1,0/1,25 mm, con revestimiento exterior perforado. Embutido a profundidad, con caja soporte con agujero para grifería Ø 35 mm. Incluye material de fijación para montaje. Salida desagüe 1 1/4". Sin rebosadero.<br><br>410x330x170 mm<br>Cubeta: Ø 280x160 mm | | | |
| | **BS 210** | 0023613 | (1) | |
| **Lavabo individual BS 211** | Lavabo individual esquinero Serie Belrondo 280, en acero inoxidable 18/10, espesor 1,0/1,25 mm, con revestimiento exterior perforado. Embutido a profundidad, con caja soporte con agujero para grifería Ø 35 mm. Incluye material de fijación para montaje. Salida desagüe 1 1/4". Sin rebosadero.<br><br>450x330x170 mm<br>Cubeta: Ø 280x160 mm | | | |
| | **BS 211** | 0026997 | (2) | |
| **Lavabo individual BRC 210 HP** | Lavabo individual mural Serie Belrondo 280, en acero inoxidable 18/10, acabado pulido brillo, espesor 1,0/1,25 mm, con revestimiento exterior liso. Embutido a profundidad, con caja soporte con agujero para grifería Ø 35 mm. Incluye material de fijación para montaje. Salida desagüe 1 1/4". Sin rebosadero.<br><br>410x330x170 mm<br>Cubeta: Ø 280x160 mm | | | |
| | **BRC 210 HP** | 0023620 | (2) | |

Acero inoxidable 18/10 (AISI 304)

(1) Entrega inmediata salvo rotura de stock. (2) Entrega inferior a 15 dias laborales salvo casos imprevistos.

# Lavabos individuales RONDO

| Medidas en mm | Modelo / Descripción | Referencia | Plazo de entrega | Precio en Euros |
|---|---|---|---|---|
| **Lavabo individual BRC 210 SF** | Lavabo individual mural Serie Belrondo 280, en acero inoxidable 18/10, acabado pulido satinado mate, espesor 1,0/1,25 mm, con revestimiento exterior liso. Embutido a profundidad, con caja soporte con agujero para grifería Ø 35 mm. Incluye material de fijación para montaje. Salida desagüe 1 1/4". Sin rebosadero.<br><br>410x330x170 mm<br>Cubeta: Ø 280x160 mm | | | |
| | **BRC 210 SF** | 0023637 | (2) | |
| **Lavabo individual BRP 390** | Lavabo individual mural Serie Belrondo 390, en acero inoxidable 18/10, espesor 1,0/1,25 mm, con revestimiento exterior perforado. Embutido a profundidad, con caja soporte con agujero para grifería Ø 35 mm. Incluye material de fijación para montaje. Salida desagüe 1 1/4". Sin rebosadero.<br><br>**Cubre-sifón embellecedor no incluído. Solicitar aparte.**<br><br>Ø 425x545x215 mm<br>Cubeta: Ø 385x170 mm | | | |
| | **BRP 390** | 0023644 | (1) | |
| **Lavabo individual BRC 390 HP** | Lavabo individual mural Serie Belrondo 390, en acero inoxidable 18/10, acabado pulido brillo, espesor 1,0/1,25 mm, con revestimiento exterior liso. Embutido a profundidad, con caja soporte con agujero para grifería Ø 35 mm. Incluye material de fijación para montaje. Salida desagüe 1 1/4". Sin rebosadero.<br><br>**Cubre-sifón embellecedor no incluído. Solicitar aparte.**<br><br>Ø 425x545x215 mm<br>Cubeta: Ø 385x170 mm | | | |
| | **BRC 390 HP** | 0023651 | (1) | |
| **Lavabo individual BRC 390 SF** | Lavabo individual mural Serie Belrondo 390, en acero inoxidable 18/10, acabado pulido satinado mate, espesor 1,0/1,25 mm, con revestimiento exterior liso. Embutido a profundidad, con caja soporte con agujero para grifería Ø 35 mm. Incluye material de fijación para montaje. Salida desagüe 1 1/4". Sin rebosadero.<br><br>**Cubre-sifón embellecedor no incluído. Solicitar aparte.**<br><br>Ø 425x545x215 mm<br>Cubeta: Ø 385x170 mm | | | |
| | **BRC 390 SF** | 0023668 | (2) | |

Acero inoxidable 18/10 (AISI 304)



(1) Entrega inmediata salvo rotura de stock. (2) Entrega inferior a 15 dias laborales salvo casos imprevistos.

# Lavabos individuales RONDO

| Medidas en mm | Modelo / Descripción | Referencia | Plazo de entrega | Precio en Euros |
|---|---|---|---|---|
| **Cubre-sifón embellecedor suspendido para Belrondo 390** | Cubre-sifón embellecedor suspendido de acero inoxidable 18/10, acabado pulido brillo y pulido satinado. Incluye material de fijación para montaje a pared. **Sólo compatible con la serie Belrondo 390.** | | | |
| | 160x430x390 mm | | | |
| | **SC 140 HP** Pulido brillo | 0016691 | (2) | |
| | **SC 140 SF** Pulido satinado | 0016684 | (2) | |
| **Cubre-sifón embellecedor de pie para Belrondo 390** | Cubre-sifón embellecedor a suelo de acero inoxidable 18/10, acabado pulido brillo y pulido satinado. Incluye material de fijación para montaje a pared. **Sólo compatible con la serie Belrondo 390.** | | | |
| | 160x427x675 mm | | | |
| | **SP 140 HP** Pulido brillo | 0016714 | (2) | |
| | **SP 140 SF** Pulido satinado | 0016707 | (2) | |
| **Lavabo individual con repisa de cortesia** | Lavabo individual con repisa de cortesía en acero inoxidable 18/10. Acabado pulido brillo exterior, y refuerzo panel de madera bajo la repisa. Válvula desagüe 1 1/4". Incluye material de fijación para montaje. | | | |
| | 600x340 mm Cubeta: Ø 280x128 | | | |
| | **RNDX 201** Repisa de cortesía a la izquierda | 0015779 | (2) | |
| | **RNDX 202** Repisa de cortesía a la derecha | 0015786 | (2) | |

Acero inoxidable 18/10 (AISI 304)

(1) Entrega inmediata salvo rotura de stock. (2) Entrega inferior a 15 dias laborales salvo casos imprevistos.

# Lavabos individuales RONDO

| Medidas en mm | Modelo / Descripción | Referencia | Plazo de entrega | Precio en Euros |
|---|---|---|---|---|
| **Lavabo individual LM 30** | Lavabo individual semiesférico serie LM encastrable, en acero inoxidable 18/10, pulido brillo 2 caras (interior y exterior). Agujero válvula desagüe 1 1/4". **Con rebosadero. Incluye kit rebosadero y sifón cromado 1 1/4".** | | | |
| | Ø 300 x 150 mm | | | |
| | **LM-30** Pulido brillo 2 caras, kit rebosadero y sifón | 0031762 | (1) | |
| **Lavabo individual LM 30 WT** | Lavabo individual semiesférico serie LM encastrable, en acero inoxidable 18/10, pulido brillo 2 caras (interior y exterior). Agujero válvula desagüe 1 1/4". **Incluye kit rebosadero. Sifón no incluído.** | | | |
| | Ø 300 x 150 mm | | | |
| | **LM-30 WT** Pulido brillo 2 caras, kit rebosadero | 0031830 | (1) | |
| **Lavabo individual LM 38** | Lavabo individual semiesférico serie LM encastrable, en acero inoxidable 18/10, pulido brillo interior y pulido satinado exterior. Agujero válvula desagüe 1 1/4". **Incluye kit rebosadero y tapón.** | | | |
| | Ø 380 x 157 mm | | | |
| | **LM-38** Pulido brillo interior | 0031949 | (1) | |



(1) Entrega inmediata salvo rotura de stock. (2) Entrega inferior a 15 dias laborales salvo casos imprevistos.

# Lavabos individuales RONDO

| Medidas en mm | Modelo / Descripción | Referencia | Plazo de entrega | Precio en Euros |
|---|---|---|---|---|
| **Lavabo individual LMX 38** | Lavabo individual semiesférico serie LM encastrable, en acero inoxidable 18/10, pulido brillo 2 caras (interior y exterior). Agujero válvula desagüe 1 1/4". **Incluye kit rebosadero ,tapón y sifón cromado.** | | | |
| | Ø 380 x 157 mm | | | |
| | **LMX-38**<br>Pulido brillo 2 caras | 0030956 | (1) | |

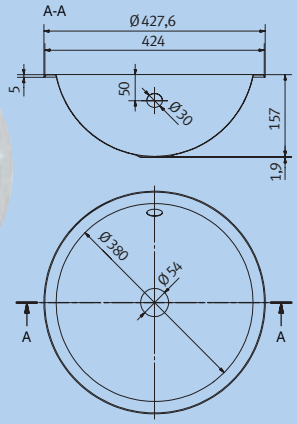


(1) Entrega inmediata salvo rotura de stock. (2) Entrega inferior a 15 dias laborales salvo casos imprevistos.