HWA22 Lámparas halógenas

1. Foco de iluminación resistente al agua:	Principales características: foco de iluminación resistente al agua, cristal de vidrio templado y cableado en Teflón, están herméticamente cerradas para evitar que el agua o aceite entren dentro del foco de iluminación. Por esta razón son ideales para utilizarlas en máquinas donde se aplican lubricantes fuertes o líquidos refrigerante. Adecuadas en cualquier ambiente de trabajo.
2. Máximas prestaciones:	La bombilla halógena y el circuito de baja tensión aseguran la máxima intensidad de luz y seguridad.
3. Tecnología avanzada:	Unidad de peso reducido en extrusión de aluminio anodizado resistente a los arañazos. Codo y base giratoria en material plástico aislante, con elevadas propiedades de durabilidad, resistencia a las descargas eléctricas y a las altas temperaturas.
4. Eficiente disipación del calor:	Elegante diseño del foco de iluminación de doble pantalla la cual permite una rápida disipación del calor manteniendo una temperatura constantemente baja, prolongando así la vida útil de la bombilla. Pantalla exterior en aluminio para aislar la conducción del calor.
5. Perfecta orientación de la base:	La fuente de iluminación proporciona una luz de alta intensidad y eficiencia. La base giratoria de múltiple posiciones aseguradas por medio de una bola de acero y los brazos articulados permiten un rápido desplazamiento y una fácil orientación de la luz en cualquier dirección. Diferentes longitudes de brazo disponibles.
6. Opción:	Lámpara sin interruptor disponible bajo pedido.
7. Aspecto elegante:	Su aspecto clásico de alta calidad y su atractiva y elegante estética hacen que armonicen con cualquier máquina, puesto de trabajo u oficina. Diferentes métodos de montaje disponibles.
8. Voltaje:	12V o 24V. Seguridad de clase III.
9. Fuentes de alimentación:	Completas de transformador electrónico incorporado idóneo para 120V/230V. Seguridad de clase I. Transformadores tipo enchufe disponibles.
10. Calidad certificada:	De acuerdo con las normas EN/EEC/CE.
11. Grado de protección:	IP65

HWA22 Lámparas halógenas

Modelo / Voltaje		Longitud brazo articulado (L1 x L2)	
12V/20W	24V/20W	L1	L2
HWAN	HWANP	-	-
HWA22	HWA22P	200mm	280mm
HWA35	HWA35P	320mm	490mm
HWA45	HWA45P	420mm	490mm

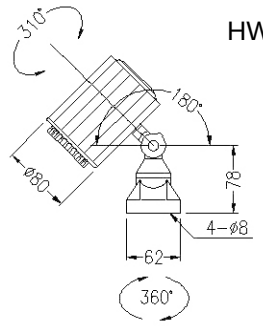

Modelo / Voltaje	Longitud brazo articulado (L1 x L2)	
230V/20W	L1	L2
HWAN-2	-	-
HWA22-2	240mm	280mm
HWA35-2	320mm	490mm
HWA45-2	420mm	490mm
* Completas de transformador electrónico incorporado y bombilla de 12V/20W.		

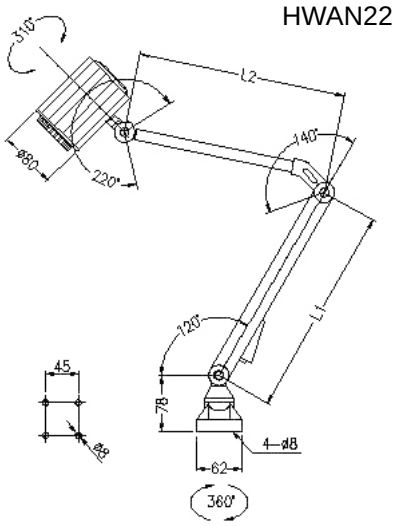

Accesorios		
Soporte de mesa	Brida	Pié/soporte con ruedas
Soporte de pared	Base magnética	

CANVIBLOC S.L. • C/ Frederic Soler 112-114, • Apartado 3.106 • 08205 SABADELL (BARCELONA)
Teléfono 93 711 34 61* • Fax 93 710 22 30 • E-mail: info@canvibloc.com • http://www.canvibloc.com