Boquillas de agua/espuma de media expansión
Medium expansion water/foam nozzles

Mod. UME

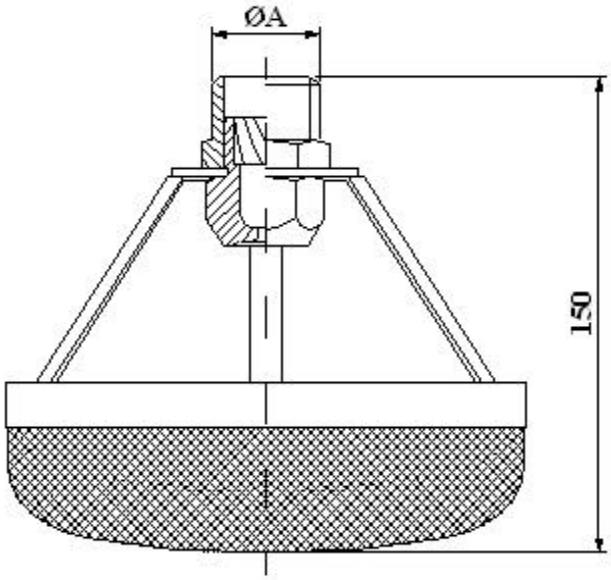

Dimensiones en mm
Dimensions are in mm

UME-27

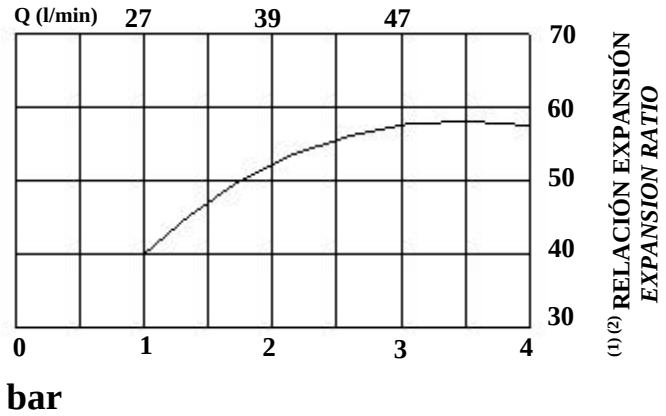

UME-45

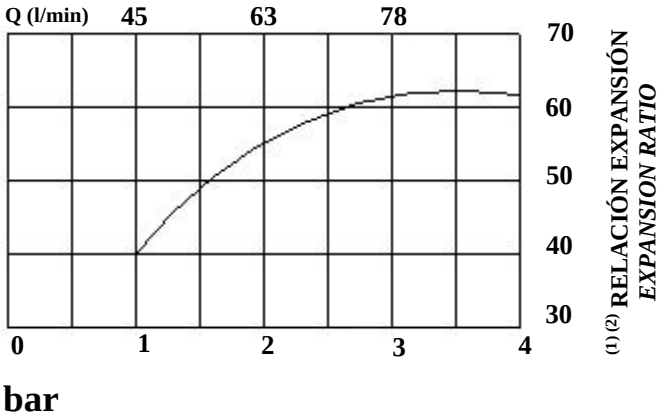

CARACTERÍSTICAS CONSTRUCTIVAS

- Cuerpo de acero inoxidable AISI 316
- Boquilla de latón

CONSTRUCTION FEATURES

- *Body material: stainless steel* AISI 316
- *Nozzle material: brass*

MODELO *MODEL*	FACTOR K *K FACTOR*	Ø A GAS - *BSP*	PESO *WEIGHT* Kg
UME-27	K = 27	¾" - M	0,5
UME-45	K = 45	1" - M	0,55

(1) La relación de expansión es con aire limpio, salvo indicación en contra del fabricante de espuma.

(2) Depende del tipo de concentrado de espuma.

(1) The expansion ratio is understanding with fresh air, or different indication of foam producer.

(2) Depending on foam concentrate type.