K.C.A	**Boquillas de agua/espuma (baja expansión)** ***Boquilhas de água/espuma (baixa expansão)***	**Mod. UAS**

mod. COLGANTE (PENDENTE)

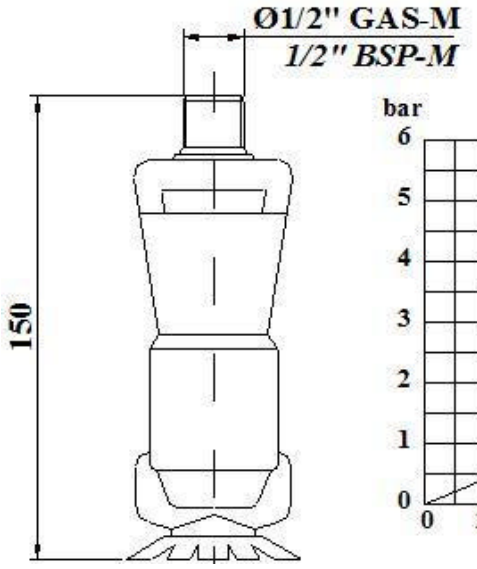

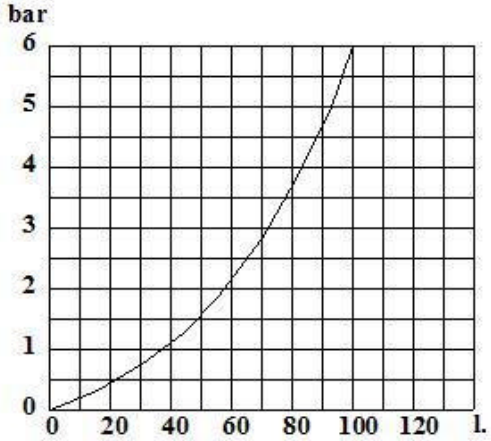

mod. MONTANTE (UPRIGHT)

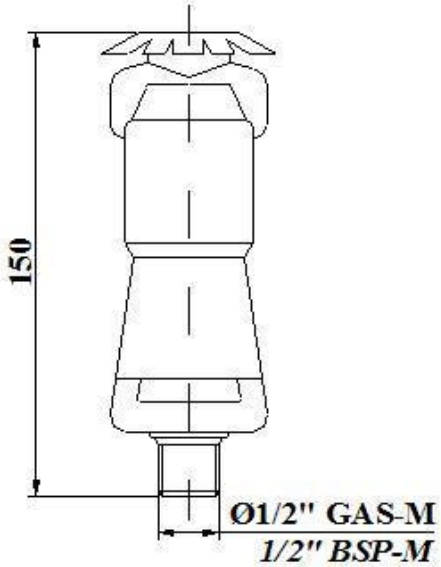

Dimensiones en mm
Dimensões em mm

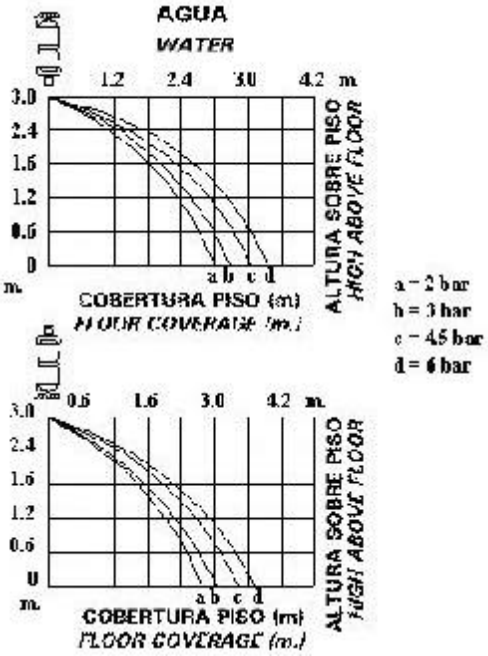

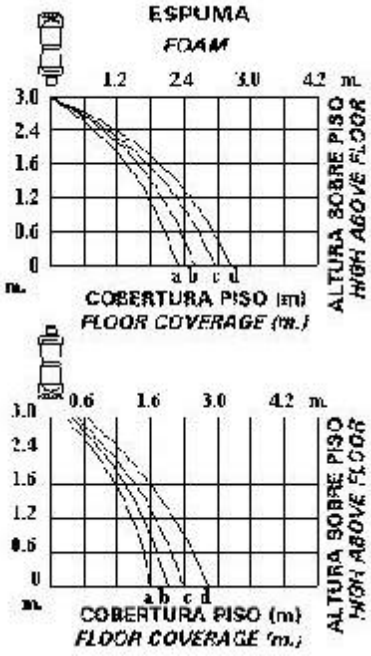

CARACTERÍSTICAS CONSTRUCTIVAS

- Cuerpo de bronce
- Peso: 550 g
- Factor K: 41,2
- Relación de expansión: 1:6 (1) (2)

OPCIONAL

- Diversas conexiones
- Diversos caudales

(1) La relación de expansión es con aire limpio, salvo indicación en contra del fabricante de espuma.
(2) Depende del tipo de concentrado de espuma.

CARACTERÍSTICAS DE FABRICO

- *Corpo em bronze*
- *Peso: 550 g*
- *Factor K: 41.2*
- *Relação de expansão: 1/6* (1) (2)

OPCIONAL

- *Ligações diferentes*
- *Diferentes caudais*

(1) *Entende-se que a relação de expansão é com ar limpo salvo indicação em contrário do fabricante.*
(2) *Depende do concentrado.*