Herkules tank 1600L

Tanque multifuncional soterrado o exterior

Accesorios

- Tubo de soporte estructural para instalaciones soterradas
- Registro exterior del tanque DN 200
- Tubo de interconexión entre tanques DN 100

Características

- Tanque resistente de larga duración, gracias a su material de Polipropileno reforzado con fibra de vidrio 100% reciclable
- Preparado tanto para instalaciones soterradas como exteriores
- Transportable en 2 mitades de fácil y rápido montaje sin tornillos
- Estanquiedad asegurada por más de 25 años según tests de laboratorio
- Fácilmente ampliable y conectable a más de un tanque
- Superficie interior lisa para facilitar la limpieza y la conservación del agua
- Transitable por cualquier puerta de más de 80 cm
- Peso de cada mitad: 30 kg
- Garantizado por el prestigioso instituto alemán TÜV
- Galardonado con el premio Producto del año 1999 en Alemania
- En instalaciones exteriores se debe proteger de posibles heladas
- 10 AÑOS DE GARANTÍA

Tamaño y código

Volumen	Código
1600 L	200200

Aplicaciones

- Instalaciones de recuperación de agua de la lluvia
- Depósito de reserva de agua no potable
- Instalaciones de depuración de aguas residuales
- Fosa séptica
- Zona de filtración y retención de agua (Código propio)

Herkules tank 1600L

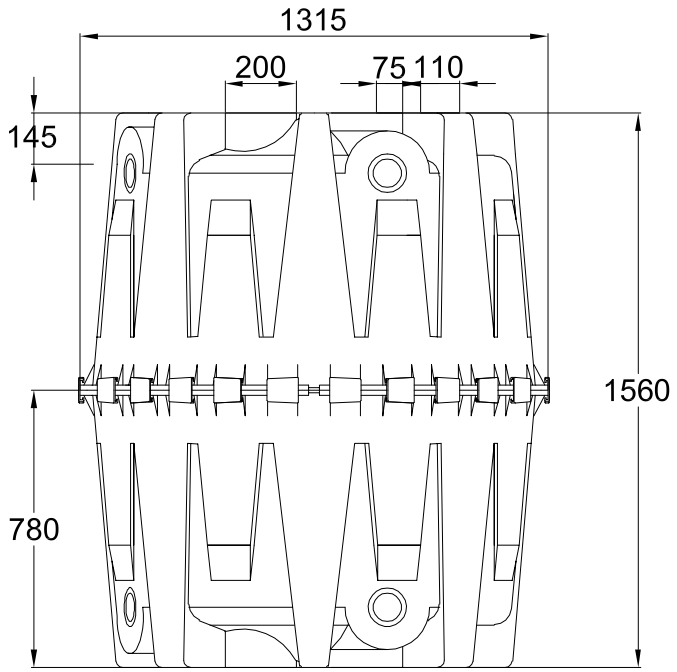

Medidas en mm

Equipamiento

- Todos los tanques vienen preparados para perforar las siguientes entradas:
  2 x DN 70
  2 x DN 100
  2 x DN 200
- También están preparados para interconexiones laterales de DN 70 y DN 100
- Peso de cada mitad: 30 kg

Observaciones

- Para instalaciones soterradas se debe tener en cuenta:
  - Incluir el tubo de soporte extructural (322025)
  - Capa máxima de tierra superior de 1m
  - No es transitable con coche en ningún caso