MARCA AENOR PARA TEJAS Y PIEZAS AUXILIARES DE ARCILLA COCIDA

Nº FICHA TÉCNICA: 0520203 | **FECHA: 2006-11-14**

FABRICANTE: CERÁMICA MATEO, S.L.

LOCALIDAD: SANTA CRUZ DE MUDELA (Ciudad Real)

DESIGNACIÓN DEL MODELO: TEJA DE ARCILLA COCIDA CURVA SEMIBLANCA DE 400x160x120 mm UNE-EN 1304

NOMBRE COMERCIAL: Teja Semiblanca de 400x160x120 mm

AENOR
Producto Certificado

CARACTERÍSTICAS

Dimensiones nominales:

☒ Individuales ☐ De recubrimiento

- Longitud: 400 mm
- Anchura: mm

Solamente para Tejas Curvas:

- Anchura máxima: 160mm
- Anchura mínima: 120mm

Permeabilidad:

☒ Categoría 1 ☐ Categoría 2

☒ Método de Ensayo 1 ☐ Método de Ensayo 2

Valores exigidos por la MARCA

Características estructurales	UNE EN 1304	≤ 5%
Longitud	UNE EN 1024	± 2%
Anchura		± 2%
Uniformidad de perfiles transversales		(Solo para Tejas Curvas) ≤ 15 mm.
Rectitud		L > 300 mm. ⇒ 1,5% L ≤ 300 mm. ⇒ 2 %
Alabeo		L > 300 mm. ⇒ 1,5% L ≤ 300 mm. ⇒ 2 %

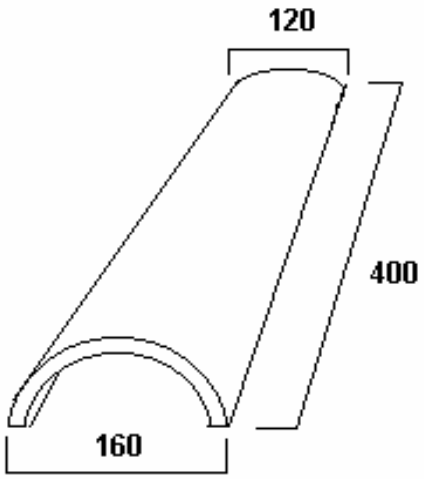

Cotas en mm.

			Método 1	Método 2
Impermeabilidad (EN 539-1)	Categoría 1	V.M.	≤ 0,5 cm^3/cm^2/día	≤ 0,8
		V.I.	≤ 0,6 cm^3/cm^2/día	≤ 0,85
	Categoría 2	V.M.	≤ 0,8 cm^3/cm^2/día	≤ 0,925
		V.I.	≤ 0,9 cm^3/cm^2/día	≤ 0,95
			El empleo de tejas clasificadas en esta categoría solamente está autorizado cuando son colocadas para formar una cubierta provista de un techo estanco al agua.	
	V.I.: Valores Individuales V.M.: Valores Medios			

Resistencia a la flexión (UNE-EN 538)	Tejas Planas sin encaje	600 N
	Tejas Planas con encaje	900 N
	Tejas Curvas	1000 N
	Resto de Tejas	1200 N
Resistencia a la helada	EN 539-2 Método C	50 ciclos
Comportamiento frente al fuego	Clase B_{roof}	
Reacción frente al fuego	Clase A1	

AENOR
División de Certificación de Productos

Vº Bº AENOR

Esta ficha anula y sustituye a la de fecha 2004-05-18

INFORMACIÓN ADICIONAL APORTADA POR EL FABRICANTE (*)

- Masa unitaria (expresada en gramos): 1.200
- Nº de tejas/m^2 (expresadas con un decimal): 36
- Distancia aprox. entre rastreles:
- Acabados superficiales: ENVEJECIDO, LEVANTINA
- Tipo de fijaciones: Ninguna
- Tratamiento de hidrofugación: ☐ SI ☒ NO

PIEZAS AUXILIARES: Ninguna

Datos de la obra a la que se ha suministrado el material cuya ficha técnica aparece aquí fotocopiada:

(Para la calificación final de la obra deberá estar sellada y firmada por el fabricante)

Sello y Firma:

(*) AENOR no ejerce ningún control sobre dicha información, por lo que no se responsabiliza de la veracidad de la misma.