CLIENTE:	REFERENCIA:
FECHA:	COLOR DEL ALUMINIO:

UNIFORM
SISTEMI PER SERRAMENTI

Mod_ES_BTA

PAGINA \ TOT.
\

NOTAS :

BARRAS
CORTES
ACCESORIOS

Posicion	CODIGO ARTICULO	CDAD.	UNIDAD DE MEDIDA	LARGO (mms.)	COLOR

CLIENTE:	REFERENCIA:
FECHA:	COLOR DEL ALUMINIO:

UNIFORM
SISTEMI PER SERRAMENTI

Mod_ES_L01

CHAPAS

PAGINA \ TOT.
\

NOTAS :

CHAPAS

Posicion	CDAD.	Refcia. DIBUJO	DIMENSIONES (mms.) (SECCION/ESPESOR Sp.)	LARGO (mms.)	COLOR

A

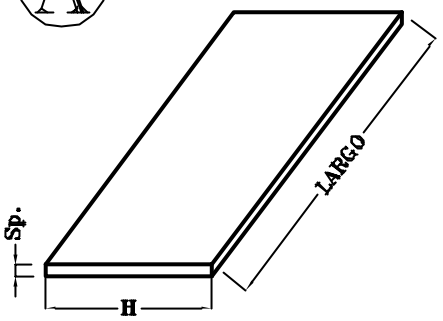

B

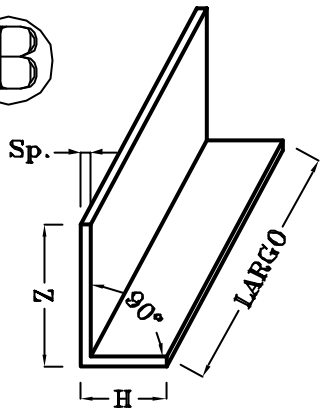

C ¡DIBUJAR EN SECCION!

D ¡DIBUJAR EN SECCION!

¡ATENCION! : INDICAR PARA TODAS LAS CHAPAS LA CARA A LA VISTA
¡ATENCION! : EN LOS ACABADOS MADERA INDICAR EL SENTIDO DE LAS VETAS