Quemadores de gasóleo

TECNO 70-L,100-L,130-L y 190-L (2 etapas)
TECNO 70-LM, 100-LM, 130-LM y 190-LM (Modulantes)

Quemadores adecuados para quemar gasoleo con viscosidad máxima 6 cSt a 20 °C.

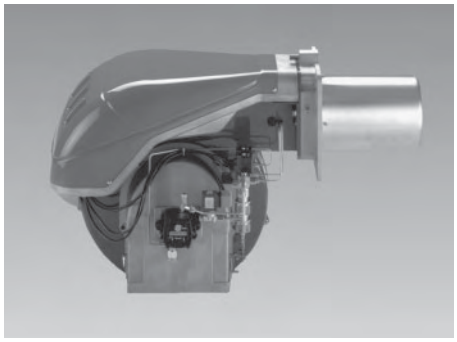

Características principales

Versiones con funcionamiento de dos etapas (L) y versiones que permiten funcionamiento modulante (LM) con Kit de modulación

- Preparados para funcionar en cámaras de combustión a sobrepresión y depresión.
- Sistema de pulverización mecánica de alta presión con combustión de elevada eficiencia.
- Innovador diseño de las palas de la turbina con alto rendimiento y ahorro de energía eléctrica.
- Gran estabilidad de combustión.
- Regulación automática del aire para cada escalón.
- Seguridad total contra fallo de llama mediante fotorresistencia.
- Dispone de panel de control con led visualizador del funcionamiento del quemador.
- Consumo eléctrico reducido, con motor de alta fiabilidad.
- Prebarrido automático de la cámara de combustión antes del encendido.
- Cumple las normas europeas EN 267 relativas a emisiones contaminantes.
- Protección eléctrica IP 44.
- Cuadro electrónico incorporado.
- Caja de control digital (versiones L).
- Dotados de fijación con guías deslizantes, que permiten alcanzar el cabezal de combustión sin desmontar el quemador de la caldera.
- Dos interruptores para 1ª y 2ª etapa que permiten forzar en las versiones de dos etapas su funcionamiento en 1ª y 2ª etapa y facilitan su ajuste.
- Las versiones LM con kit de modulación regulan la potencia de forma automática en todo el campo de trabajo del quemador.

Forma de suministro

Junto con el quemador y en el mismo embalaje se suministra:

- 4 Tornillos fijación.
- Junta aislante.
- 2 Rácores.
- 2 Tubos flexibles.

Suministro opcional

- Kit de modulación, formado por regulador de potencia y sonda de temperatura para caldera (para versiones LM).

Dimensiones y Características Técnicas

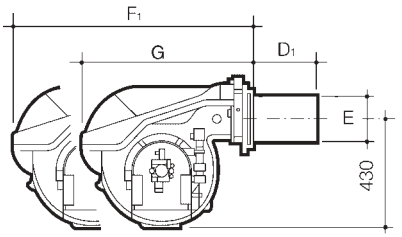

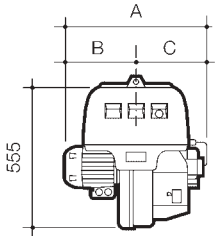

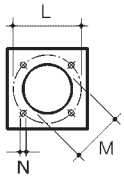

PLACA CALDERA

Modelos	Caudal de combustible Kg/h)	Número de boquillas	Tensión alimentación trifásica	Motor intensidad 230 / 400 V A	Transformador de encendido intensidad A	Peso aprox. kg.	Cotas en mm. A	B	C	D_1 (1)	E	F_1 (1)	G	L	M	N
TECNO 70-L	21,5 / 40 ÷ 70	2	230 / 400 V, N - 50 Hz +10% -15%	4,8 / 2,8	1,9	70	580	296	284	250-385	179	951-1.086	680	275-325	185	M12
TECNO 100-L	30 / 60 ÷ 100	2		5,9 / 3,4	1,9	73	599	312	287	250-385	179	951-1.086	680	275-325	185	M12
TECNO 130-L	41 / 80 ÷ 130	2		8,8 / 5,1	1,6	76	625	338	287	250-385	189	951-1.086	680	275-325	185	M12
TECNO 190-L	64 / 120 ÷ 206	2		15,8 / 9,1	1,9	80	756	366	390	370	222	1.102	696	260-400	250	M16
TECNO 70-LM	17 / 40 ÷ 70	1		4,8 / 2,8	1,9	70	663	296	367	272-385	179	951-1.086	680	275-325	185	M12
TECNO 100-LM	28 / 60 ÷ 100	1		5,9 / 3,4	1,9	73	679	312	367	272-385	179	951-1.086	680	275-325	185	M12
TECNO 130-LM	35 / 80 ÷ 130	1		8,8 / 5,1	1,6	76	705	338	367	272-385	189	951-1.086	680	275-325	195	M12
TECNO 190-LM	40 / 120 ÷ 205	1		15,8 / 9,1	1,9	80	756	366	390	370	222	1.102	696	260-400	250	M16

(1) = D_1 bajo demanda, puede suministrarse cabezal alargado.
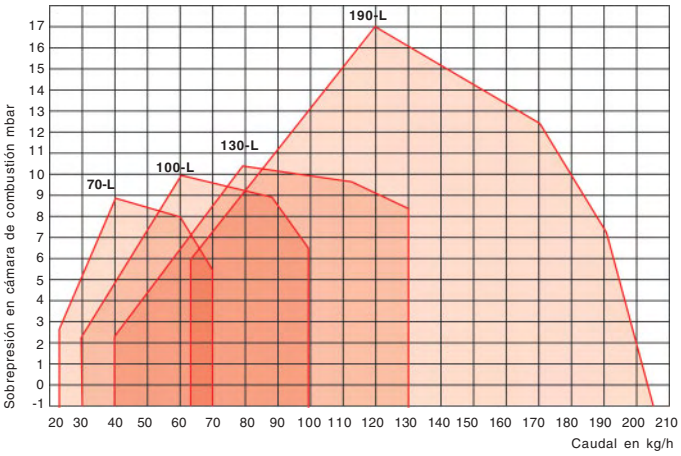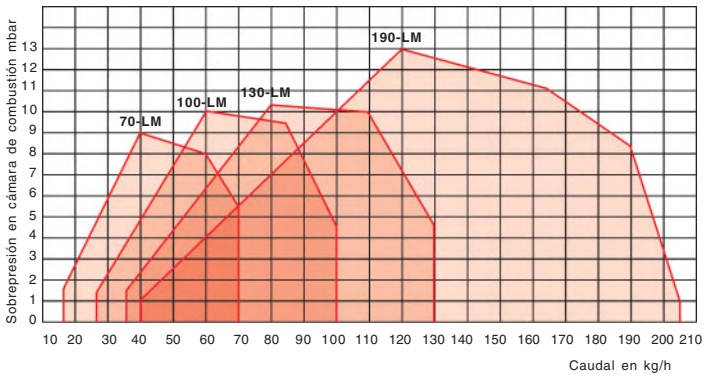
Curvas de caudal presión