Radiadores de acero

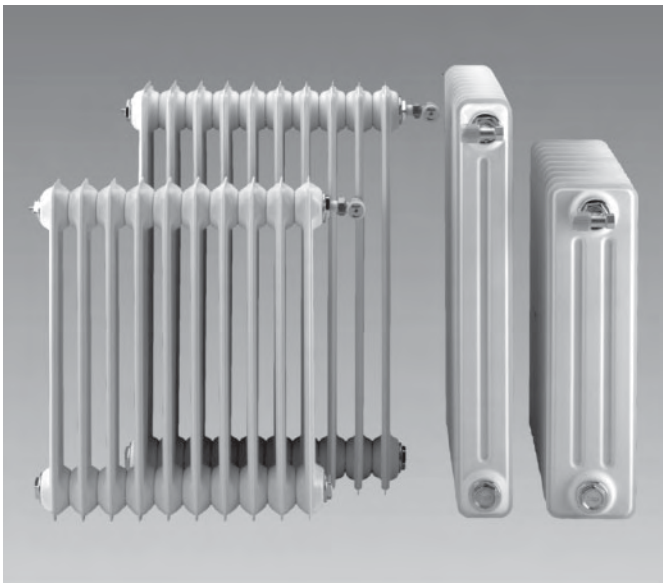

Radiadores de acero para instalaciones de agua caliente hasta 5 bar y 110 °C.

Características principales

– Fabricados a partir de plancha de acero.
– Gama de modelos de dos y tres columnas, en alturas entre 317 y 900 mm en bloques soldados de 2 a 20 elementos.
– Los elementos extremos de cada bloque llevan los orificios de conexión roscados a 1 1/4" y en sentidos opuestos, con el fin de poder unir entre sí, dos o más bloques, por medio de manguitos rosca derecha-izquierda.
– Sometidos a una doble prueba, sumergidos en agua con aire comprimido a 8 bar. La primera prueba se realiza con los elementos sueltos y la segunda con el conjunto del radiador una vez soldados los elementos.
– Se suministran con una capa de imprimación blanca, conseguida por el procedimiento de electrodeposición catódica o cataforesis que garantiza un alto nivel de protección anticorrosión.
– Accesorios compuestos de: soportes o pies de apoyo, tapones y reducciones con rosca derecha o izquierda, purgador automatico PA5-1 1/4" (D ó I). (Ver apartado accesorios para radiadores).
– Al tener las mismas distancias entre centros que nuestros radiadores de hierro fundido, pueden efectuarse sustituciones con facilidad.

Dimensiones y Características Técnicas

	Modelos	Cotas en mm			Capacidad agua l	Peso aprox. kg	Por elemento en Kcal/h		Exponente "n" de la curva característica
		A	B	C			(1)	(2)	
2 columnas	**45-2**	450	350	50	0,75	0,90	50,0	34,6	1,28
	60-2	600	500	50	0,88	1,28	67,7	45,4	1,28
	75-2	750	650	50	1,02	1,60	82,8	56,0	1,29
3 columnas	**32-3**	317	217	50	0,85	0,95	53,0	36,9	1,27
	45-3	450	350	50	1,04	1,50	73,3	49,1	1,28
	60-3	600	500	50	1,26	2,00	93,4	63,6	1,30
	75-3	750	650	50	1,47	2,50	117,0	78,6	1,31
	90-3	900	800	50	1,69	2,90	135,3	94,5	1,33

(1) = Emisión calorífica en Kcal/h según UNE 9-015-86 para Δt= 60 °C (A título informativo)
(2) = Emisión calorífica en Kcal/h según UNE EN-442 para Δt= 50 °C
Δt = (T. media radiador -T. ambiente) en °C
Exponente "n" de la curva característica según UNE EN-442

Los orificios de los radiadores van roscados a 1 1/4" derecha a un lado e izquierda al otro.

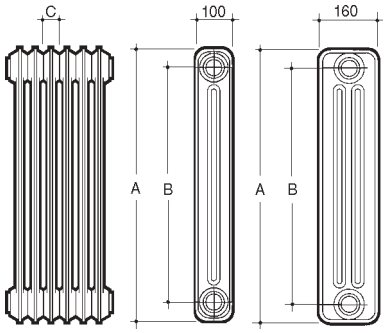

Montaje

Si se desea ampliar un radiador a mayor número de elementos deben usarse los manguitos de 1 1/4" código 165510805 con la junta código 115300705 y con la barra de montaje de 1 1/4" código 115441107. (Consultar Montaje en radiadores hierro fundido).
La colocación de tapones y reducciones, no precisa de estopada o similar, la estanquidad se realiza asimismo mediante la junta plana código 115300805.

Prueba hidráulica

Se recomienda probar los radiadores después de la instalación a una presión de 1,3 veces la que deberán soportar.

Forma de suministro

– Se expiden montados en bloques completos de hasta 20 elementos.
– Tapones y reducciones:
Se incluyen según indicaciones del pedido. Indicar diámetros de las reducciones y su colocación según esquemas.
– En caso de no indicar, se entregan con dos tapones y reducciones de entrada y salida roscados en sentidos opuestos según tabla.

Emisión calorífica kcal/h (*)	Diámetro de la reducción
≤ 1.500	3/8"
> 1.500	1/2"

(*) Ver tabla emisión calorífica.
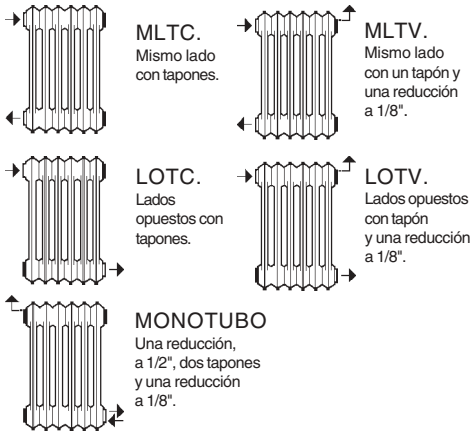
– Accesorios adicionales: ver "Accesorios para radiadores".