Combustible gasóleo

Grupos Térmicos de acero. Línea blanca

GAVINA CONFORT

Grupos Térmicos de acero, de 20.000 a 29.000 kcal/h de potencia, para Instalaciones de Calefacción por agua caliente hasta 3 bar, con y sin producción de Agua Caliente Sanitaria.

Características principales

- Grupo Térmico equipado con quemador de gasóleo con todos los componentes necesarios para su instalación y funcionamiento.
- Funcionamiento totalmente automático.
- Cuerpo de caldera realizado en chapa de acero.
- Caldera de elevado rendimiento según Directiva de Rendimientos 92/42/CEE.
- Cámara de combustión totalmente refrigerada.
- Equipados con cuadro control electrónico CC-201, 202 y 205 CONFORT (ver "Sistema de control Confort").
- Funcionamiento muy silencioso gracias a su estudiado aislamiento acústico.
- Salida de humos por la parte superior o trasera de la caldera.
- Turbuladores realizados en acero inoxidable de larga duración.
- Envolvente de chapa de acero calorifugada con fibra de vidrio.
- Base de altura regulable.
- Quemador de gasóleo equipado con resistencia de precalentamiento prerregulado en fábrica.

GAVINA GT y GTF CONFORT

Proporciona solamente el servicio de Calefacción.

GAVINA GTI y GTIF CONFORT

Proporciona el servicio de Calefacción y el de Agua Caliente Sanitaria instantánea mediante un intercambiador integrado en un bloque hidráulico que incorpora:

- Sistema electrónico de control de la producción de Agua Caliente Sanitaria.
- Sondas electrónicas de control de la temperatura.
- Posibilidad de regular la temperatura de salida del agua caliente entre 40 °C y 60 °C, con mínimas oscilaciones de la temperatura de salida.

GAVINA GTA y GTAF CONFORT

Proporciona el servicio de Calefacción y el de Agua Caliente Sanitaria, mediante un depósito acumulador de acero inoxidable AISI 316 (secundario) de 45 litros de alta producción.

GAVINA GTF, GTIF y GTAF CONFORT

Cámara de combustión estanca y hogar sobrepresionado con sistema de aspiración del aire y expulsión de gases por doble conducto de diámetro 80 mm. (versiones GTF y GTIF) y conducto concéntrico de 80-125 mm. en versión GTAF.

Forma de suministro

- En un solo bulto totalmente montado.
- Las versiones GTF y GTIF incorporan un segundo bulto con 2 tubos de longitud 1 m para la aspiración de aire y expulsión de gases.
- La versión GTAF incorpora también un segundo bulto con un tubo concéntrico extensible de 0,6 m. para la aspiración de aire y expulsión de gases, además de un manguito unión con tomas para análisis de humos.
- Bajo demanda se puede suministrar el termostato ambiente.

Suministro opcional.

Permite instalar todos los accesorios de los cuadros de control Confort (ver "Sistema de control Confort")

Dimensiones y Características Técnicas

GAVINA GT CONFORT

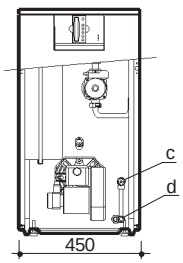

GAVINA GTI CONFORT

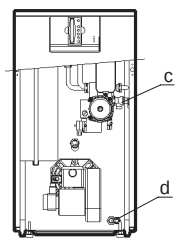

GAVINA GT y GTI CONFORT

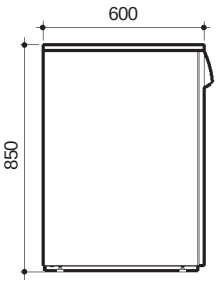

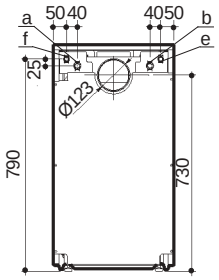

Orificios:

GAVINA GT y GTI CONFORT

a. Ida Calefacción 3/4".
b. Retorno Calefacción 3/4".
c. Desagüe válvula de seguridad 1/2".
d. Grifo desagüe caldera 1/2".

GAVINA GTI CONFORT

e. Entrada de agua fría 1/2".
f. Salida A.C.S. 1/2".

Modelos GAVINA CONFORT	Potencia útil kcal/h	Potencia útil kW	Rendimiento comb. %	Capacidad agua litros	Capacidad agua depósito expansión litros	Circulador Modelo	Circulador Potencia absorb. W
GAVINA 20 GT	20.000	23,3	92,1	29	10	NYL-43	90
GAVINA 30 GT	29.000	33,7	91,5	24	10	NYL-43	90
GAVINA 20 GTI	20.000	23,3	92,1	29	10	HUL-57	90
GAVINA 30 GTI	29.000	33,7	91,5	24	10	HUL-57	90

Modelos GAVINA CONFORT	Resistencia paso humos mm.c.a. (1)	Peso aprox. Kg	Presión máxima circ. calef. bar	Presión máxima cir. A.C.S. bar	Producción contínua A.C.S. l/h (2)	Quemador de gasóleo Modelo	Quemador de gasóleo Potencia absorb. W
GAVINA 20 GT	3,5	122	3	-	-	Newtronic 2RS	140
GAVINA 30 GT	3,1	131	3	-	-	Newtronic 4RS	140
GAVINA 20 GTI	3,5	126	3	7	667	Newtronic 2RS	140
GAVINA 30 GTI	3,1	135	3	7	967	Newtronic 4RS	140

(1) = Con un exceso del aire del 20%.
(2) = Con $\Delta t = 30°C$

Combustible gasóleo

Grupos Térmicos de acero. Línea blanca

Dimensiones y Características Técnicas

GAVINA GTF CONFORT

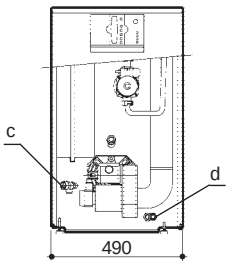

GAVINA GTIF CONFORT

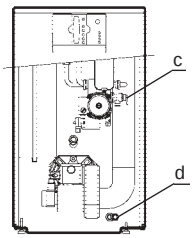

GAVINA GTF y GTIF CONFORT

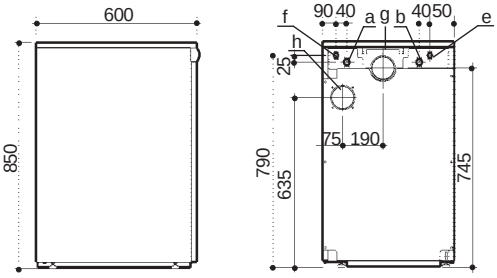

Orificios:

GAVINA GTF y GTIF CONFORT:
a. Ida Calefacción 3/4".
b. Retorno Calefacción 3/4".
c. Desagüe válvula de seguridad 1/2".
d. Grifo desagüe caldera 1/2"
g. Salida humos Ø 80
h. Entrada aire quemador Ø 80

GAVINA GTIF CONFORT:
e. Entrada agua fría 1/2".
f. Salida ACS 1/2".

Modelo GAVINA CONFORT	Potencia útil kcal/h	Potencia útil kW	Rendimiento comb. %	Capacidad agua litros	Capacidad agua depósito expansión litros	Circulador Modelo	Circulador Potencia absorb. W
GAVINA 20 GTF	20.000	23,3	92,1	29	10	NYL-43	90
GAVINA 30 GTF	29.000	33,7	91,5	24	10	NYL-43	90
GAVINA 20 GTIF	20.000	23,3	92,1	29	10	HUL-57	90
GAVINA 30 GTIF	29.000	33,7	91,5	24	10	HUL-57	90

Modelo GAVINA CONFORT	Resistencia paso humos mm.c.a. (1)	Peso aprox. Kg	Presión máxima circ. calef. bar	Presión máxima cir. A.C.S. bar	Producción contínua A.C.S. l/h (2)	Quemador de gasóleo Modelo	Quemador de gasóleo Potencia absorb. W
GAVINA 20 GTF	3,5	130	3	-	-	Newtronic 2RS	140
GAVINA 30 GTF	3,1	139	3	-	-	Newtronic 4RS	140
GAVINA 20 GTIF	3,5	135	3	7	667	Newtronic 2RS	140
GAVINA 30 GTIF	3,1	144	3	7	967	Newtronic 4RS	140

(1) = Con un exceso del aire del 20%.
(2) = Con Δt = 30°C

- La conexión de los conductos de aspiración del aire y el de evacuación de los humos es por la parte trasera. Se suministran dos tramos rectos de aprox. 1 m. y de 80 mm. de diámetro (uno para la aspiración y el otro para la evacuación). En el caso de precisar algún codo o prolongadores deberán solicitarse, ver "Accesorios simples para calderas de combustión estanca y de tiro forzado" en Calderas Murales.
- **Longitud máxima de los conductos de aspiración/expulsión: 2 x (7 m. + codo 90°).**

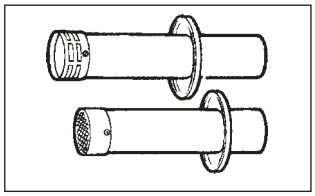

- Opcionalmente puede suministrarse el Kit salida de humos concéntrico 80-125 para versiones de combustión estanca.

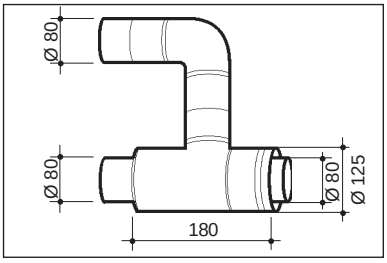

Combustible gasóleo

Grupos Térmicos de acero. Línea blanca

GAVINA 26 GTA y GTAF CONFORT

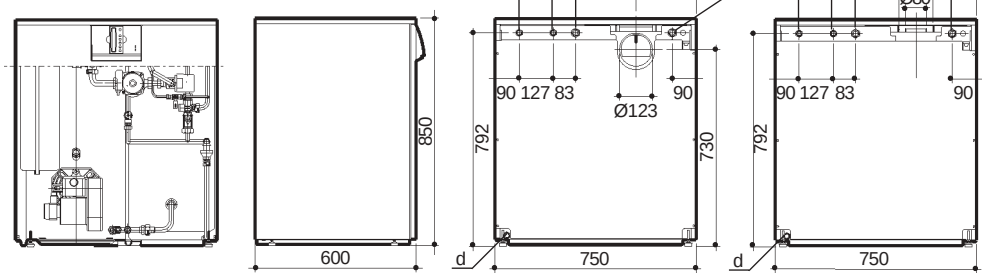

Orificios:

GAVINA GTA y GTAF CONFORT:
a. Ida Calefacción 3/4".
b. Retorno Calefacción 3/4".
d. Grifo desagüe caldera 1/2"
e. Entrada agua fría 1/2".
f. Salida ACS 1/2".

Modelo GAVINA CONFORT	Potencia útil kcal/h	Potencia útil kW	Rendimiento comb. %	Capacidad agua litros	Capacidad agua depósito expansión litros	Circulador Modelo	Circulador Potencia absorb. W
GAVINA 26 GTA	26.000	30,2	92,1	24	10	NYL-43	90
GAVINA 26 GTAF	24.000	27,9	92,1	24	10	NYL-43	90

Modelo GAVINA CONFORT	Resistencia paso humos mm.c.a. (1)	Peso aprox. Kg	Presión máxima circ. calef. bar	Presión máxima cir. A.C.S. bar	Producción A.C.S. (2)	Quemador de gasóleo Modelo	Quemador de gasóleo Potencia absorb. W	Producción de A.C.S. (3) Producción 10 minutos l	Producción de A.C.S. (3) Producción contínua Δt=30°C l/h
GAVINA 26 GTA	2,5	166	3	7	Ver tabla	Newtronic 3RS	140	164	867
GAVINA 26 GTAF	2,2	170	3	7	Ver tabla	Newtronic 3RS	140	156	800

(1) = Con un exceso del aire del 20%
(2) = El caudal y presión mínima de funcionamiento son 78 ± 18 l/h y 0,3 bar.
(3) = Temperatura entrada primario 80°C
Temperatura entrada agua red 10°C
Temperatura regulación depósito 60°C

- La conexión de los conductos de aspiración del aire y el de evacuación de los humos de la GAVINA 26 GTAF CONFORT es por la parte superior. Se suministra un tramo recto concéntrico extensible de 0,4 a 0,6 m. y de 80-125 mm. de diámetro, además de un manguito de unión con tomas para análisis de gases de combustión.
  En el caso de precisar algún codo o prolongadores deberán solicitarse, ver "Accesorios para calderas de combustión estanca" en Calderas Murales.
- **Longitud máxima del conducto de aspiración/expulsión: 7 m. + codo 90°.**

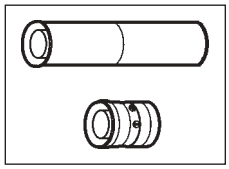

EQUIPACS GAVINA

Para Grupos Térmicos GAVINA GT y GTF CONFORT

El EQUIPACS GAVINA consiste en un depósito acumulador esmaltado de 120 l. carenado a imagen del Grupo Térmico. Puede combinarse a la derecha o a la izquierda de los Grupos Térmicos GAVINA GT ó GTF CONFORT, configurando un equipo completo de Calefacción y producción de Agua Caliente Sanitaria por acumulación.
El depósito acumulador esmaltado (circuito secundario) está provisto de ánodo de magnesio contra la corrosión y está aislado térmicamente con poliuretano de alta densidad libre de CFC.
El EQUIPACS GAVINA incorpora además del acumulador: envolvente, base con pies para el apoyo al suelo, purgador automático, circulador, grupo Flexbrane y dos tubos flexibles para su conexión al Grupo Térmico.

Forma de suministro

En un solo bulto, completamente montado y cableado.

Dimensiones

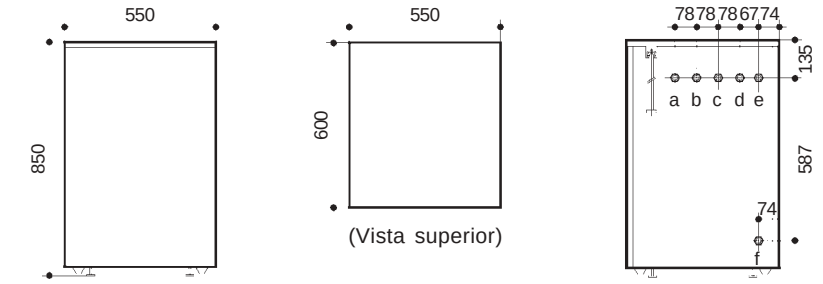

Orificios:

a. Ida caldera 3/4".
b. Salida ACS 3/4".
c. Entrada agua fria ACS 3/4".
d. Retorno radiadores 3/4".
e. Conexión a retorno caldera 3/4".
f. Descarga válvula seguridad 3/4".

Combustible gasóleo

Grupos Térmicos de acero. Línea blanca

Cuadros de regulación y control (ver "Sistema de control Confort")

GAVINA GT y GTF CONFORT

CC-201

Pulsadores:

- Selector marcha-paro
- Visualización y modificación temperatura caldera.
- Visualización presión caldera.
- Incremento
- Decremento
- Rearme Termostato Seguridad

GAVINA GTI y GTIF CONFORT
CC-207

GAVINA GTA y GTAF CONFORT
CC-202

Pulsadores:

- Selector servicios: Paro, Calefacción y A.C.S.
- Visualización y modificación temperatura caldera.
- Visualización y modificación temperatura A.C.S.
- Visualización presión caldera.
- Incremento
- Decremento
- Rearme Termostato Seguridad

Características hidráulicas de los circuladores

NYL-43

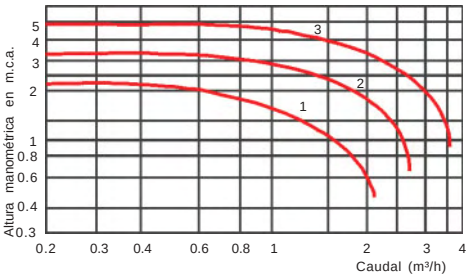

HUL-57

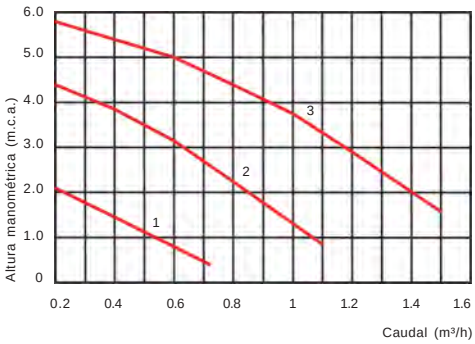

Tabla selección de chimeneas

Altura m	Diámetro chimenea cm
5	17,5
6	16
≥7	15

Observaciones:
En chimeneas rectangulares la relación entre longitudes de los lados no debe ser superior a 1.5.
Si se utilizan chimeneas homologadas, atenerse a los diámetros indicados por los fabricantes de las mismas.

SISTEMA DE CONTROL CONFORT

Calderas y Grupos Térmicos G 100, LAIA GTI, LIDIA y GAVINA

Sistema electrónico integrado de regulación para calderas y grupos térmicos Confort. Está formado por cuadros de control, mando a distancia, termostatos de ambiente y otros accesorios.

Componentes del sistema Confort:

- Cuadro de control CC-200 de LAIA GTI y GTIF.
- Cuadro de control CC-201 de G 100, GAVINA GT y LIDIA GT.
- Cuadro de control CC-202 de GAVINA GTA.
- Cuadro de control CC-207 de GAVINA GTI.
- Cuadro de control CC-206 de G 100 GTA y LIDIA GTA.
- MD 200 Mando a distancia.
- TA 200 Termostato de ambiente 2 hilos.
- RA 200 Termostato de ambiente vía radio.
- MR 200 Módulo para ampliar alcance del termostato RA 200.
- MC 200 Módulo de conexión.

Características de los cuadros de control Confort:

- Sistema electrónico de control integral de funcionamiento del grupo térmico.
- Pantalla de cristal líquido de fácil lectura.
- Función antihielo (t < 5°C).
- Función antibloqueo de circuladores.
- Auto diagnóstico de averías con código de error.
- Regulación óptima de la temperatura de caldera, en función de las exigencias de temperatura ambiente y de A.C.S.
- Personalización de los parámetros de funcionamiento de cada instalación.
- Posibilidad de función antilegionella.

NOTA: Ver las funciones y demás especificaciones de los accesorios Confort en "Otros componentes del sistema Confort y Confort SE"

Cuadros de Control

Calderas y Grupos Térmicos para instalaciones de Calefacción.

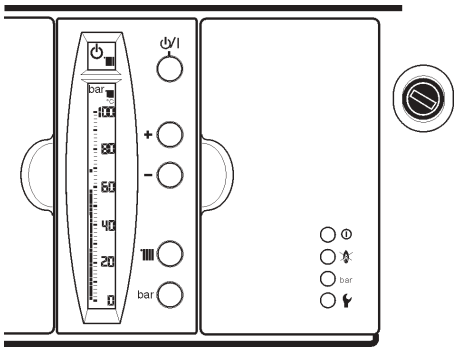

Calderas y Grupos Témicos para instalaciones de Calefacción y producción de Agua Caliente Sanitaria.

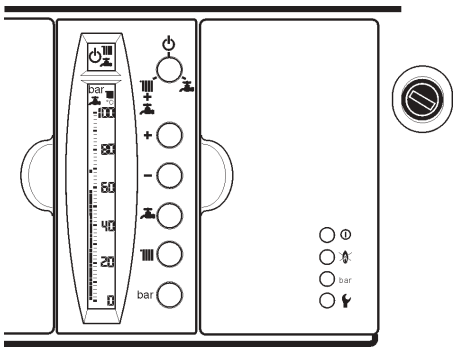

Pulsadores:

- Selector Marcha-Paro
- Selector servicios: Paro, Calefacción y A.C.S.
- Visualización y modificación temperatura caldera.
- Visualización y modificación temperatura A.C.S.
- Visualización presión caldera.
- Incremento
- Decremento
- Rearme Termostato Seguridad

Pilotos luminosos:

- Indicador tensión (verde)
- Indicador bloqueo (rojo)
- bar — Indicador bloqueo por presión (rojo)
- Indicador Servicio Asistencia Técnica (rojo)

Símbolos pantalla:

Parte superior

- Paro
- Servicio de A.C.S. seleccionado
- Servicio de Calefacción seleccionado

Parte inferior

- °C — Indicador temperatura del agua de Calefacción
- °C — Indicador temperatura del agua de A.C.S.
- bar — Indicador presión del circuito de Calefacción.
- Indicador de la temperatura ambiente (Si se dispone de termostato ambiente TA 200 ó RA 200)

Combustibles gas y gasóleo

Esquemas de conexión:

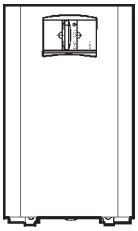

Cuadro de control Confort de serie

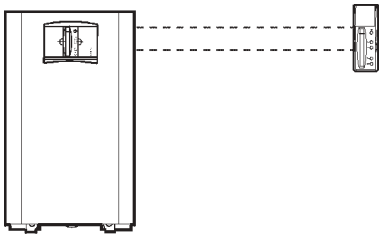

Mando a distancia MD 200

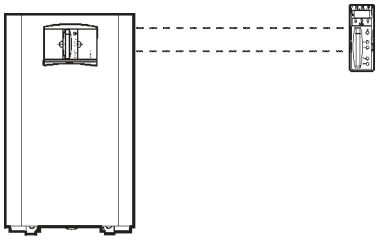

Termostato ambiente TA 200

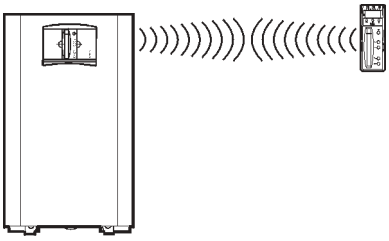

Termostato ambiente vía radio RA 200

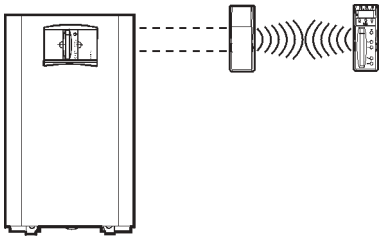

Termostato ambiente vía radio RA 200 + Mando a distancia MD 200

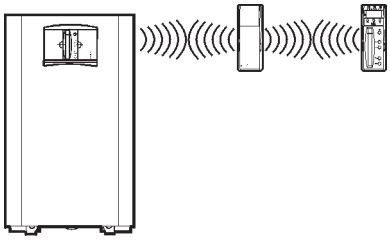

Termostato ambiente vía radio RA 200 + Módulo repetidor MR 200

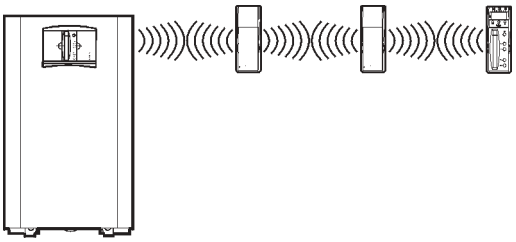

Termostato ambiente vía radio RA 200 + 2 Módulos repetidores MR 200

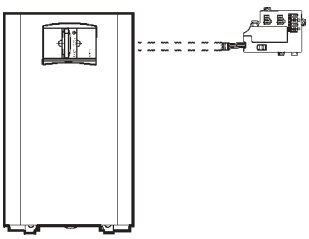

Teletherm MT-2
Centrales de regulación E
Acumuladores para LAIA S y LIDIA GT.

Módulo conexión MC 200

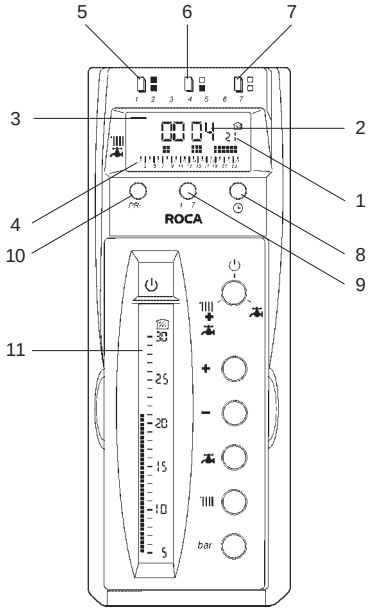

RA 200 y TA 200

1. Temperatura ambiente.
2. Indicación horaria en horas y minutos.
3. Cursor indicador del dia de la semana.
4. Escala horaria de 0 a 24 horas del día seleccionado.
5. Programa de calefacción (temperatura confort) y A.C.S.
6. Programa de calefacción (temperatura economía) y A.C.S.
7. Programa de calefacción (temperatura economía) y NO A.C.S.
8. Tecla selección reloj y puesta en hora.
9. Tecla selección día de la semana.
10. Tecla acceso programación.
11. Escala temperatura ambiente.

SISTEMA DE CONTROL CONFORT SE

Grupos Térmicos LAIA S

Además de las funciones específicas del Sistema Confort, estos otros cuadros ofrecen la posibilidad de:

- Control de la temperatura ambiente en función de la exterior, mediante sonda externa (opcional).
- Control de hasta dos zonas de calefacción independientes, incluyendo una válvula mezcladora motorizada no suministrada.
- Instalación "Plug and play": autoreconocimiento de los componentes del sistema.

Cuadros de Control

Grupo Térmico LAIA CONFORT S, para instalaciones de Calefacción.

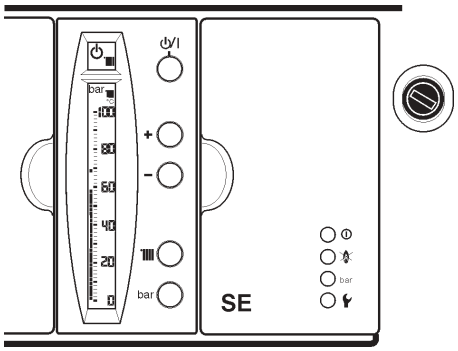

Grupo Térmico LAIA CONFORT S, para instalaciones de Calefacción y producción de Agua Caliente Sanitaria..

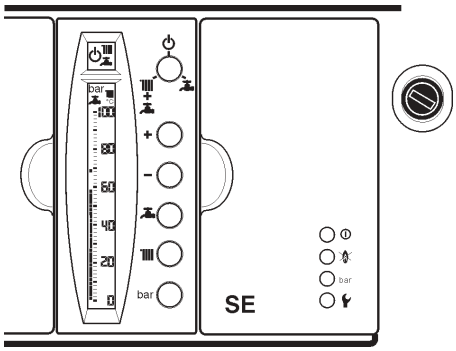

Pulsadores:

- Selector Marcha-Paro
- Selector servicios: Paro, Calefacción y A.C.S.
- Visualización y modificación temperatura caldera.
- Visualización y modificación temperatura A.C.S.
- Visualización presión caldera.
- Incremento
- Decremento
- Rearme Termostato Seguridad

Símbolos pantalla:

Parte superior

- Paro
- Servicio de A.C.S. seleccionado
- Servicio de Calefacción seleccionado

Parte inferior

- °C Indicador temperatura del agua de Calefacción
- °C Indicador temperatura del agua de A.C.S.
- bar Indicador presión del circuito de Calefacción.
- Indicador de la temperatura ambiente (Si se dispone de termostato ambiente TA 200 ó RA 200)

Componentes del sistema Confort SE:

- Cuadro de control CC-212 SE de LAIA GTA S y CC-210 SE de LAIA GT S
- MC 210 Módulo de conexión.
- MC 200 Módulo de conexión.
- Sonda exterior SE-10.
- Sonda de ida SI-10.
- TA 200 Termostato de ambiente 2 hilos.
- RA 200 Termostato de ambiente vía radio.
- MD 200 Mando a distancia.
- MR 200 Módulo para ampliar alcance del termostato RA 200.
- KA 210 SE Kit conexión acumulador.
- Mando de control CONFORT GTI/GTA.

NOTA: Ver las funciones y demás especificaciones de los accesorios Confort SE en "Otros componentes del sistema Confort y Confort SE"

Pilotos luminosos:

- Indicador tensión (verde)
- Indicador bloqueo (rojo)
- bar Indicador bloqueo por presión (rojo)
- Indicador Servicio Asistencia Técnica (rojo)

Ejemplos de instalación.

1 - Instalación de circuito directo de Calefacción, con Grupo Térmico LAIA CONFORT S y Termostato RA 200, TA 200 u otro termostato.

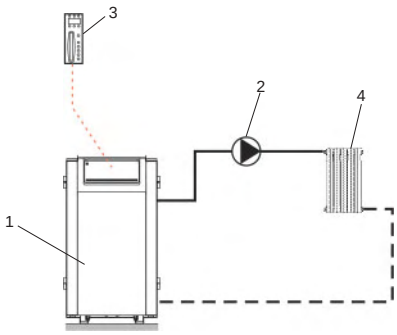

1 - Grupo Térmico LAIA CONFORT S
2 - Circulador de Calefacción.
3 - Termostato de ambiente TA 200, RA 200 u otro estándar.
4 - Radiador.

2 - Instalación de circuito directo de Calefacción, con Grupo Térmico LAIA CONFORT S, Módulo de conexión MC 210 , Sonda Exterior SE-10 y Termostato RA 200 ó TA 200.

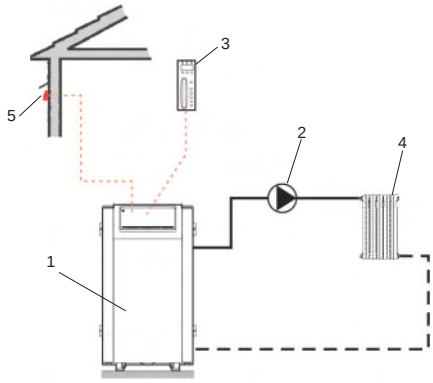

1 - Grupo Térmico LAIA CONFORT S
2 - Circulador de Calefacción.
3 - Termostato de ambiente TA 200 ó RA 200.
4 - Radiador.
5 - Sonda exterior SE-10.

3 - Instalación de circuito motorizado de Calefacción, con Grupo Térmico LAIA CONFORT S, Módulo de conexión MC 210, Sonda Exterior SE-10 y Termostato RA 200 ó TA 200.

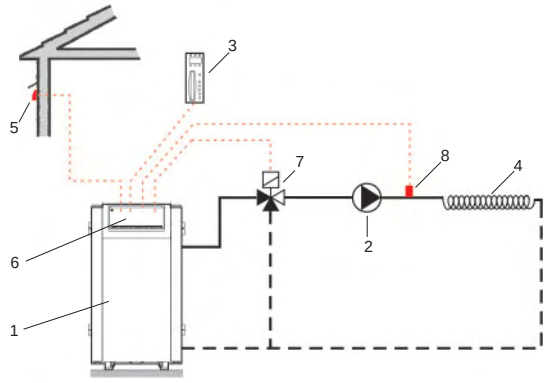

1 - Grupo Térmico LAIA CONFORT S
2 - Circulador de Calefacción.
3 - Termostato de ambiente TA 200 ó RA 200.
4 - Suelo radiante.
5 - Sonda exterior SE-10.
6 - Módulo de conexión MC 210.
7 - Válvula motorizada mezcladora (no suministrada).
8 - Sonda de ida SI-10.

4 - Instalación de dos circuitos directos de Calefacción, con Grupo Térmico LAIA CONFORT S, Módulo de conexión MC 210, sin regulación externa y dos Termostatos RA 200 ó TA 200.

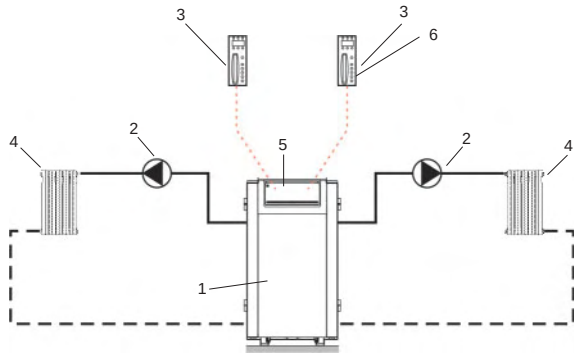

1 - Grupo Térmico LAIA CONFORT S
2 - Circulador de Calefacción.
3 - Termostato de ambiente TA 200 ó RA 200.
4 - Radiador.
5 - Módulo de conexión MC 210.
6 - Mando de control CONFORT GTI/GTA.

5 - Instalación de dos circuitos directos de Calefacción, con Grupo Térmico LAIA CONFORT S, Módulo de conexión MC 210, Sonda Exterior SE-10 y dos Termostatos RA 200 ó TA 200.

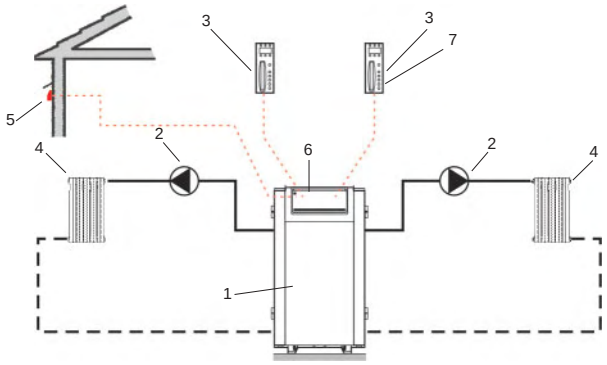

1 - Grupo Térmico LAIA CONFORT S
2 - Circulador de Calefacción.
3 - Termostato de ambiente TA 200 ó RA 200.
4 - Radiador.
5 - Sonda exterior SE-10.
6 - Módulo de conexión MC 210.
7 - Mando de control CONFORT GTI/GTA

6 - Instalación de dos circuitos de Calefacción, uno directo y otro motorizado con Grupo Térmico LAIA CONFORT S, Módulo de conexión MC 210, Sonda Exterior SE-10 y dos Termostatos RA 200 ó TA 200.

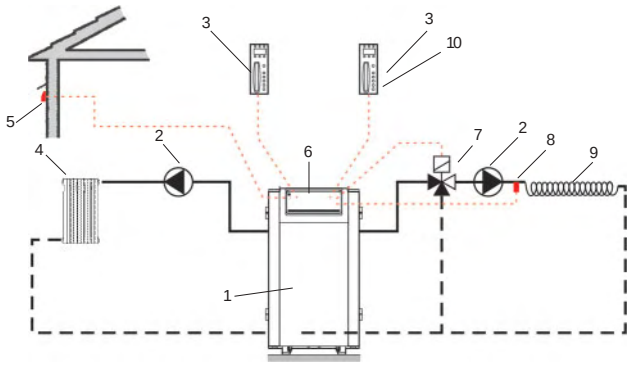

1 - Grupo Térmico LAIA CONFORT S
2 - Circulador de Calefacción.
3 - Termostato de ambiente TA 200 ó RA 200.
4 - Radiador.
5 - Sonda exterior SE-10.
6 - Módulo de conexión MC 210.
7 - Válvula motorizada mezcladora (no suministrada).
8 - Sonda de ida SI-10.
9 - Suelo radiante.
10 - Mando de control CONFORT GTI/GTA

Valores aproximados de resistencia óhmica de la sonda SE-10

Temperatura (°C)	-10	0	10	20	25	30	40
Resistencia (kOhm)	55,3	32,6	19,9	12,5	10,0	0,60	0,53

Valores aproximados de resistencia óhmica de la sonda SI-10

Temperatura (°C)	-20	0	5	15	25	35	45	55	65	75	85	90
Resistencia (kOhm)	96,36	32,56	25,34	15,70	10	6,535	4,372	2,989	2,084	1,481	1,070	0,915

Combustibles gas y gasóleo

Otros componentes del sistema Confort y Confort SE:

RA 200 Versión vía radio del TA 200, que incluye las mismas funciones y además:
- Instalación vía radio, sin necesidad de cables.
- Comunicación bidireccional con el grupo térmico.
- Antenas ocultas, integradas en el interior de los equipos.
- Función de evaluación de la calidad de la transmisión.
- Funcionamiento con 3 baterías LR06.
- Incluye soporte mural y pie.
- Homologado por la Dirección General de Telecomunicaciones.

TA 200 Termostato ambiente programable, que incluye el mando a distancia de la caldera, por lo que asume todas las funciones del MD 200 y las siguientes:
- Programa semanal pregrabado, personalizable por el usuario.
- Dos temperaturas de programación, Confort y Economía.
- Visualización del programa de funcionamiento.
- Conexión a 2 hilos.
- Funciona sin baterías.
- Programación independiente del servicio de Calefacción y de Agua Caliente Sanitaria.
- Anulación temporal de programa.
- Función antilegionela.

MD 200 Mando a distancia de la caldera. Permite trasladar el control de la caldera hasta donde se desee con una conexión a 2 hilos.
- Permite realizar todas las funciones de control de la caldera a distancia.
- Funciona sin baterías.

SE-10 Sonda exterior. Informa al cuadro de control SE de la temperatura externa para regular la de ambiente en función de las variaciones de la exterior.

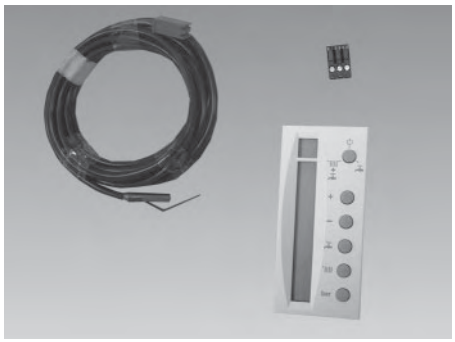

KA 210 SE Kit para conectar un acumulador en un cuadro de control SE con dos circuitos de calefacción.

Mando de control CONFORT GTI/GTA Complemento a uno de los dos termostatos de un sistema CONFORT SE, cuando existan dos circuitos a gestionar.

SI-10 Sonda de ida. Informa al cuadro de control SE de la temperatura de ida para regular la función de la válvula mezcladora motorizada (no suministrada).

MR 200 Equipo para ampliar la distancia entre el RA 200 y el grupo térmico, en instalaciones con el grupo térmico alejado de la instalación.

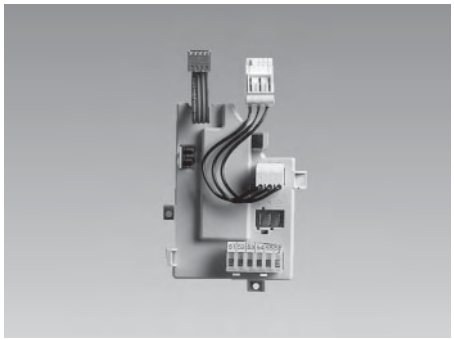

MC 200 Módulo de conexión, que permite conectar los siguientes equipos a los cuadros de control Confort y Confort SE:
- Teletherm MT-2.
- Acumulador para grupos térmicos LAIA GT CONFORT S, LIDIA CONFORT GT y G 100 CONFORT.
- Central de regulación.

MC 210 Módulo de conexión que permite el control, en los cuadros de control SE de hasta dos zonas de calefacción independientes, con o sin sonda exterior, incluyendo una válvula mezcladora motorizada.