Combustible gasóleo

Grupos Térmicos de fundición

LAIA GTA, GTAF y GTAX CONFORT S

Grupos Térmicos de fundición, de 24.000 a 43.000 kcal/h de potencia, para instalaciones de Calefacción por agua caliente hasta 3 bar y 100°C y producción de Agua Caliente Sanitaria por acumulación.

Características principales

- Grupo Térmico de gasóleo para Calefacción y producción de Agua Caliente Sanitaria por acumulación, equipado con todos los componentes necesarios para su instalación y mantenimiento.
- Funcionamiento de alto rendimiento y baja temperatura según la Directiva de Rendimientos 92/42/CEE. (★★)
- Constituido esencialmente por una caldera LAIA S y un depósito acumulador.
- Depósito Acumulador de acero inoxidable AISI 316 (secundario) aislado térmicamente con poliuretano libre de CFC.
- Grupo hidráulico completo (circulador de ACS, grupo de seguridad Flexbrane, tubos y accesorios).
- Quemador de gasóleo equipado con precalentador de gasóleo.
- Equipado con cuadro de control electrónico CC-212 SE CONFORT (ver "Sistema de Control Confort SE").
- Sondas electrónicas de temperatura y presión.
- Envolvente de chapa con tratamiento anticorrosivo y pintada exteriormente, provista con bisagras laterales de apertura que permiten el acceso total a su interior.
- La caldera montada es sometida a una prueba hidráulica de estanquidad de 8 bar.

LAIA GTAF S.

- Cámara de combustión estanca y hogar sobrepresionado con sistema de aspiración del aire con conducto de diámetro 80 mm.

LAIA GTAX S.

- Incluye quemador de bajas emisiones de NO_x. (< 120 mg/kWh)

Forma de suministro

En siete bultos:

- Cuerpo caldera montado.
- Envolvente, útiles de limpieza, bolsa de plástico con tornilleria, soporte depósito y boquilla para el quemador.
- Cuadro de control CC-212 SE.
- Grupo hidráulico del depósito acumulador premontado en grupos.
- Quemador.
- Circulador para el circuito de calefacción
- Depósito acumulador de acero inoxidable de 100 ó 150 litros.
- Las versiones GTAF incorporan un bulto más con 2 tubos de longitud 1 m. para la aspiración del aire y expulsión de gases.

Suministro opcional

- Permite instalar todos los accesorios de los Cuadros de control Confort. (ver "Sistema de Control Confort SE").

- kit salida de humos concéntrico 80-125 para versiones de combustión estanca.
- Los Grupos Térmicos LAIA S pueden complementarse con una amplia gama de kits hidráulicos (ver "Kits hidráulicos").
- Depósitos acumuladores electrificables con resistencia eléctrica calefactora.
- Depósitos acumuladores con protección catódica.

Dimensiones y Características Técnicas

LAIA GTA, GTAX CONFORT S

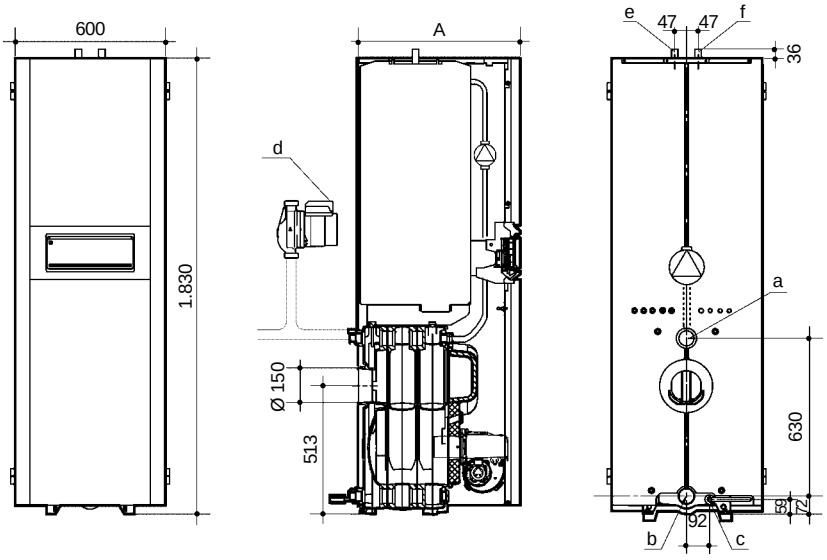

Orificios:

a. Ida 1 1/4" (*).
b. Retorno 1 1/4" (*).
c. Desagüe 1/2".
d. Circulador 1 1/4" (*).
e. Salida A.C.S 3/4".
f. Entrada agua fría 3/4".

(*) Excepto en LAIA 25 GTA S y GTAX S 1".

Modelos LAIA CONFORT S	Potencia útil Mínima kcal/h	Mínima kW	Máxima kcal/h	Máxima kW	Rendimiento comb. %	Nº de elementos	Capacidad agua litros	Circulador Modelo	Calefacción Potencia absorb. W	Circulador A.C.S. Modelo	Pérdida de carga, circuito agua mm.c.a. Δ=10°C	Δ=20°C	Resistencia paso humos mm.c.a. (2)	Cota mm. A	Peso aprox. Kg
LAIA 25 GTA, GTAX	19.000	22,09	24.000	27,91	93,6	3 (1)	19	MYL-30	94	NYL-43	35	8	1,5	648	289
LAIA 30 GTA, GTAX	24.000	27,81	28.000	32,56	93,7	4	26	PC-1025	94	NYL-43	75	15	0,7	768	345
LAIA 45 GTA, GTAX	35.000	40,70	43.000	50,00	94	6	39	PC-1035	117	NYL-63	145	38	2,5	1.008	419

(1) = Con turbuladores
(2) = Con exceso de aire e ≃ 20%

Presión máxima de trabajo del circuito de calefacción: 3 bar
Presión máxima de trabajo circuito agua sanitaria: 7 bar
Temperatura máxima de trabajo: 100°C

Combustible gasóleo

Grupos Térmicos de fundición

LAIA GTAF CONFORT S

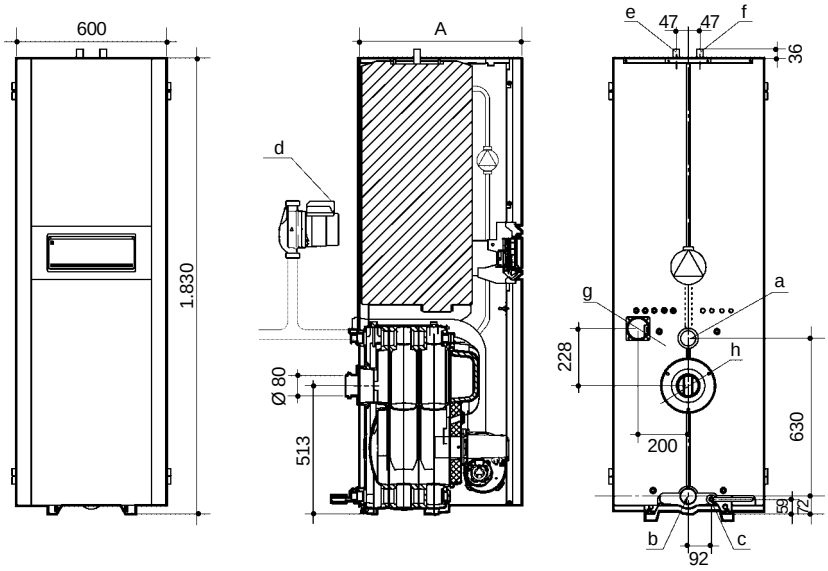

Orificios:
a. Ida 1"
b. Retorno 1"
c. Desagüe 1/2".
d. Circulador 1"
e. Salida A.C.S 3/4".
f. Entrada agua fría 3/4".
g. Entrada aire quemador Ø 80
h. Salida humos Ø 80

Modelos LAIA CONFORT S	Potencia útil Mínima kcal/h	Mínima kW	Máxima kcal/h	Máxima kW	Rendimiento comb. %	Nº de elementos	Capacidad agua litros	Circulador Modelo	Calefacción Potencia absorb. W	Circulador A.C.S. Modelo	Pérdida de carga, circuito agua mm.c.a. Δ=10°C	Δ=20°C	Resistencia paso humos mm.c.a. (2)	Cota mm. A	Peso aprox. Kg
LAIA 25 GTAF	19.000	22,09	24.000	27,91	93,6	3 (1)	19	MYL-30	94	NYL-43	35	8	1,5	648	289
LAIA 30 GTAF	24.000	27,81	28.000	32,56	93,7	4	26	PC-1025	94	NYL-43	75	15	0,7	768	345

(1) = Con turbuladores
(2) = Con exceso de aire e ~ 20%

Presión máxima de trabajo del circuito de calefacción: 3 bar.
Presión máxima de trabajo circuito agua sanitaria: 7 bar.
Temperatura máxima de trabajo: 100°C.

Depósito acumulador de acero inoxidable (A.C.S.)

Modelos LAIA CONFORT S	Capacidad agua litros	Presión máxima de trabajo Primario bar	Secundario bar	Grupo hidráulico Modelo	Producción Agua Caliente Sanitaria Δt=30°C (1) Produc. continua l/h (2)	Produc. en 10 min. l (3)
LAIA 25 GTA						
LAIA 25 GTAX	100	3	7	GH-27	461	191
LAIA 25 GTAF						
LAIA 30 GTA						
LAIA 30 GTAX	150	3	7	GH-28	653	262
LAIA 30 GTAF						
LAIA 45 GTA	150	3	7	GH-29 (4)	1.200	337
LAIA 45 GTAX						

(1) = La producción de A.C.S. es independiente de la temperatura de regulación del termostato de la caldera
(2) = Temperatura entrada 10°C, temperatura extracción 40°C
(3) = Temperatura acumulación 70°C.
(4) = Modelo LAIA 45 GTA-E CONFORT S = GH-30

Quemador

Modelos LAIA CONFORT S	Quemador de gasóleo Modelo
LAIA 25 GTA	Newtronic 2 RS
LAIA 25 GTAX	CRONO 3-LX
LAIA 25 GTAF	Newtronic 3 RS
LAIA 30 GTA	Newtronic 3RS
LAIA 30 GTAX	CRONO 3-LX
LAIA 30 GTAF	Newtronic 4 RS
LAIA 45 GTA	CRONO 5-L
LAIA 45 GTAX	CRONO 5-LX

- La conexión de los conductos de aspiración del aire y el de evacuación de los humos es por la parte trasera. Se suministran dos tramos rectos de aprox. 1 m. y de 80 mm. de diámetro (uno para la aspiración y el otro para la evacuación). En el caso de precisar algún codo o prolongadores deberán solicitarse. Ver "Accesorios simples para calderas de combustión estanca y de tiro forzado" en Calderas Murales.
- **Longitud máxima de los conductos de aspiración y expulsión:**
  - LAIA 25 y 30: 2 x (8 m. + codo 90°)

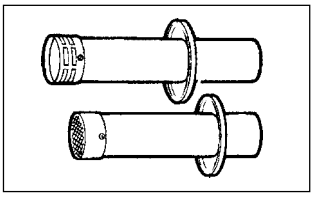

- Opcionalmente puede suministrarse el Kit salida de humos concéntrico 80-125 para versiones de combustión estanca.

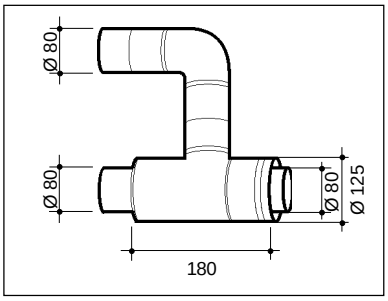

Combustible gasóleo

Grupos Térmicos de fundición

Caracteristicas hidráulicas del circulador de A.C.S

NYL-43

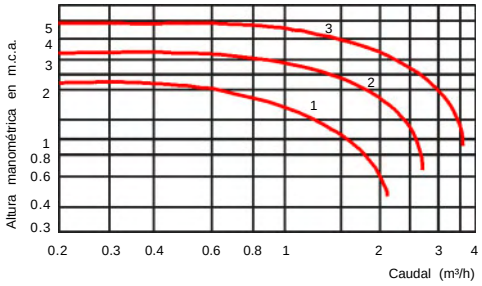

NYL-63

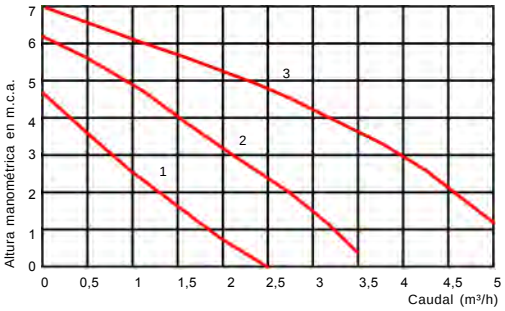

Gráfico selección de chimeneas

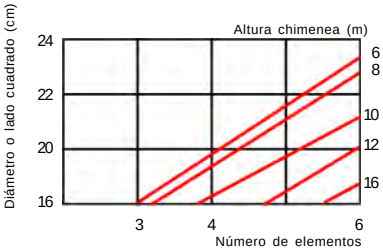

Observaciones:
Al instalar chimeneas homologadas respetar los diámetros indicados por sus fabricantes.

Sección de caldera y circuito gases de combustión

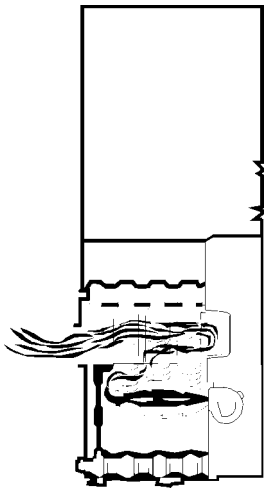

Cuadros de regulación y control CONFORT (ver "Sistema de control Confort SE")

CC-212 SE

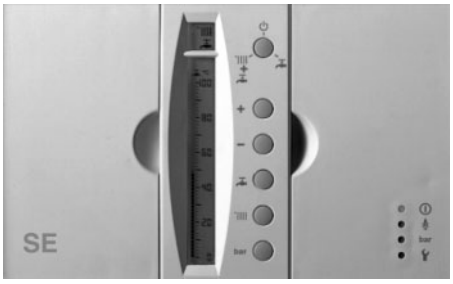

Pulsadores:

- Selector servicios: Paro, Calefacción y A.C.S.
- Visualización y modificación temperatura caldera.
- Visualización y modificación temperatura A.C.S.
- Visualización presión caldera.
- Incremento
- Decremento
- Rearme Termostato Seguridad

SISTEMA DE CONTROL CONFORT

Calderas y Grupos Térmicos G 100, LAIA GTI, LIDIA y GAVINA

Sistema electrónico integrado de regulación para calderas y grupos térmicos Confort. Está formado por cuadros de control, mando a distancia, termostatos de ambiente y otros accesorios.

Componentes del sistema Confort:

- Cuadro de control CC-200 de LAIA GTI y GTIF.
- Cuadro de control CC-201 de G 100, GAVINA GT y LIDIA GT.
- Cuadro de control CC-202 de GAVINA GTA.
- Cuadro de control CC-207 de GAVINA GTI.
- Cuadro de control CC-206 de G 100 GTA y LIDIA GTA.
- MD 200 Mando a distancia.
- TA 200 Termostato de ambiente 2 hilos.
- RA 200 Termostato de ambiente vía radio.
- MR 200 Módulo para ampliar alcance del termostato RA 200.
- MC 200 Módulo de conexión.

Características de los cuadros de control Confort:

- Sistema electrónico de control integral de funcionamiento del grupo térmico.
- Pantalla de cristal líquido de fácil lectura.
- Función antihielo (t < 5°C).
- Función antibloqueo de circuladores.
- Auto diagnóstico de averías con código de error.
- Regulación óptima de la temperatura de caldera, en función de las exigencias de temperatura ambiente y de A.C.S.
- Personalización de los parámetros de funcionamiento de cada instalación.
- Posibilidad de función antilegionella.

NOTA: Ver las funciones y demás especificaciones de los accesorios Confort en "Otros componentes del sistema Confort y Confort SE"

Cuadros de Control

Calderas y Grupos Térmicos para instalaciones de Calefacción.

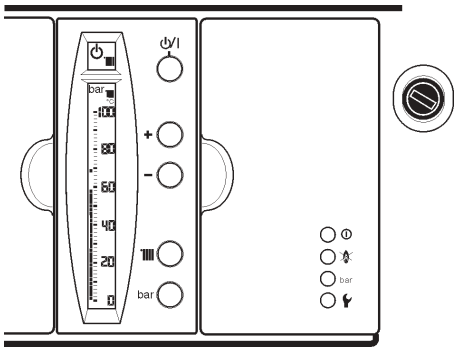

Calderas y Grupos Témicos para instalaciones de Calefacción y producción de Agua Caliente Sanitaria.

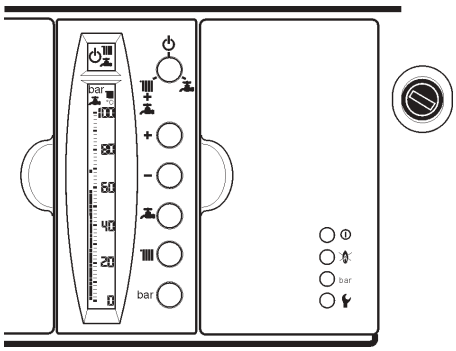

Pulsadores:

- Selector Marcha-Paro
- Selector servicios: Paro, Calefacción y A.C.S.
- Visualización y modificación temperatura caldera.
- Visualización y modificación temperatura A.C.S.
- Visualización presión caldera.
- Incremento
- Decremento
- Rearme Termostato Seguridad

Pilotos luminosos:

- Indicador tensión (verde)
- Indicador bloqueo (rojo)
- bar — Indicador bloqueo por presión (rojo)
- Indicador Servicio Asistencia Técnica (rojo)

Símbolos pantalla:

Parte superior

- Paro
- Servicio de A.C.S. seleccionado
- Servicio de Calefacción seleccionado

Parte inferior

- °C — Indicador temperatura del agua de Calefacción
- °C — Indicador temperatura del agua de A.C.S.
- bar — Indicador presión del circuito de Calefacción.
- Indicador de la temperatura ambiente (Si se dispone de termostato ambiente TA 200 ó RA 200)

Combustibles gas y gasóleo

Esquemas de conexión:

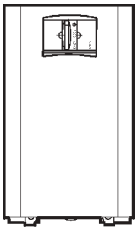

Cuadro de control Confort de serie

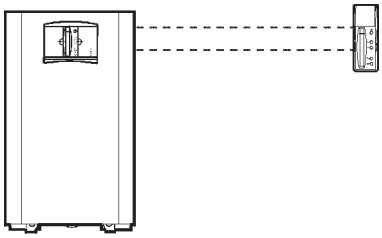

Mando a distancia MD 200

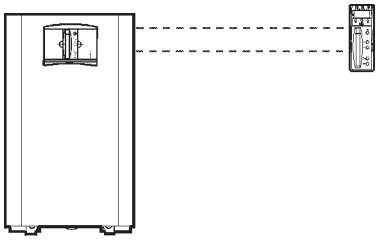

Termostato ambiente TA 200

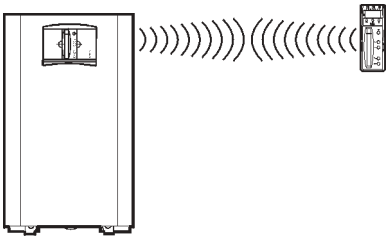

Termostato ambiente vía radio RA 200

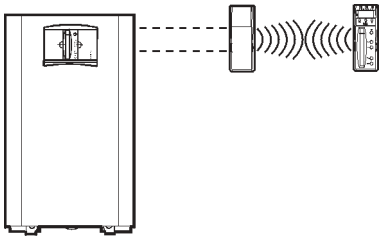

Termostato ambiente vía radio RA 200 + Mando a distancia MD 200

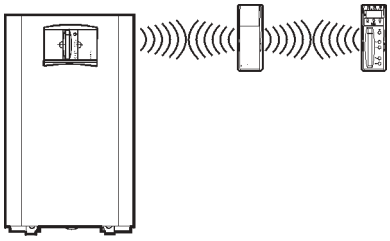

Termostato ambiente vía radio RA 200 + Módulo repetidor MR 200

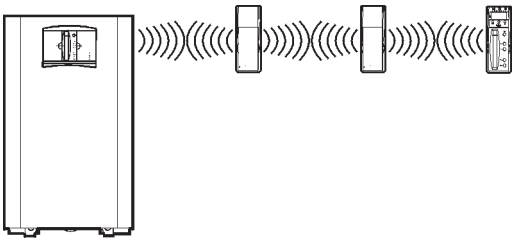

Termostato ambiente vía radio RA 200 + 2 Módulos repetidores MR 200

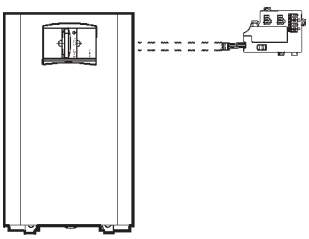

Teletherm MT-2
Centrales de regulación E
Acumuladores para LAIA S y LIDIA GT.

Módulo conexión MC 200

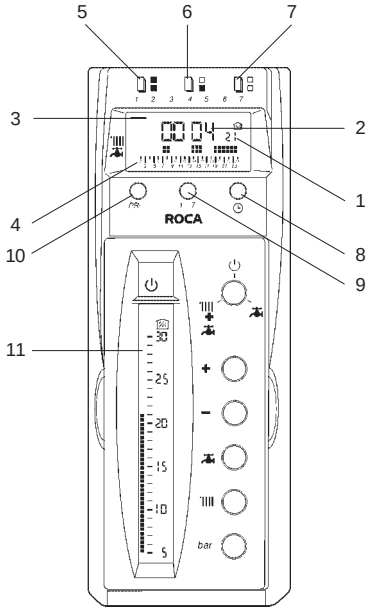

RA 200 y TA 200

1. Temperatura ambiente.
2. Indicación horaria en horas y minutos.
3. Cursor indicador del dia de la semana.
4. Escala horaria de 0 a 24 horas del día seleccionado.
5. Programa de calefacción (temperatura confort) y A.C.S.
6. Programa de calefacción (temperatura economía) y A.C.S.
7. Programa de calefacción (temperatura economía) y NO A.C.S.
8. Tecla selección reloj y puesta en hora.
9. Tecla selección día de la semana.
10. Tecla acceso programación.
11. Escala temperatura ambiente.

SISTEMA DE CONTROL CONFORT SE

Grupos Térmicos LAIA S

Además de las funciones específicas del Sistema Confort, estos otros cuadros ofrecen la posibilidad de:

- Control de la temperatura ambiente en función de la exterior, mediante sonda externa (opcional).
- Control de hasta dos zonas de calefacción independientes, incluyendo una válvula mezcladora motorizada no suministrada.
- Instalación "Plug and play": autoreconocimiento de los componentes del sistema.

Cuadros de Control

Grupo Térmico LAIA CONFORT S, para instalaciones de Calefacción.

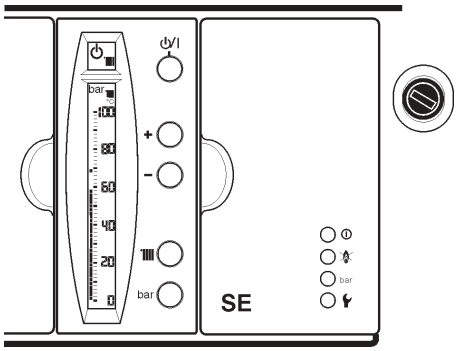

Grupo Térmico LAIA CONFORT S, para instalaciones de Calefacción y producción de Agua Caliente Sanitaria..

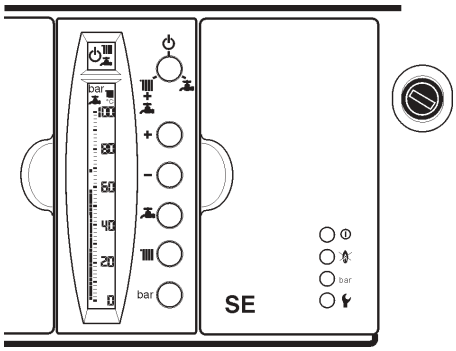

Pulsadores:

- Selector Marcha-Paro
- Selector servicios: Paro, Calefacción y A.C.S.
- Visualización y modificación temperatura caldera.
- Visualización y modificación temperatura A.C.S.
- Visualización presión caldera.
- Incremento
- Decremento
- Rearme Termostato Seguridad

Símbolos pantalla:

Parte superior

- Paro
- Servicio de A.C.S. seleccionado
- Servicio de Calefacción seleccionado

Parte inferior

- °C Indicador temperatura del agua de Calefacción
- °C Indicador temperatura del agua de A.C.S.
- bar Indicador presión del circuito de Calefacción.
- Indicador de la temperatura ambiente (Si se dispone de termostato ambiente TA 200 ó RA 200)

Componentes del sistema Confort SE:

- Cuadro de control CC-212 SE de LAIA GTA S y CC-210 SE de LAIA GT S
- MC 210 Módulo de conexión.
- MC 200 Módulo de conexión.
- Sonda exterior SE-10.
- Sonda de ida SI-10.
- TA 200 Termostato de ambiente 2 hilos.
- RA 200 Termostato de ambiente vía radio.
- MD 200 Mando a distancia.
- MR 200 Módulo para ampliar alcance del termostato RA 200.
- KA 210 SE Kit conexión acumulador.
- Mando de control CONFORT GTI/GTA.

NOTA: Ver las funciones y demás especificaciones de los accesorios Confort SE en "Otros componentes del sistema Confort y Confort SE"

Pilotos luminosos:

- Indicador tensión (verde)
- Indicador bloqueo (rojo)
- bar Indicador bloqueo por presión (rojo)
- Indicador Servicio Asistencia Técnica (rojo)

Ejemplos de instalación.

1 - Instalación de circuito directo de Calefacción, con Grupo Térmico LAIA CONFORT S y Termostato RA 200, TA 200 u otro termostato.

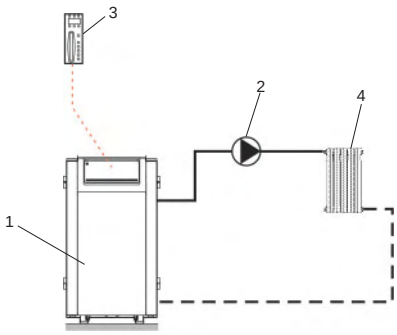

1 - Grupo Térmico LAIA CONFORT S
2 - Circulador de Calefacción.
3 - Termostato de ambiente TA 200, RA 200 u otro estándar.
4 - Radiador.

2 - Instalación de circuito directo de Calefacción, con Grupo Térmico LAIA CONFORT S, Módulo de conexión MC 210 , Sonda Exterior SE-10 y Termostato RA 200 ó TA 200.

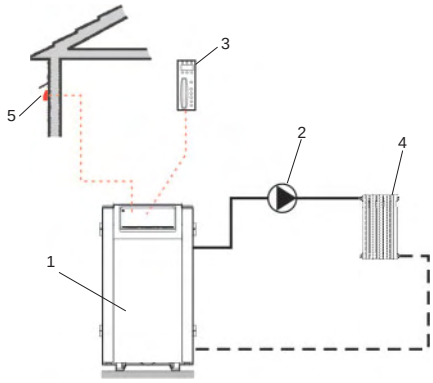

1 - Grupo Térmico LAIA CONFORT S
2 - Circulador de Calefacción.
3 - Termostato de ambiente TA 200 ó RA 200.
4 - Radiador.
5 - Sonda exterior SE-10.

3 - Instalación de circuito motorizado de Calefacción, con Grupo Térmico LAIA CONFORT S, Módulo de conexión MC 210, Sonda Exterior SE-10 y Termostato RA 200 ó TA 200.

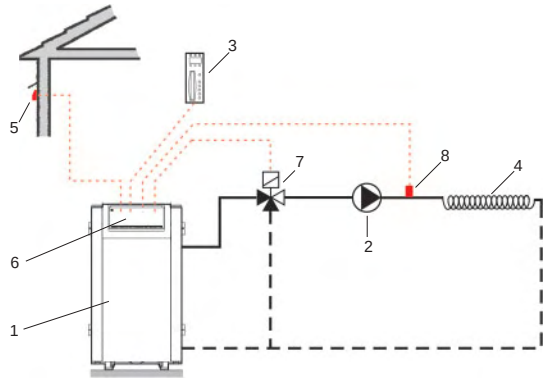

1 - Grupo Térmico LAIA CONFORT S
2 - Circulador de Calefacción.
3 - Termostato de ambiente TA 200 ó RA 200.
4 - Suelo radiante.
5 - Sonda exterior SE-10.
6 - Módulo de conexión MC 210.
7 - Válvula motorizada mezcladora (no suministrada).
8 - Sonda de ida SI-10.

4 - Instalación de dos circuitos directos de Calefacción, con Grupo Térmico LAIA CONFORT S, Módulo de conexión MC 210, sin regulación externa y dos Termostatos RA 200 ó TA 200.

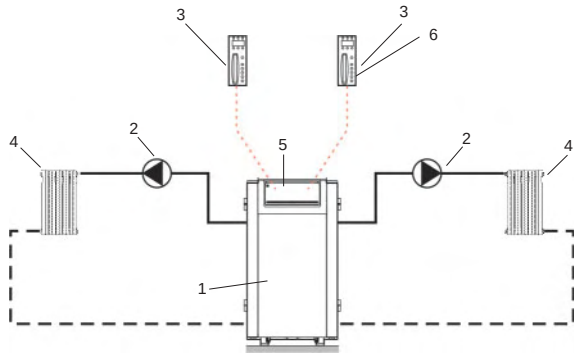

1 - Grupo Térmico LAIA CONFORT S
2 - Circulador de Calefacción.
3 - Termostato de ambiente TA 200 ó RA 200.
4 - Radiador.
5 - Módulo de conexión MC 210.
6 - Mando de control CONFORT GTI/GTA.

5 - Instalación de dos circuitos directos de Calefacción, con Grupo Térmico LAIA CONFORT S, Módulo de conexión MC 210, Sonda Exterior SE-10 y dos Termostatos RA 200 ó TA 200.

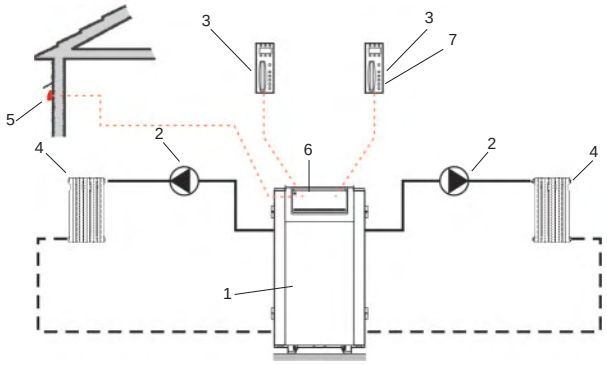

1 - Grupo Térmico LAIA CONFORT S
2 - Circulador de Calefacción.
3 - Termostato de ambiente TA 200 ó RA 200.
4 - Radiador.
5 - Sonda exterior SE-10.
6 - Módulo de conexión MC 210.
7 - Mando de control CONFORT GTI/GTA

6 - Instalación de dos circuitos de Calefacción, uno directo y otro motorizado con Grupo Térmico LAIA CONFORT S, Módulo de conexión MC 210, Sonda Exterior SE-10 y dos Termostatos RA 200 ó TA 200.

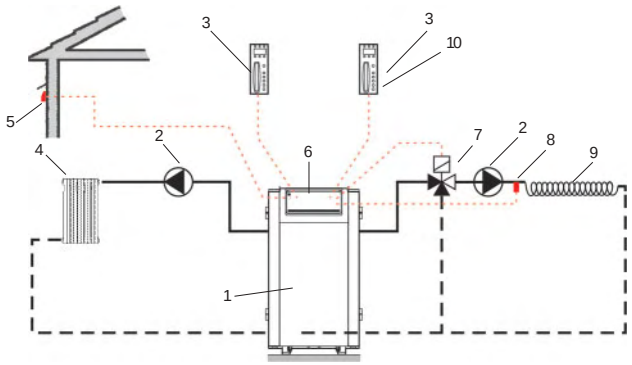

1 - Grupo Térmico LAIA CONFORT S
2 - Circulador de Calefacción.
3 - Termostato de ambiente TA 200 ó RA 200.
4 - Radiador.
5 - Sonda exterior SE-10.
6 - Módulo de conexión MC 210.
7 - Válvula motorizada mezcladora (no suministrada).
8 - Sonda de ida SI-10.
9 - Suelo radiante.
10 - Mando de control CONFORT GTI/GTA

Valores aproximados de resistencia óhmica de la sonda SE-10

Temperatura (°C)	-10	0	10	20	25	30	40
Resistencia (kOhm)	55,3	32,6	19,9	12,5	10,0	0,60	0,53

Valores aproximados de resistencia óhmica de la sonda SI-10

Temperatura (°C)	-20	0	5	15	25	35	45	55	65	75	85	90
Resistencia (kOhm)	96,36	32,56	25,34	15,70	10	6,535	4,372	2,989	2,084	1,481	1,070	0,915

Combustibles gas y gasóleo

Otros componentes del sistema Confort y Confort SE:

RA 200 Versión vía radio del TA 200, que incluye las mismas funciones y además:
- Instalación vía radio, sin necesidad de cables.
- Comunicación bidireccional con el grupo térmico.
- Antenas ocultas, integradas en el interior de los equipos.
- Función de evaluación de la calidad de la transmisión.
- Funcionamiento con 3 baterías LR06.
- Incluye soporte mural y pie.
- Homologado por la Dirección General de Telecomunicaciones.

TA 200 Termostato ambiente programable, que incluye el mando a distancia de la caldera, por lo que asume todas las funciones del MD 200 y las siguientes:
- Programa semanal pregrabado, personalizable por el usuario.
- Dos temperaturas de programación, Confort y Economía.
- Visualización del programa de funcionamiento.
- Conexión a 2 hilos.
- Funciona sin baterías.
- Programación independiente del servicio de Calefacción y de Agua Caliente Sanitaria.
- Anulación temporal de programa.
- Función antilegionela.

MD 200 Mando a distancia de la caldera. Permite trasladar el control de la caldera hasta donde se desee con una conexión a 2 hilos.
- Permite realizar todas las funciones de control de la caldera a distancia.
- Funciona sin baterías.

SE-10 Sonda exterior. Informa al cuadro de control SE de la temperatura externa para regular la de ambiente en función de las variaciones de la exterior.

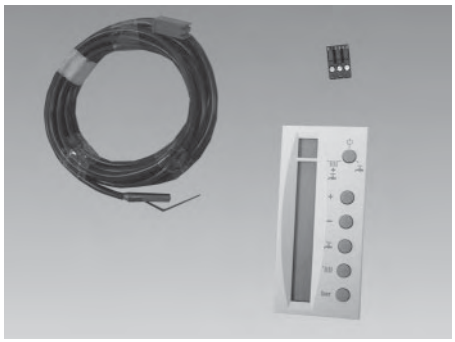

KA 210 SE Kit para conectar un acumulador en un cuadro de control SE con dos circuitos de calefacción.

Mando de control CONFORT GTI/GTA Complemento a uno de los dos termostatos de un sistema CONFORT SE, cuando existan dos circuitos a gestionar.

SI-10 Sonda de ida. Informa al cuadro de control SE de la temperatura de ida para regular la función de la válvula mezcladora motorizada (no suministrada).

MR 200 Equipo para ampliar la distancia entre el RA 200 y el grupo térmico, en instalaciones con el grupo térmico alejado de la instalación.

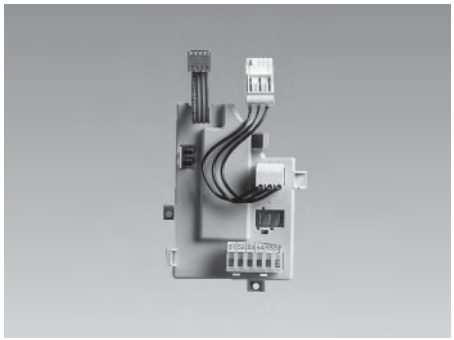

MC 200 Módulo de conexión, que permite conectar los siguientes equipos a los cuadros de control Confort y Confort SE:
- Teletherm MT-2.
- Acumulador para grupos térmicos LAIA GT CONFORT S, LIDIA CONFORT GT y G 100 CONFORT.
- Central de regulación.

MC 210 Módulo de conexión que permite el control, en los cuadros de control SE de hasta dos zonas de calefacción independientes, con o sin sonda exterior, incluyendo una válvula mezcladora motorizada.

Combustibles gas y gasóleo

KITS HIDRÁULICOS

1 - KITS HIDRÁULICOS PARA INSTALACIONES DE CALEFACCIÓN. KHB y KHVM

2 - KIT PARA LA INTERCONEXIÓN DE UN GRUPO TÉRMICO CON ACUMULADOR DE AGUA CALIENTE SANITARIA. KHA

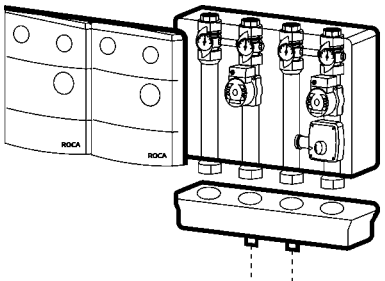

MÓDULO HIDRÁULICO BÁSICO KHB (A)
+
MÓDULO HIDRÁULICO MEZCLADOR KHVM (B)

COLECTOR DOS CIRCUITOS C2C (C)

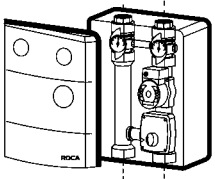

MÓDULO HIDRÁULICO MEZCLADOR KHVM (B)

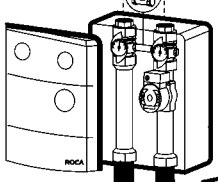

VÁLVULA DIFERENCIAL VD (E) (Suministro opcional)

MÓDULO HIDRÁULICO BÁSICO KHB (A)

(2)
(3)
(4)

INTERCONEXIÓN MÓDULO-CALDERA KHC (D)

(1)

(4)

INSTALACIONES CON KITS HIDRÁULICOS:

- PARA 1 CIRCUITO DE CALEFACCIÓN

LAIA y LIDIA 20 a 25	KHC-1	KHB 20/25 KHVM 20/25
LAIA y LIDIA 30 a 50	KHC-1	KHB 30/50 KHVM 30/50
G 100 CONFORT	KHC-2	KHB 30/50 KHVM 30/50

- PARA 2 CIRCUITOS DE CALEFACCIÓN

LAIA y LIDIA 20 a 25	KHC-1	C2C	2 KHB 20/25 KHB 20/25 + KHVM 20/25 KHVM 20/25
LAIA y LIDIA 30 a 50			2 KHB 30/50 KHB 30/50 + KHVM 30/50 2 KHVM 30/50
G 100 CONFORT	KHC-2		

Observaciones: KHB módulo hidráulico para circuitos directos.
KHVM módulo hidráulico para circuitos con válvula mezcladora.

- INTERCONEXIÓN DEL G. TÉRMICO DE CALEFACCIÓN Y EL ACUMULADOR

LAIA y LIDIA GT	KHA-1	Acumulador INOX de 60 a 300 l.
G 100 CONFORT	KHA-2	

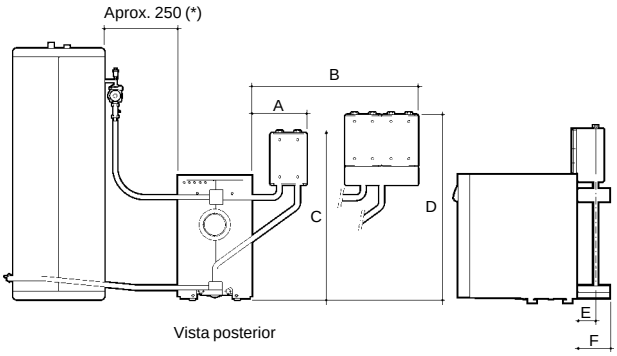

(*) Dependerá de la capacidad del acumulador

Dimensiones	A	B	C	D	E	F
LIDIA GT y LAIA GT	373	560	1.142	1.267	153	223
LIDIA GTA	298	485	1.142	1.267	153	223
LAIA GTA	323	510	1.142	1.267	153	223
G 100	320	508	1.180	1.305	85	155
G 100 GTA	320	508	1.769	1.894	85	155

KITS HIDRÁULICOS
(Caldera G 100 y Grupos Térmicos LAIA y LIDIA)

OPCIONES:

1 - KITS HIDRÁULICOS PARA INSTALACIONES DE CALEFACCIÓN. KHB y KHVM

Permite el acoplamiento de un Grupo Térmico o caldera a una instalación de Calefacción, agrupando de forma compacta todos los componentes necesarios.

APLICACIÓN: Grupos Térmicos LAIA GT, LAIA GTA, LIDIA GT, LIDIA GTA y calderas G 100 CONFORT, G 100, G 100 GTA CONFORT.

El kit se compone de módulos hidráulicos y tubos aislados para la interconexión con la caldera.

(A) MÓDULO HIDRÁULICO BÁSICO KHB: módulo compacto para la instalación de circuitos de Calefacción convencionales.

Incluye:

- Termómetros en circuitos de ida y retorno.
- Llaves de apertura y cierre para los circuitos de ida y retorno de Calefacción.
- Válvula antirretorno en circuito de ida.

(B) MÓDULO HIDRÁULICO MEZCLADOR KHVM: módulo compacto para la instalación de circuitos de Calefacción con válvula mezcladora motorizada.

(C) COLECTOR DOS CIRCUITOS C2C: permite el montaje conjunto de dos módulos hidráulicos para instalaciones con dos circuitos de Calefacción.

(D) INTERCONEXIÓN MÓDULO-CALDERA KHC: tubos aislados de ida y retorno de Calefacción para la interconexión entre caldera y módulos hidráulicos.

Incluye:

- Toma para válvula seguridad 1/2” en el circuito de ida.
- Toma para purgador en el circuito de ida.
- Toma para vaso de expansión en el circuito de retorno (1).

(E) VÁLVULA DIFERENCIAL VD: opcionalmente todos los módulos pueden incorporar una válvula diferencial que permite efectuar un by-pass entre los circuitos de ida y retorno.

2 - KIT PARA LA INTERCONEXIÓN DE UN G.TÉRMICO CON ACUMULADOR DE AGUA CALIENTE SANITARIA. KHA

Permite la conexión de un Grupo Térmico de Calefacción con un acumulador independiente para la producción de Agua Caliente Sanitaria.

APLICACIÓN: Grupos Térmicos LAIA GT, LIDIA GT y G 100 CONFORT
Gama de acumuladores de acero inoxidable de 60 a 300 l.

El Kit contiene todos los componentes necesarios para la conexión:

- Tubos flexibles y aislados para la ida y retorno del circuito primario del acumulador.
- Circulador NYL 43 del circuito primario de ACS (3)
- Purgador automático FLEXVENT (2)
- Válvulas de cierre para las conexiones de ida y retorno del acumulador (4)
- Módulo de conexión MC-200 y conexiones eléctricas entre Grupo Térmico y acumulador.
- Válvula antirretorno en circuito de ida.

Todo el conjunto se suministra totalmente montado y aislado.

3 - KITS HIDRAULICOS PARA INSTALACIONES DE CALEFACCIÓN E INTERCONEXIÓN CON ACUMULADOR DE AGUA CALIENTE SANITARIA. KHB ó KHVM + KHA

Las opciones 1 y 2 permiten instalarse conjuntamente.

APLICACIÓN: Grupos Térmicos LAIA GT y LIDIA GT
Gama de acumuladores de acero inoxidable de 60 a 300 l.

Tabla acoplamiento módulos hidráulicos y circuladores.

KHB 20/25 **KHVM 20/25**	LIDIA 20, 25 GT ó GTA LAIA 20, 25 GT ó GTA	MYL-30/0 1"
KHB 30/50 **KHVM 30/50**	LIDIA 35, 40 GT ó GTA LAIA 30, 35 GT ó GTA G 100/30, 40 ó G 100 GTA	PC-1025 1 1/4"
	LIDIA 50 GT LAIA 45 GT ó GTA G 100/50	PC-1035 1 1/4"

Observaciones: Podrá instalarse en los módulos hidráulicos el circulador suministrado con la caldera o Grupo Térmico. Para las calderas G 100 con "cuadro convencional" deberá solicitarse el circulador correspondiente.